Tehničke specifikacije prometnih znakova

(prijedlog za javnu raspravu)

A - znakovi opasnosti

Oznaka prometnog znaka: A01

Značenje prometnog znaka: Opasnost na cesti

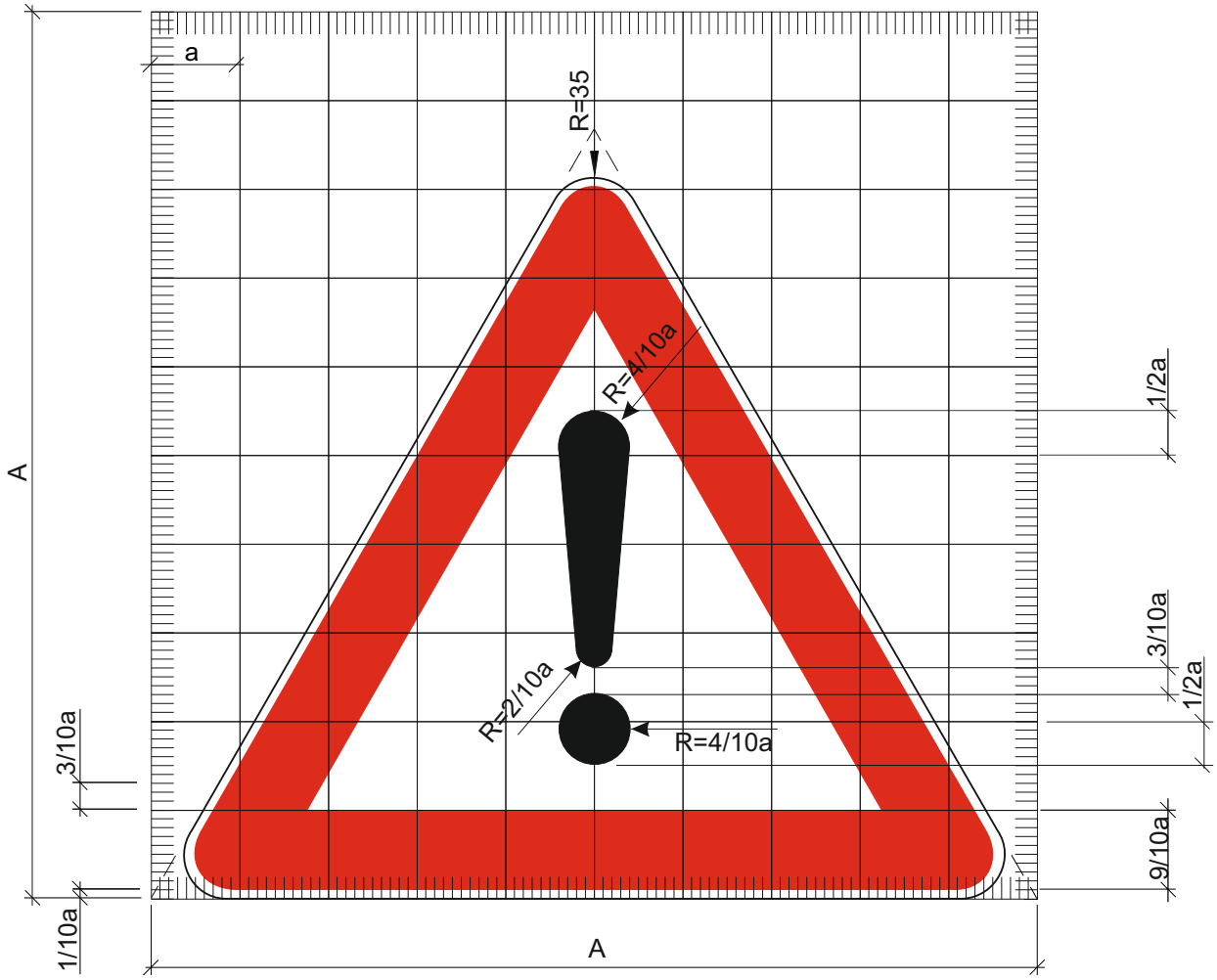

A = 10 a

a = 12, 9, 6, 4 cm

Oznaka prometnog znaka: A02

Značenje prometnog znaka: Raskrižje cesta iste važnosti

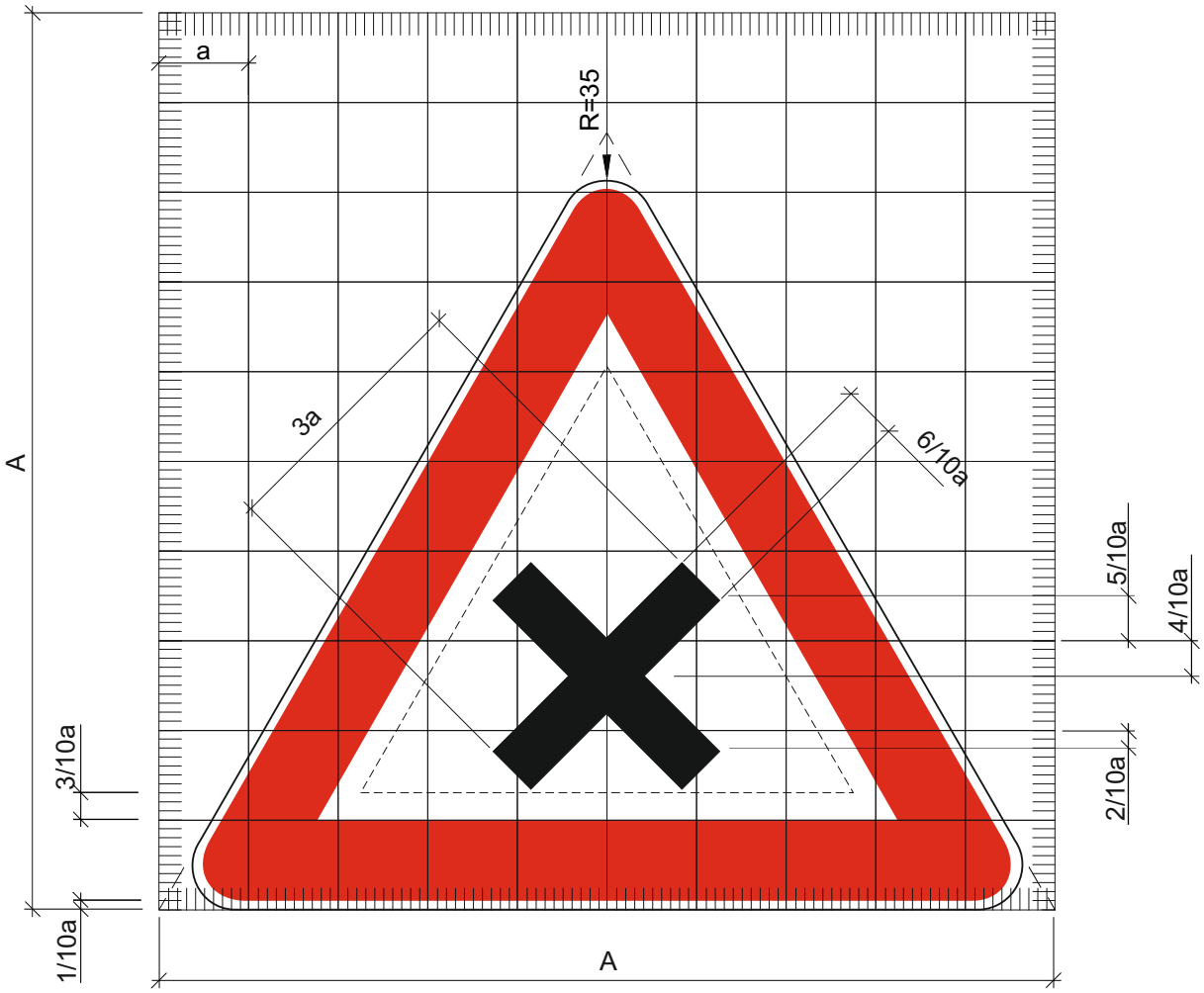

A = 10 a

a = 12, 9, 6, 4 cm

Oznaka prometnog znaka: A03

Značenje prometnog znaka: Raskrižje s kružnim tokom prometa

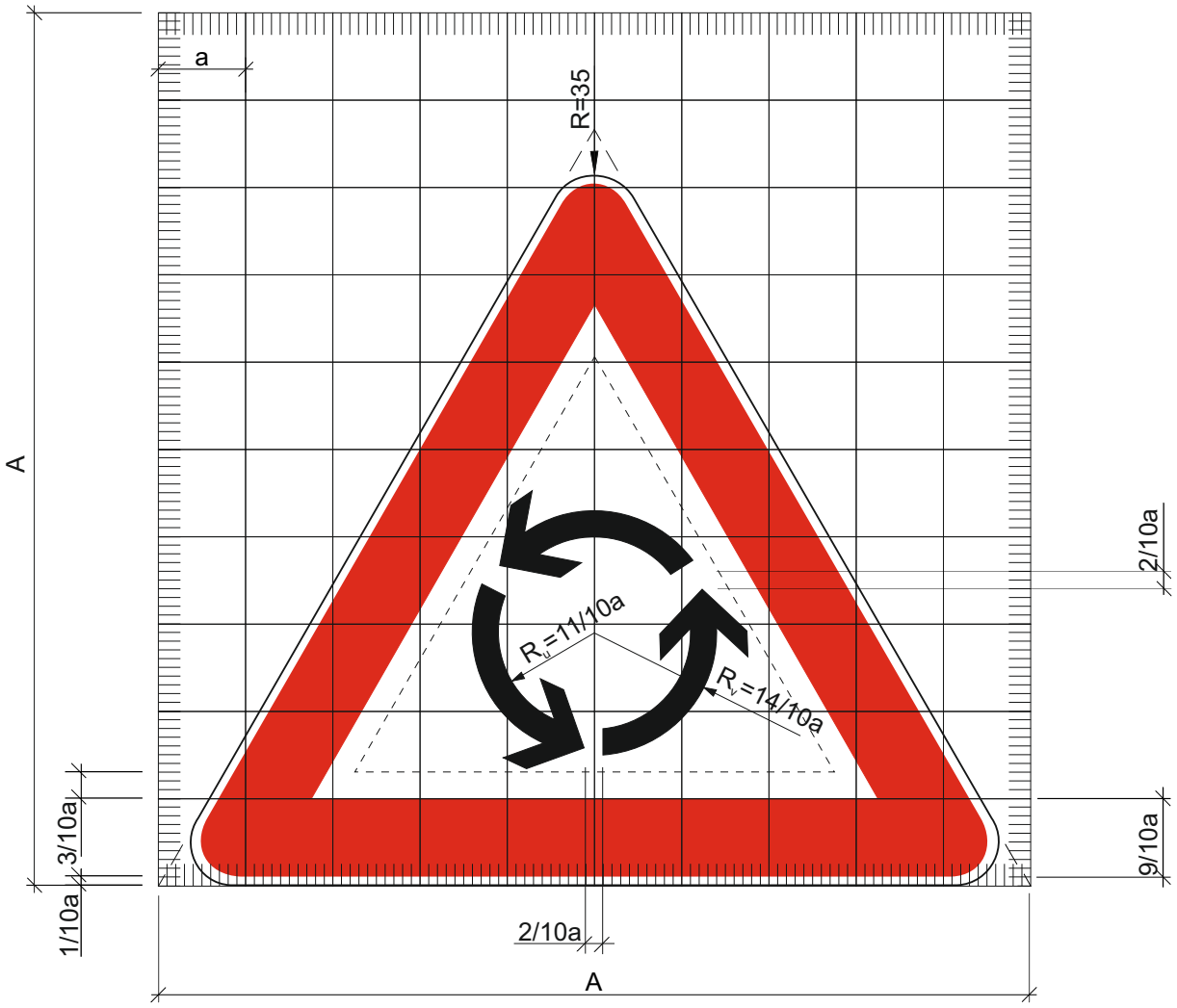

A = 10 a

a = 12, 9, 6, 4 cm

Oznaka prometnog znaka: A04

Značenje prometnog znaka: Raskrižje sa sporednom cestom pod određenim kutom

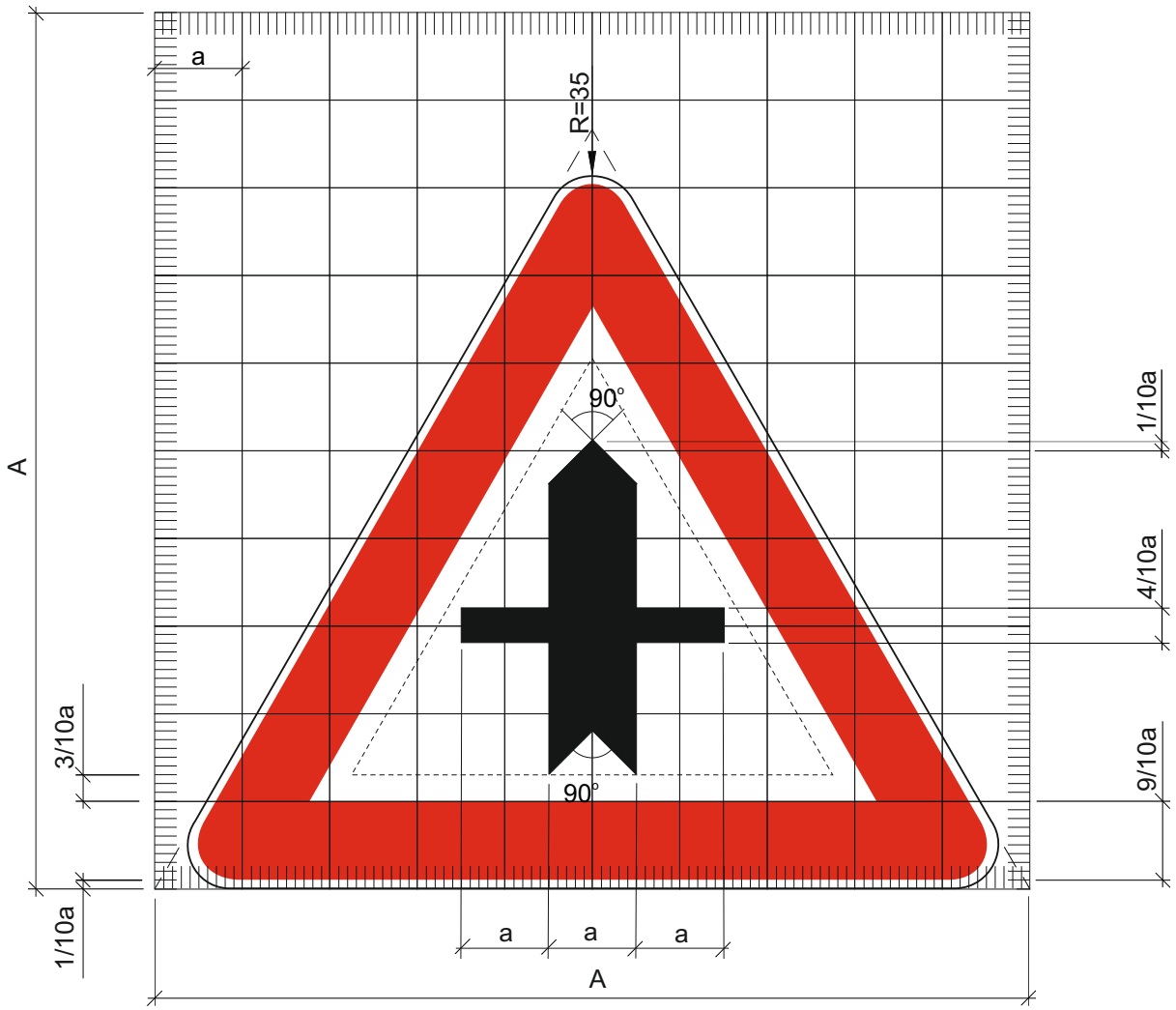

A = 10 a

a = 12, 9, 6, 4 cm

Oznaka prometnog znaka: A04-1

Značenje prometnog znaka: Raskrižje sa sporednom cestom pod određenim kutom

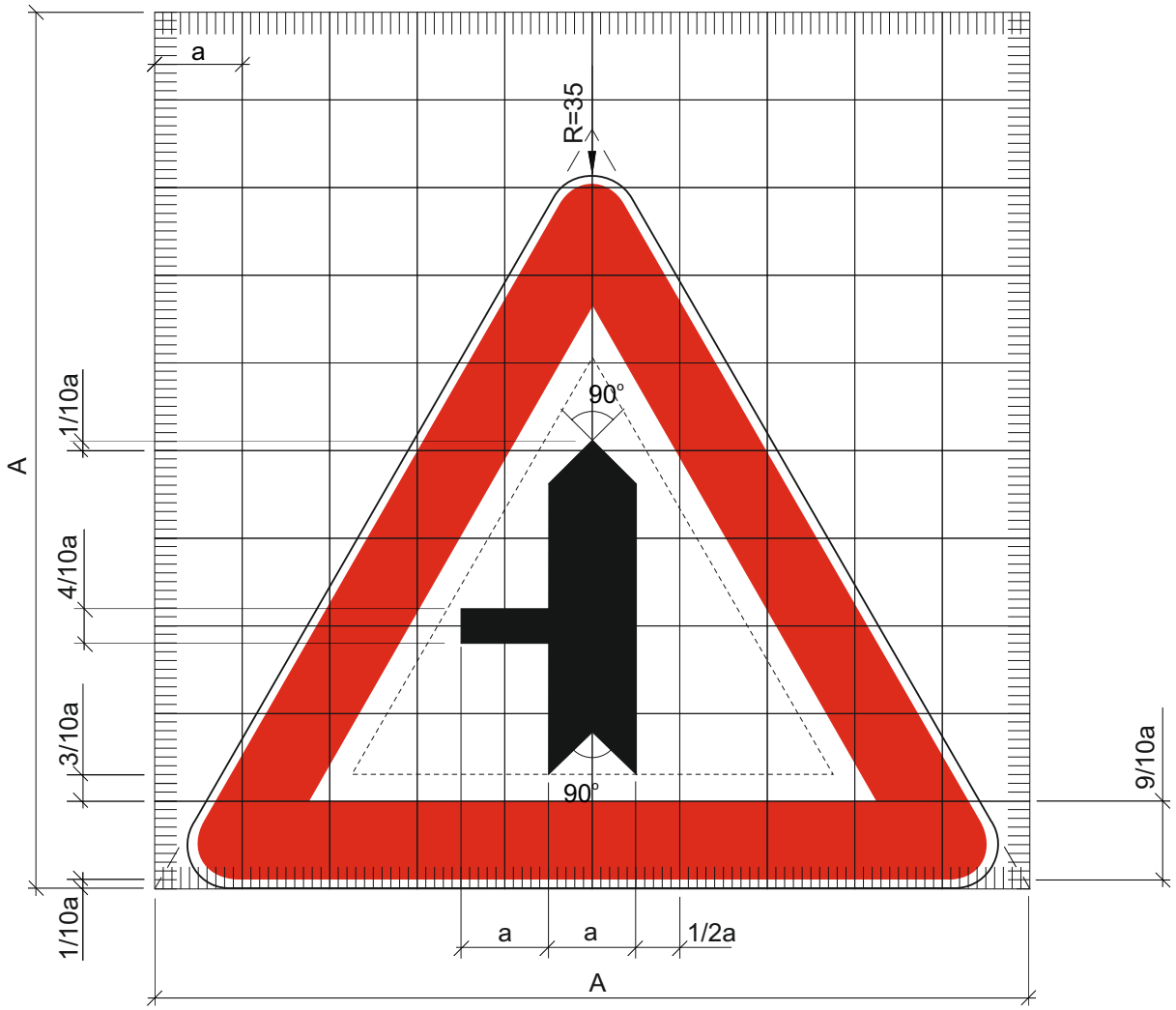

A = 10 a

a = 12, 9, 6, 4 cm

Oznaka prometnog znaka: A04-2

Značenje prometnog znaka: Raskrižje sa sporednom cestom pod određenim kutom

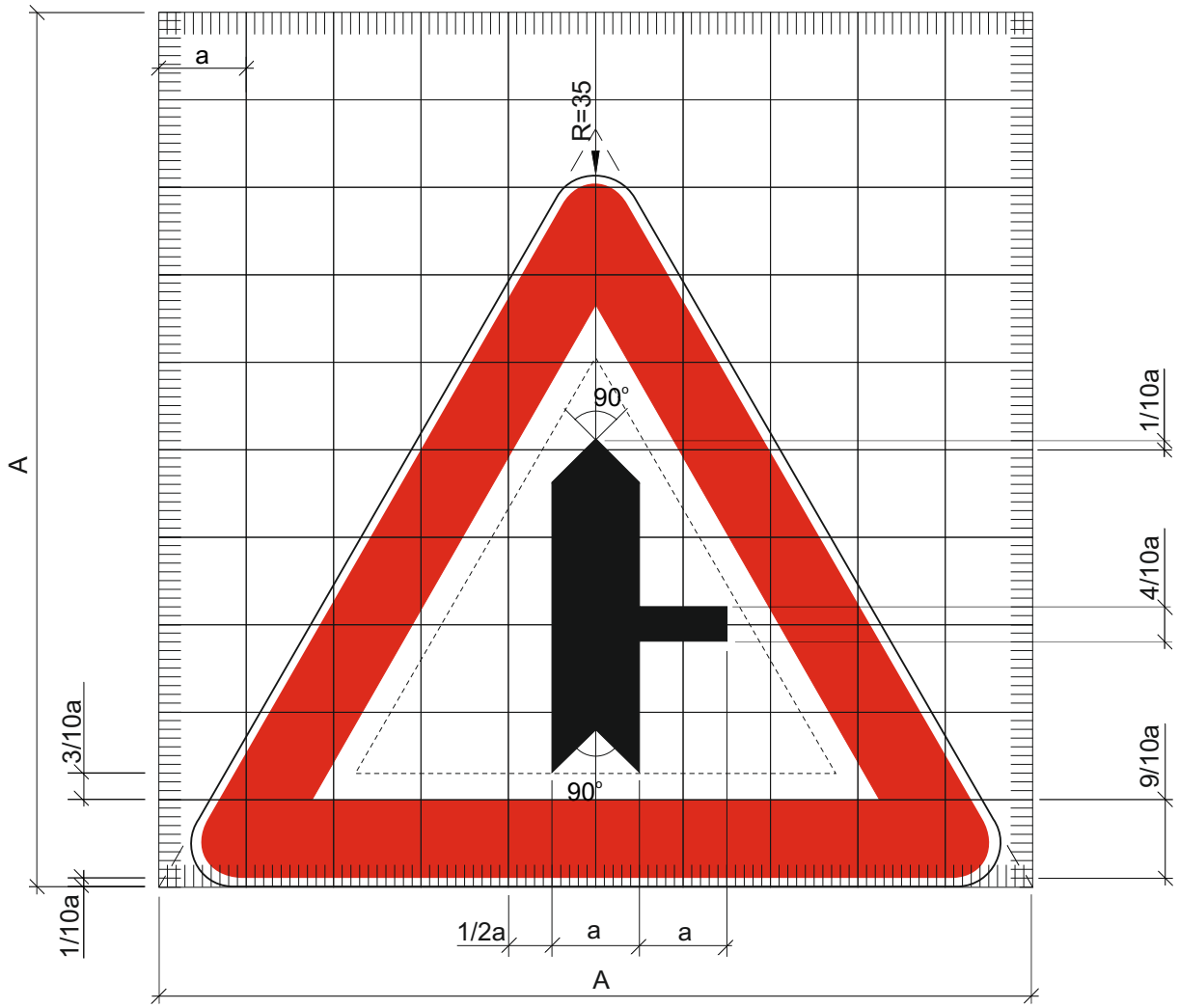

A = 10 a

a = 12, 9, 6, 4 cm

Oznaka prometnog znaka: A04-3

Značenje prometnog znaka: Raskrižje sa sporednom cestom pod određenim kutom

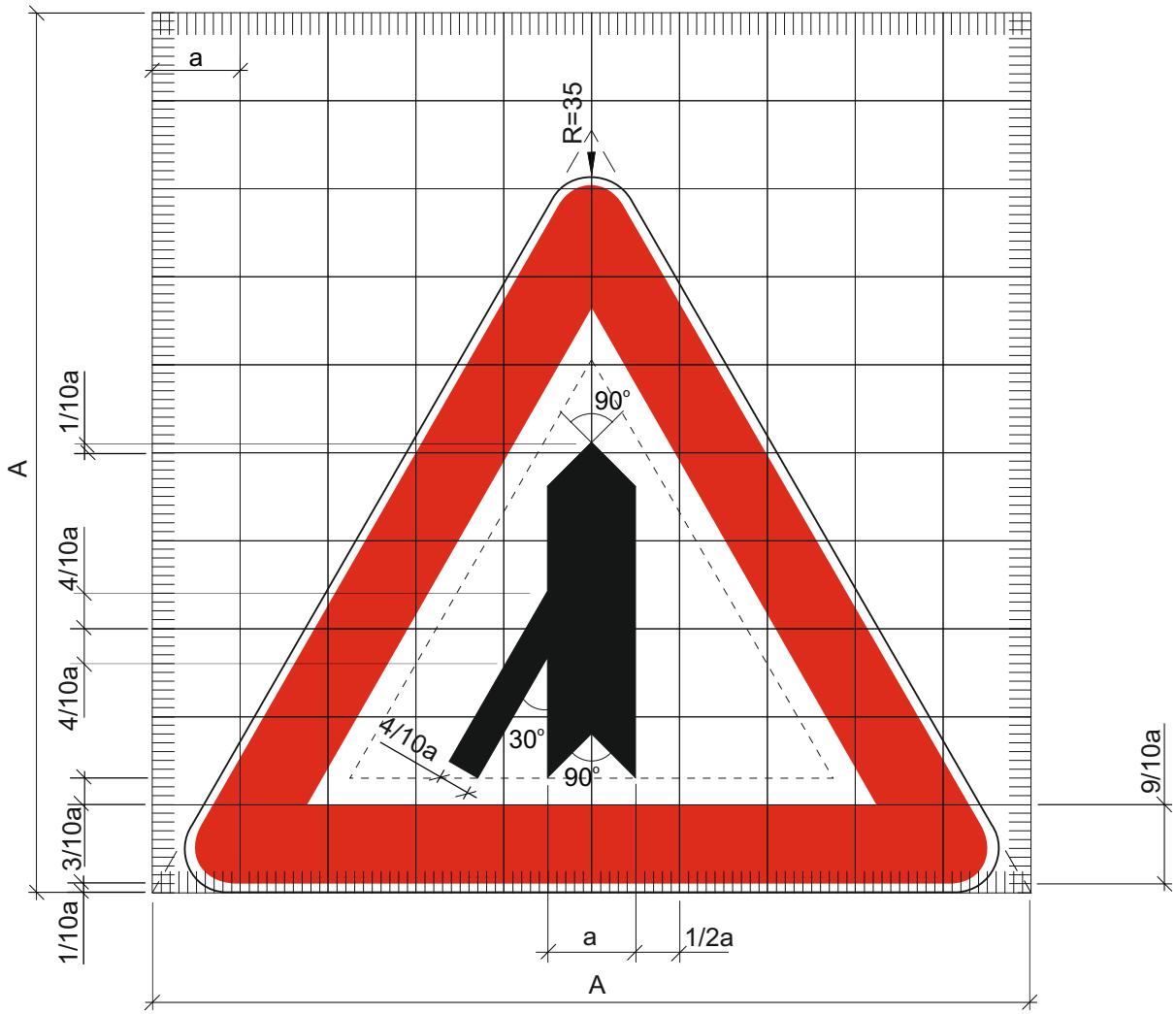

A = 10 a

a = 12, 9, 6, 4 cm

Oznaka prometnog znaka: A04-4

Značenje prometnog znaka: Raskrižje sa sporednom cestom pod određenim kutom

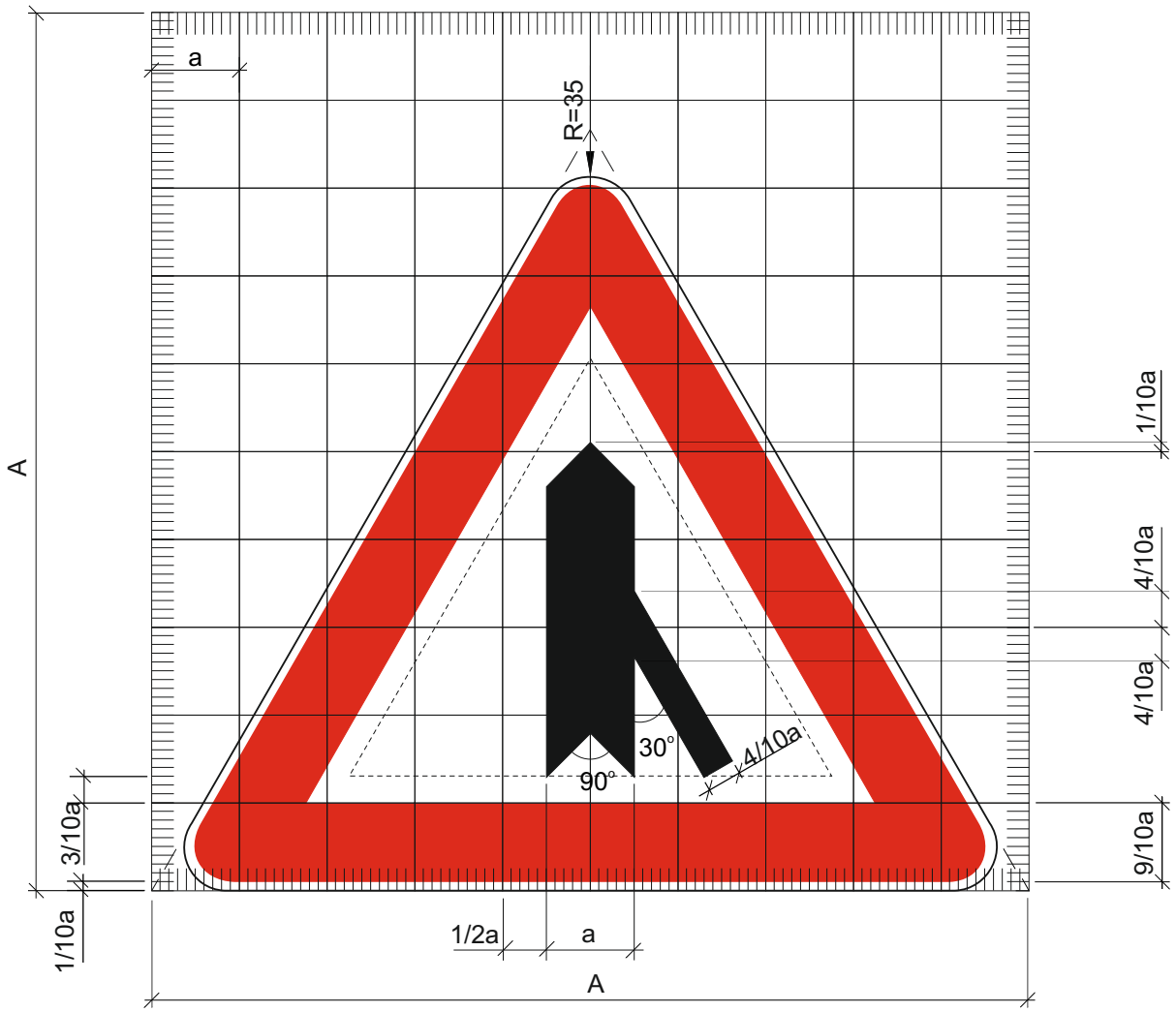

A = 10 a

a = 12, 9, 6, 4 cm

Oznaka prometnog znaka: A05

Značenje prometnog znaka: Opasan zavoj ili nekoliko uzastopnih zavoja

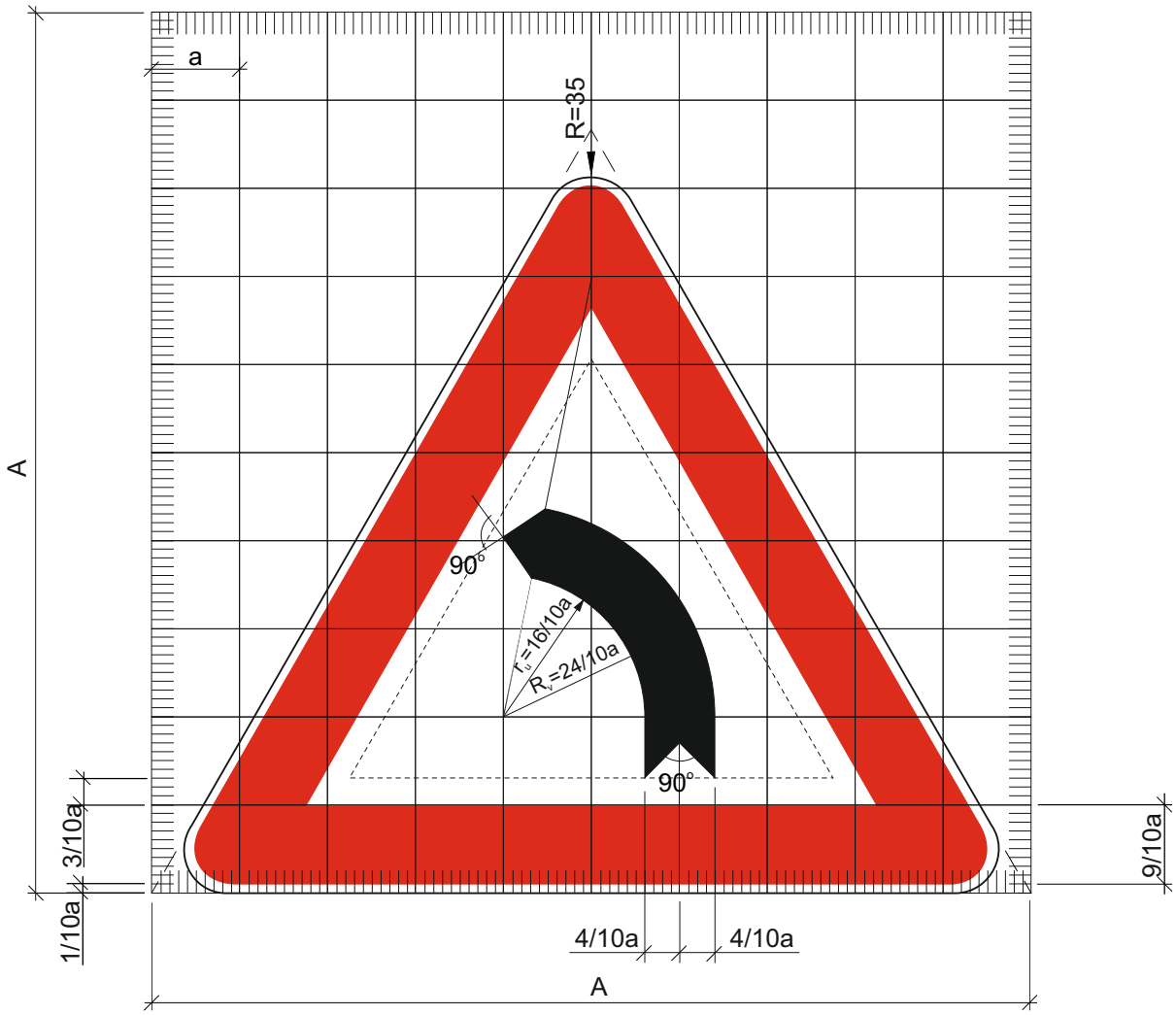

A = 10 a

a = 12, 9, 6, 4 cm

Oznaka prometnog znaka: A05-1

Značenje prometnog znaka: Opasan zavoj ili nekoliko uzastopnih zavoja

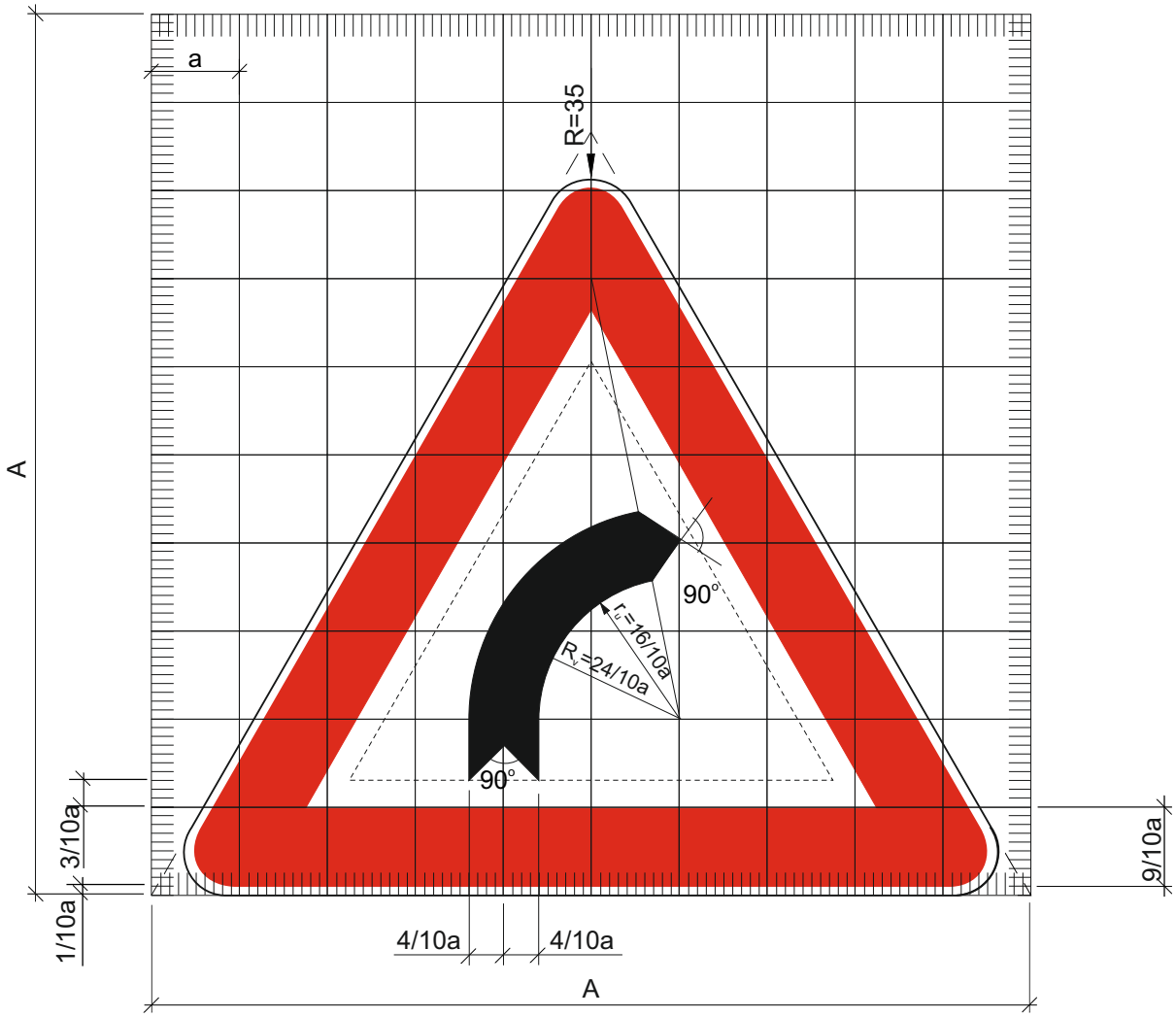

A = 10 a

a = 12, 9, 6, 4 cm

Oznaka prometnog znaka: A05-2

Značenje prometnog znaka: Opasan zavoj ili nekoliko uzastopnih zavoja

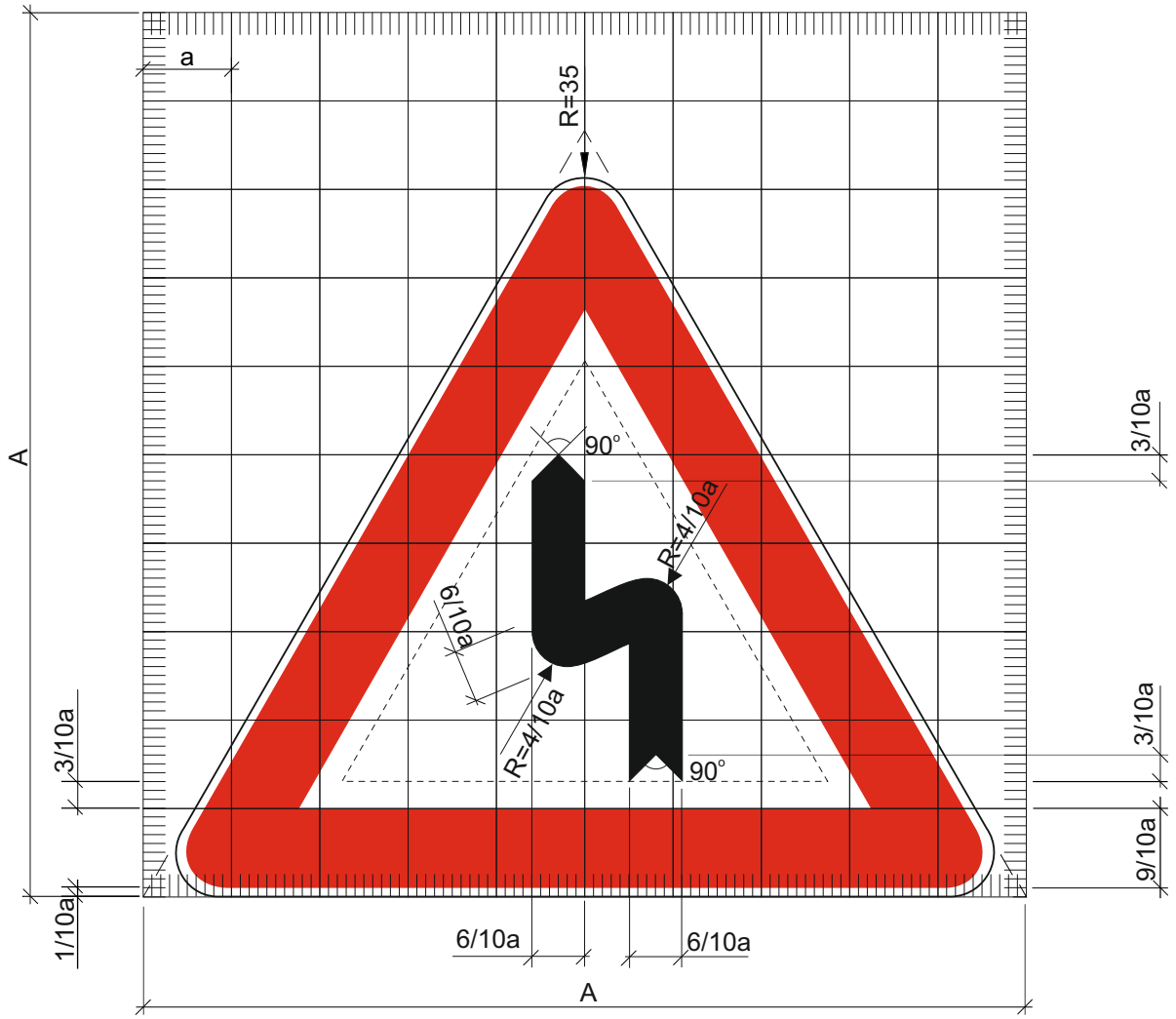

A = 10 a

a = 12, 9, 6, 4 cm

Oznaka prometnog znaka: A05-3

Značenje prometnog znaka: Opasan zavoj ili nekoliko uzastopnih zavoja

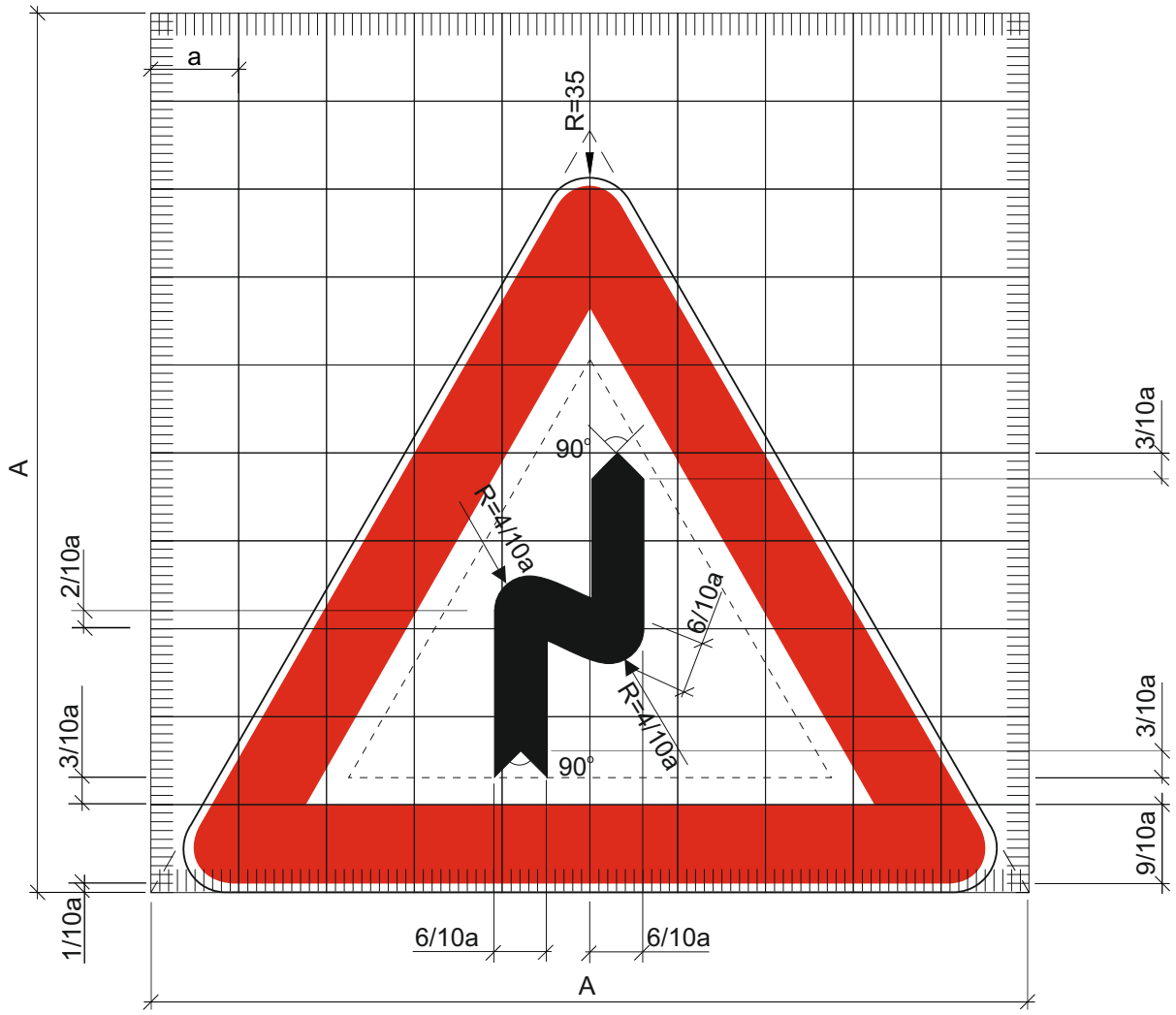

A = 10 a

a = 12, 9, 6, 4 cm

Oznaka prometnog znaka: A06

Značenje prometnog znaka: Opasna nizbrdica

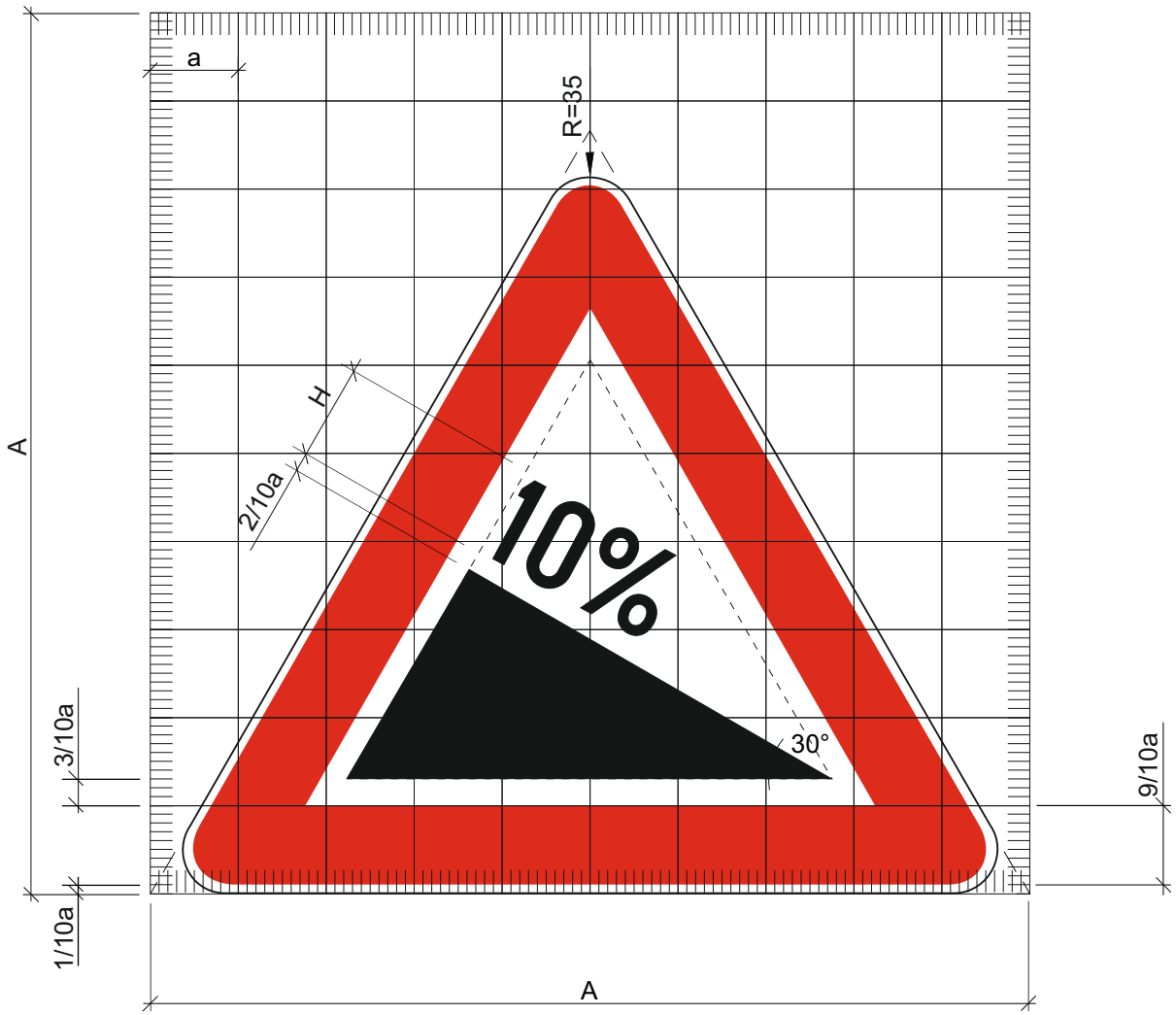

A = 10 a;

a = 12, 9, 6, 4 cm

Posebne odredbe:

- za ispisivanje natpisa koristi se usko pismo prema odredbama hrvatskog tehničkog pisma.
- visina brojki mora iznositi (u mm):

A =	1200	900	600	400
H =	140	105	70	49

Oznaka prometnog znaka: A07

Značenje prometnog znaka: Opasna uzbrdica

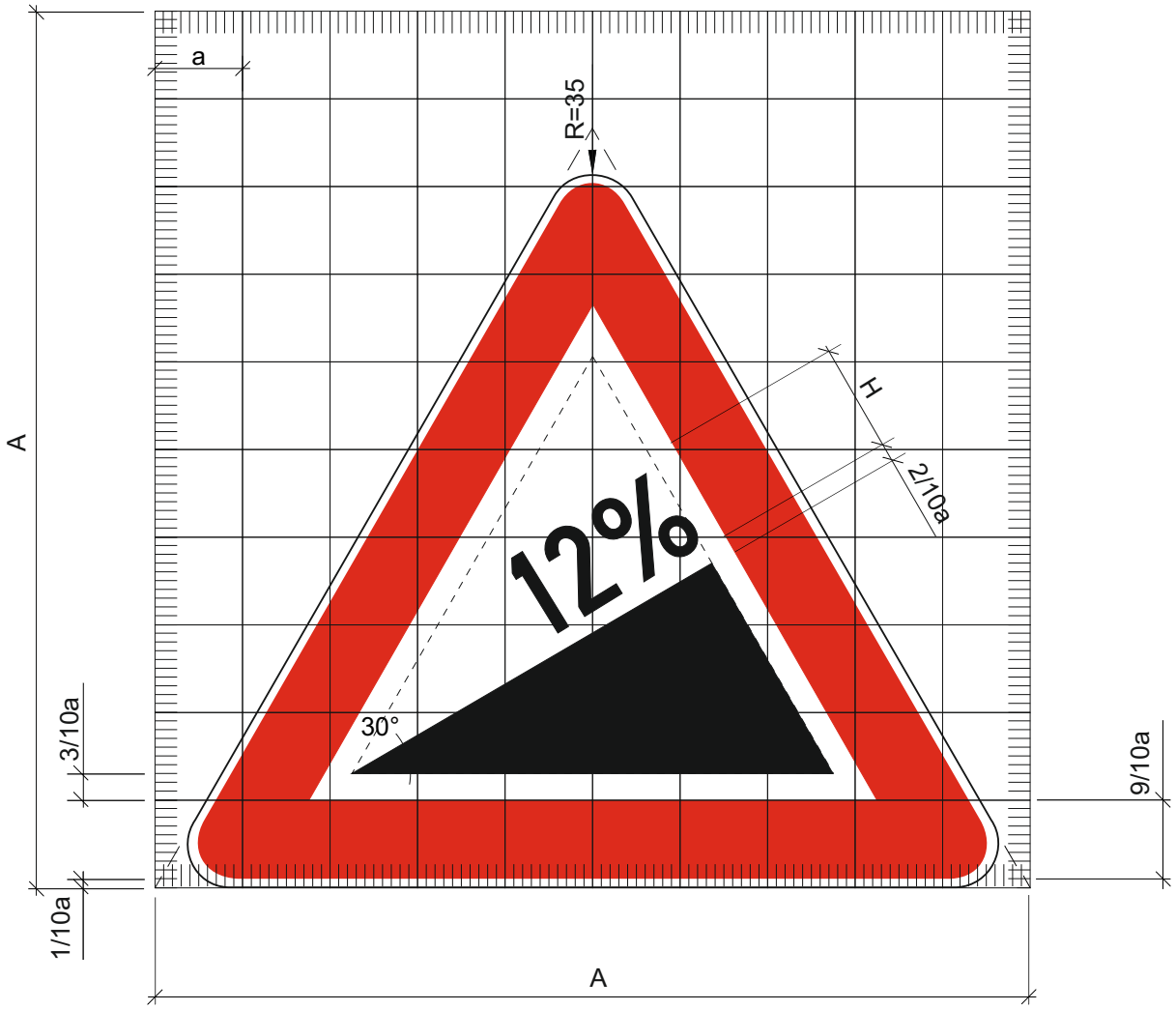

A = 10 a;

a = 12, 9, 6, 4 cm

Posebne odredbe:

- za ispisivanje natpisa koristi se usko pismo prema odredbama hrvatskog tehničkog pisma.
- visina brojki mora iznositi (u mm):

A =	1200	900	600	400
H =	140	105	70	49

Oznaka prometnog znaka: A08

Značenje prometnog znaka: Suženje kolnika

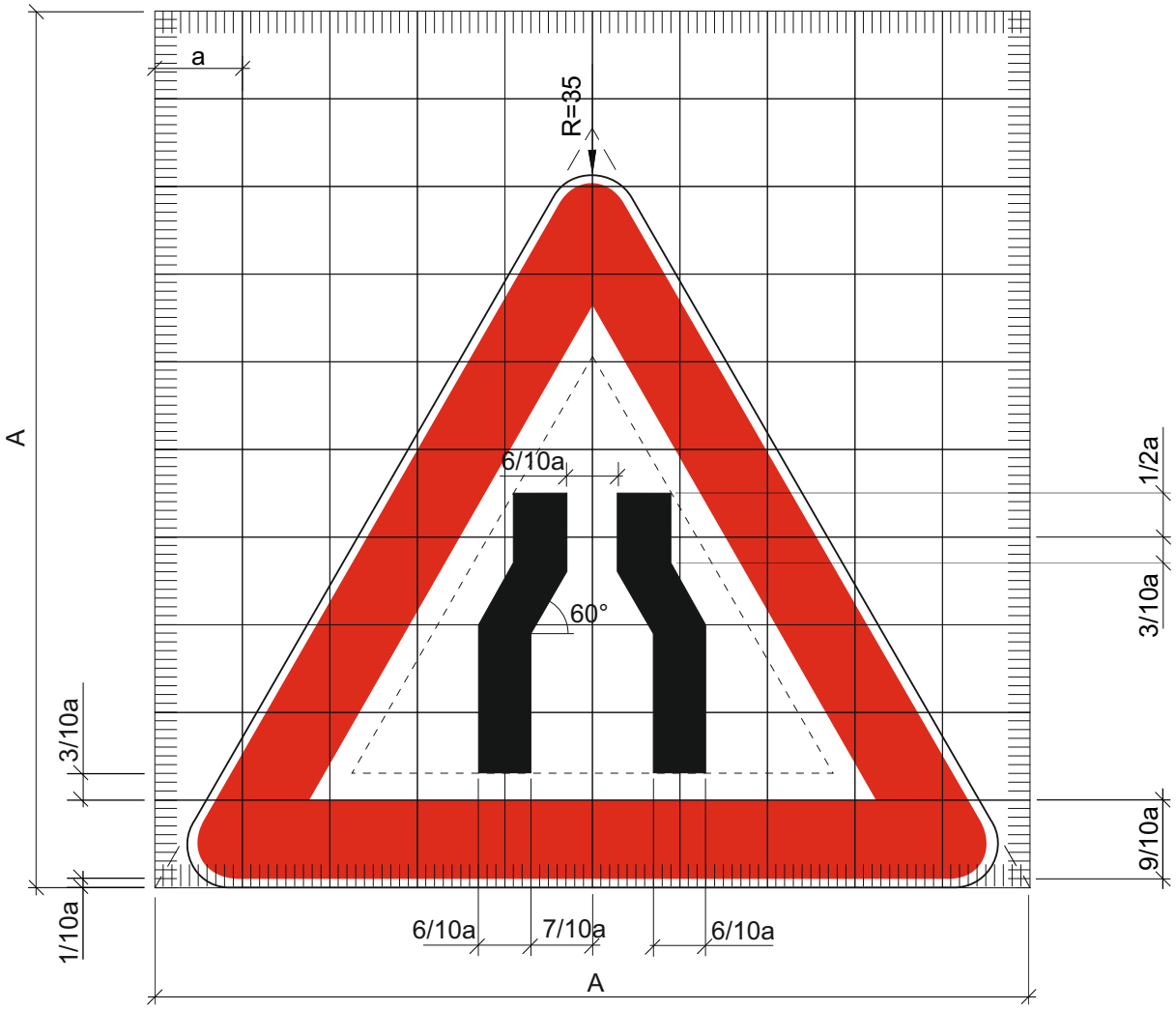

A = 10 a

a = 12, 9, 6, 4 cm

Oznaka prometnog znaka: A08-1

Značenje prometnog znaka: Suženje kolnika

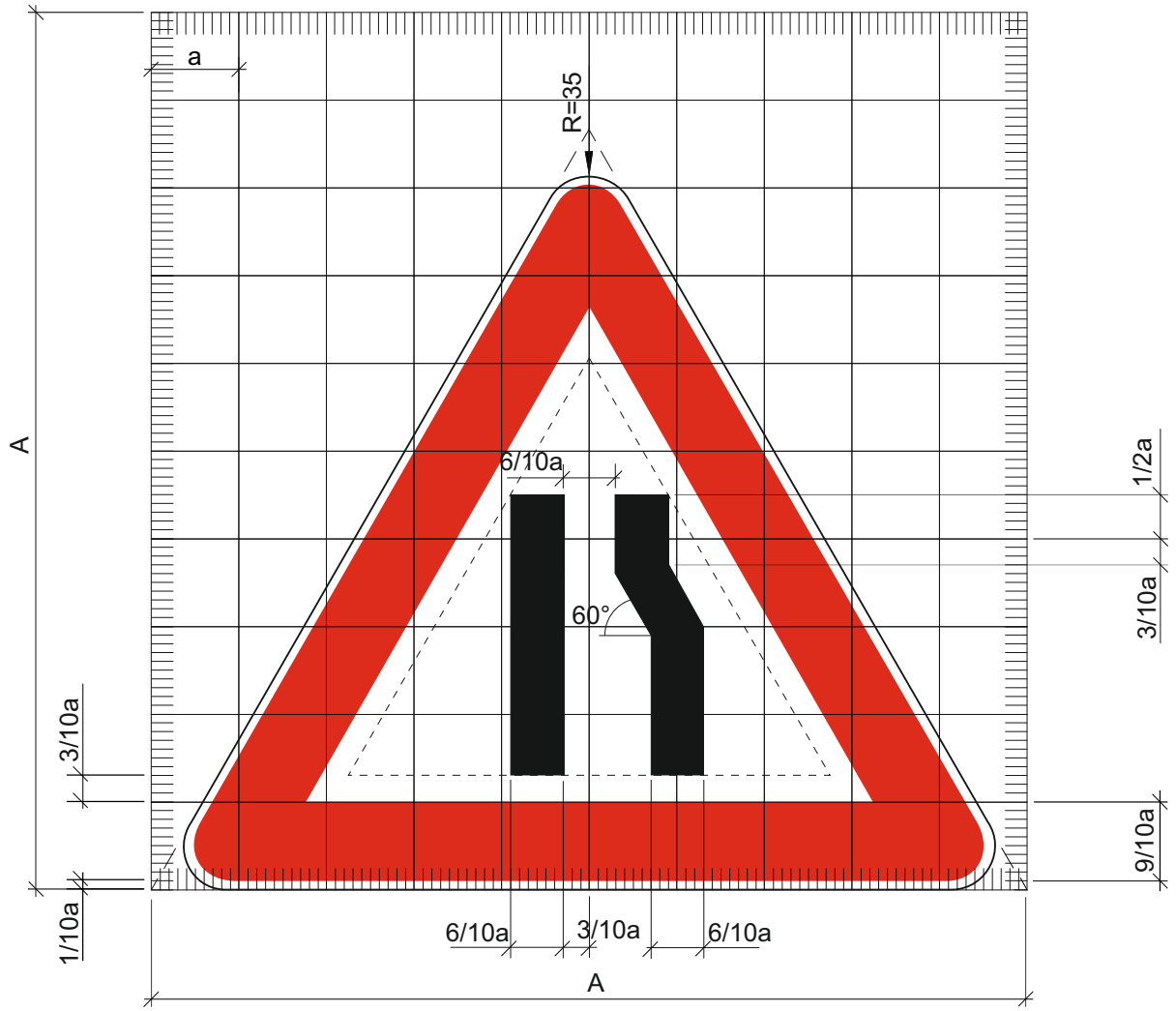

A = 10 a

a = 12, 9, 6, 4 cm

Oznaka prometnog znaka: A08-2

Značenje prometnog znaka: Suženje kolnika

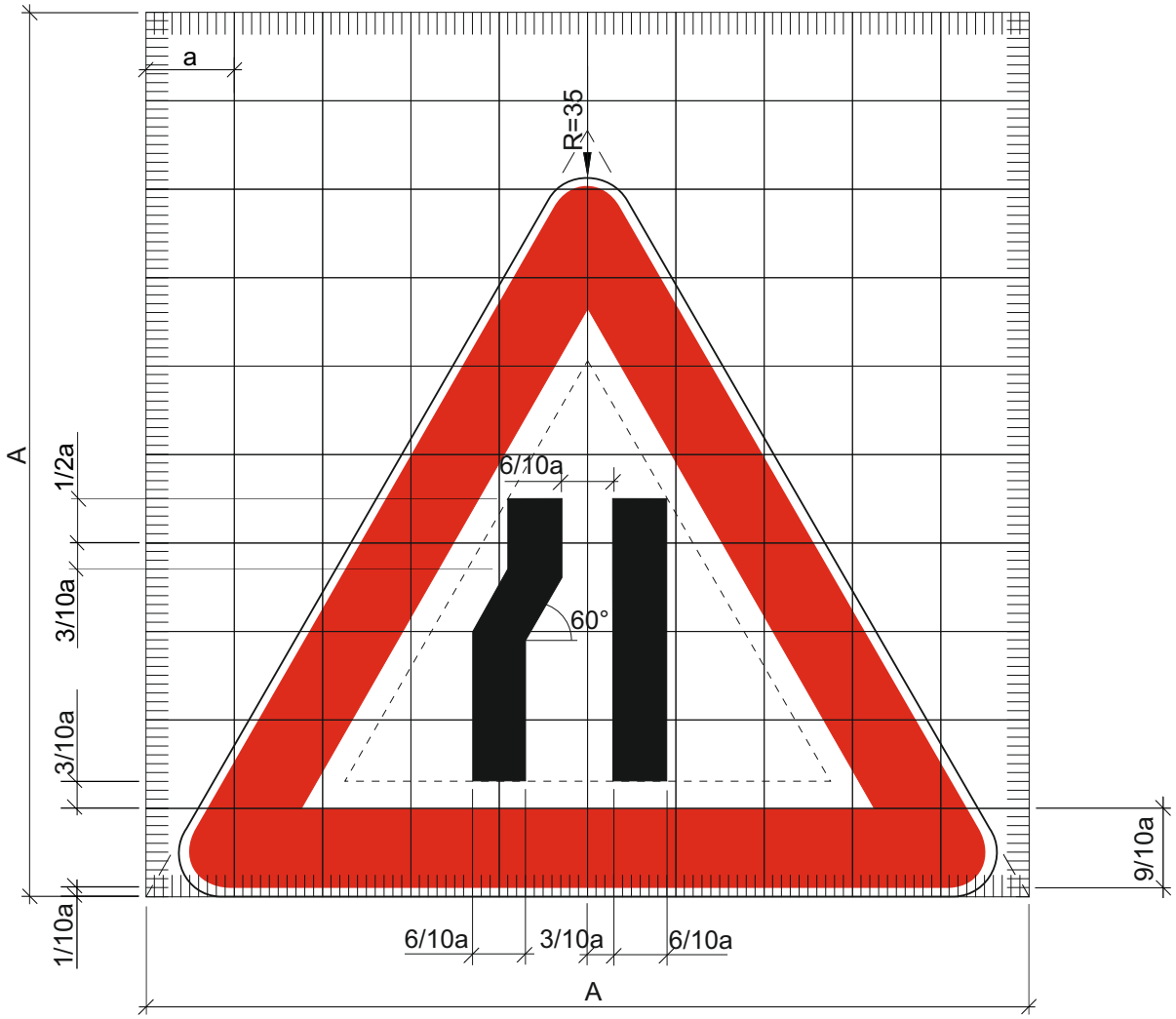

A = 10 a

a = 12, 9, 6, 4 cm

Oznaka prometnog znaka: A09

Značenje prometnog znaka: Neravan kolnik

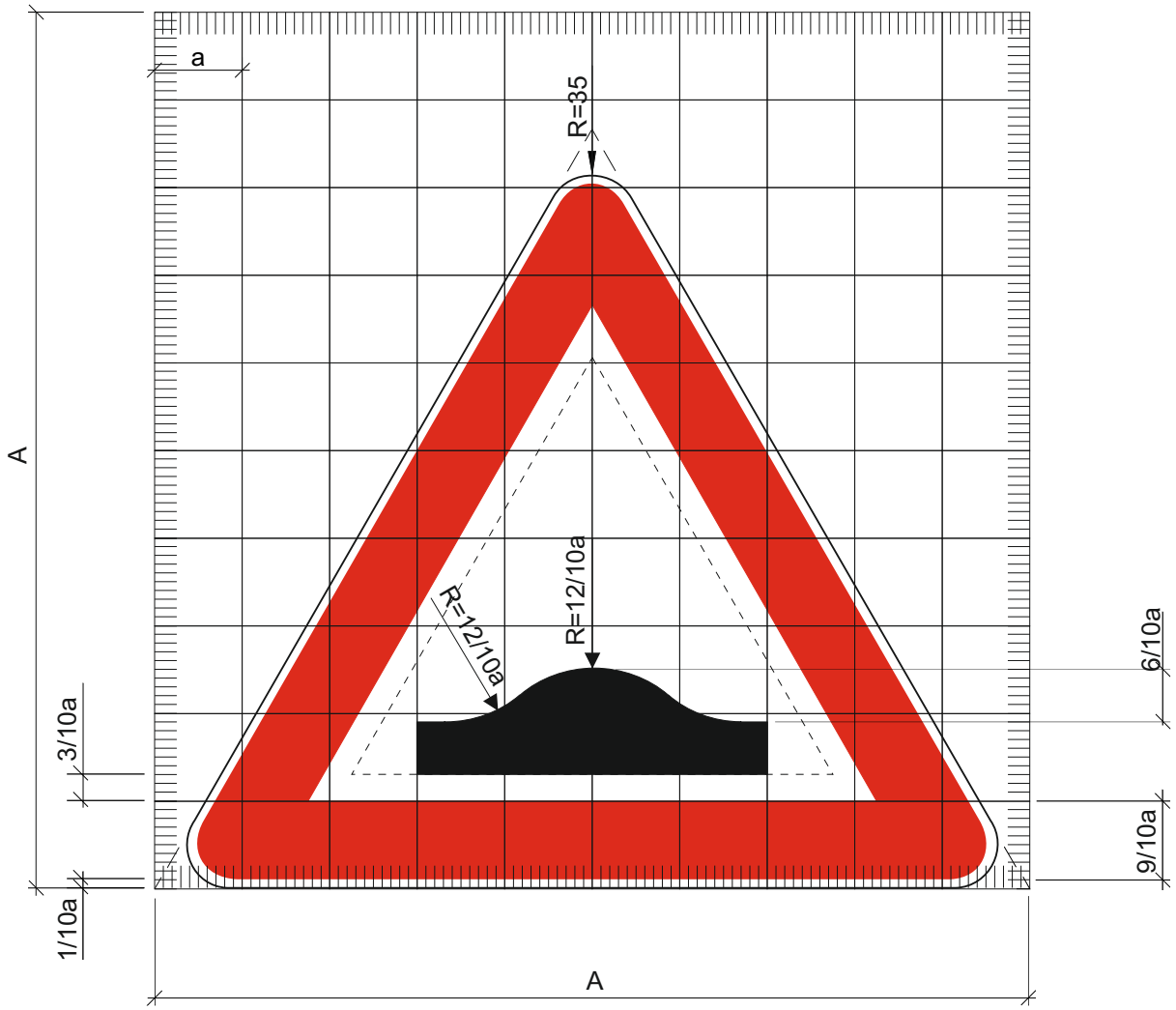

A = 10 a

a = 12, 9, 6, 4 cm

Oznaka prometnog znaka: A09-1

Značenje prometnog znaka: Neravan kolnik

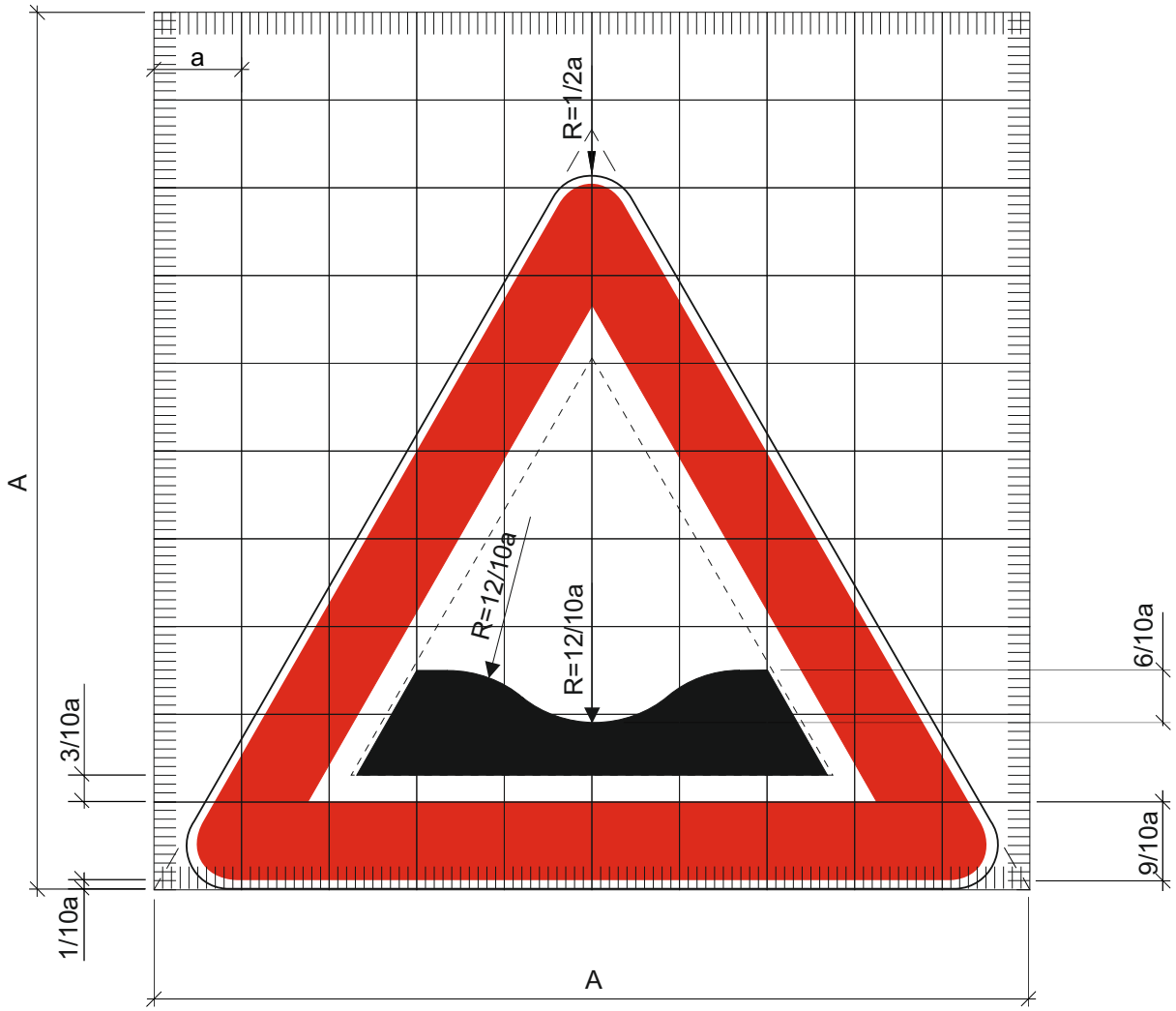

A = 10 a

a = 12, 9, 6, 4 cm

Oznaka prometnog znaka: A09-2

Značenje prometnog znaka: Neravan kolnik

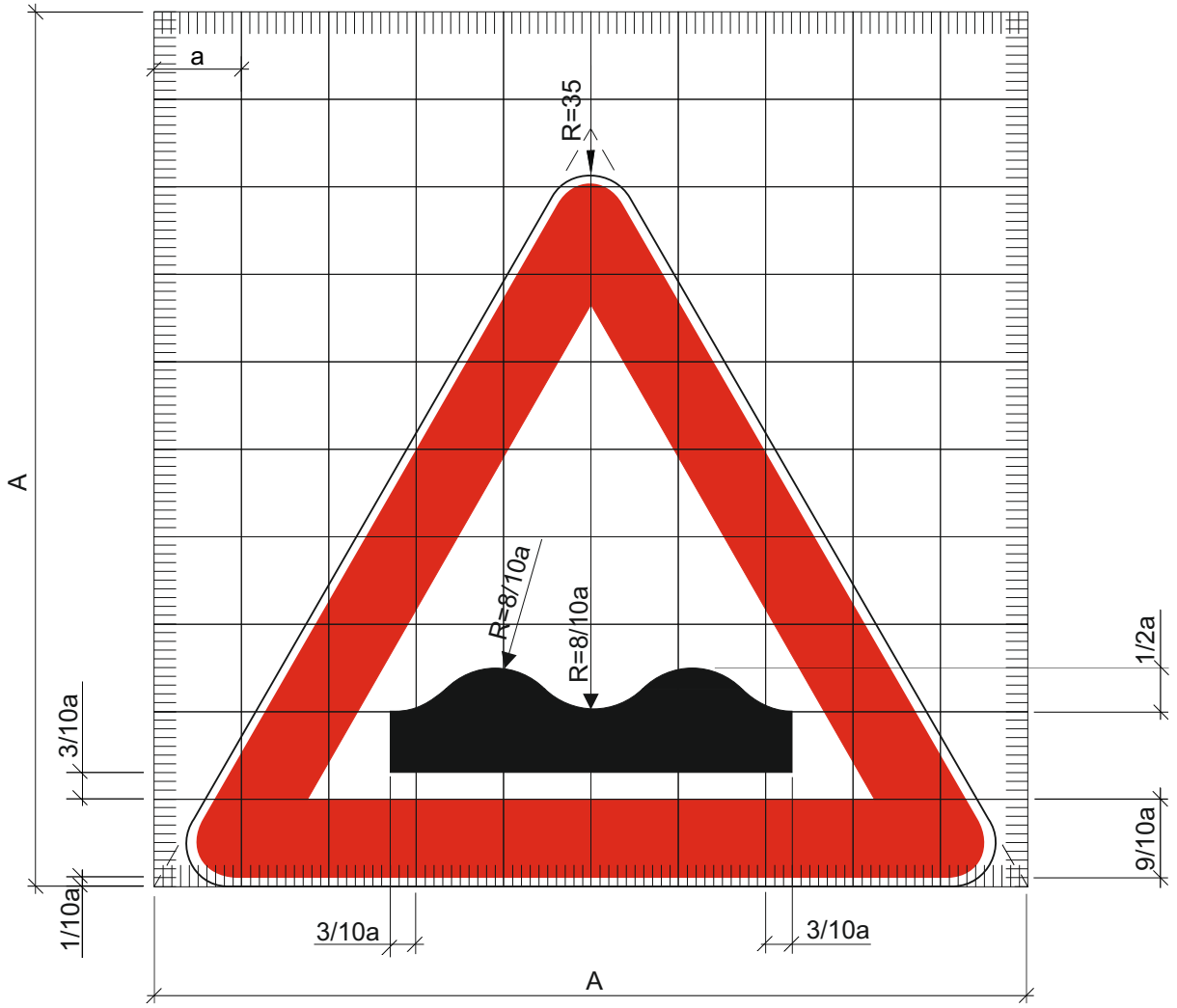

A = 10 a

a = 12, 9, 6, 4 cm

Oznaka prometnog znaka: A09-3

Značenje prometnog znaka: Neravan kolnik

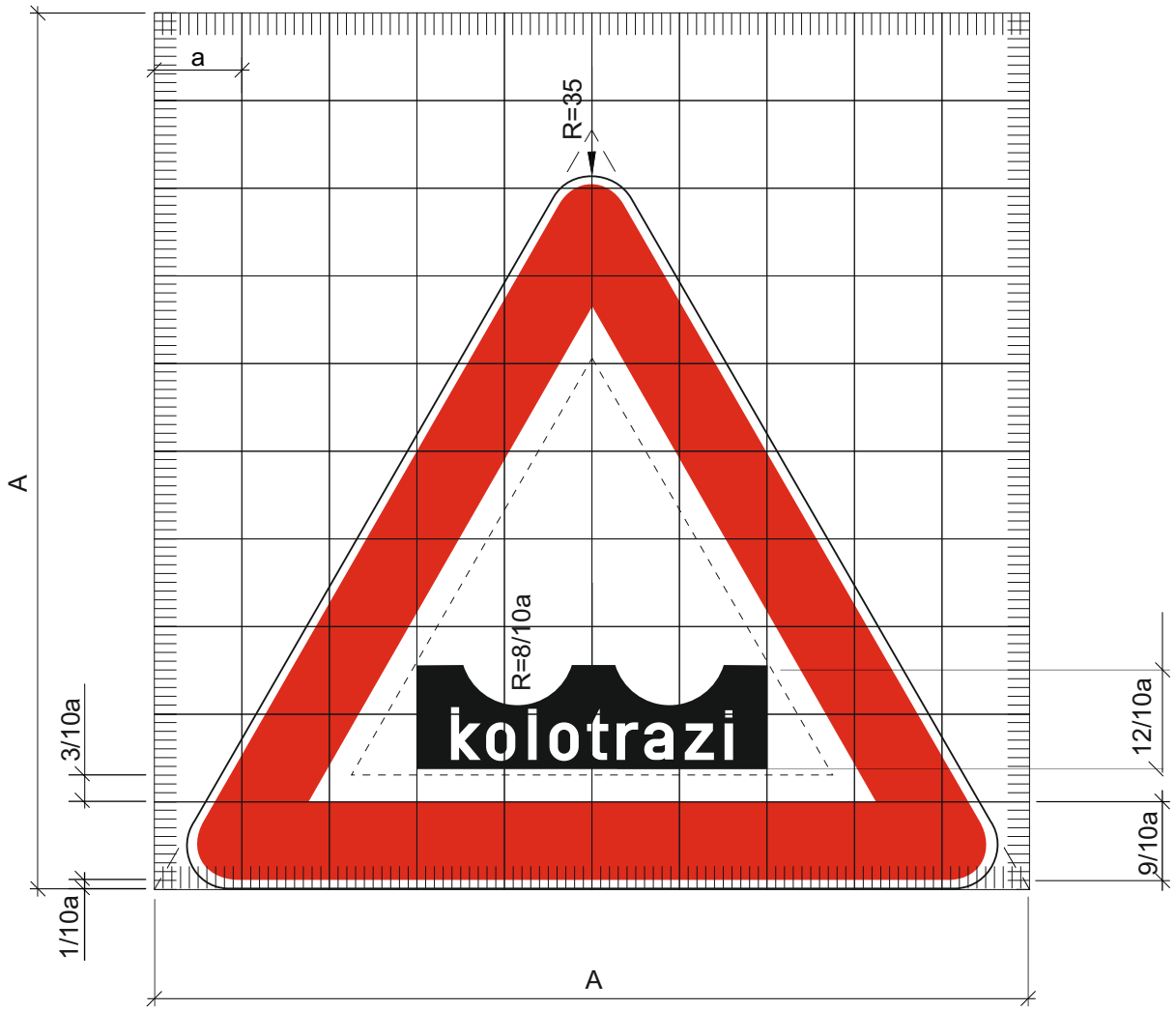

A = 10 a

a = 12, 9, 6, 4 cm

Oznaka prometnog znaka: A10

Značenje prometnog znaka: Sklizak kolnik

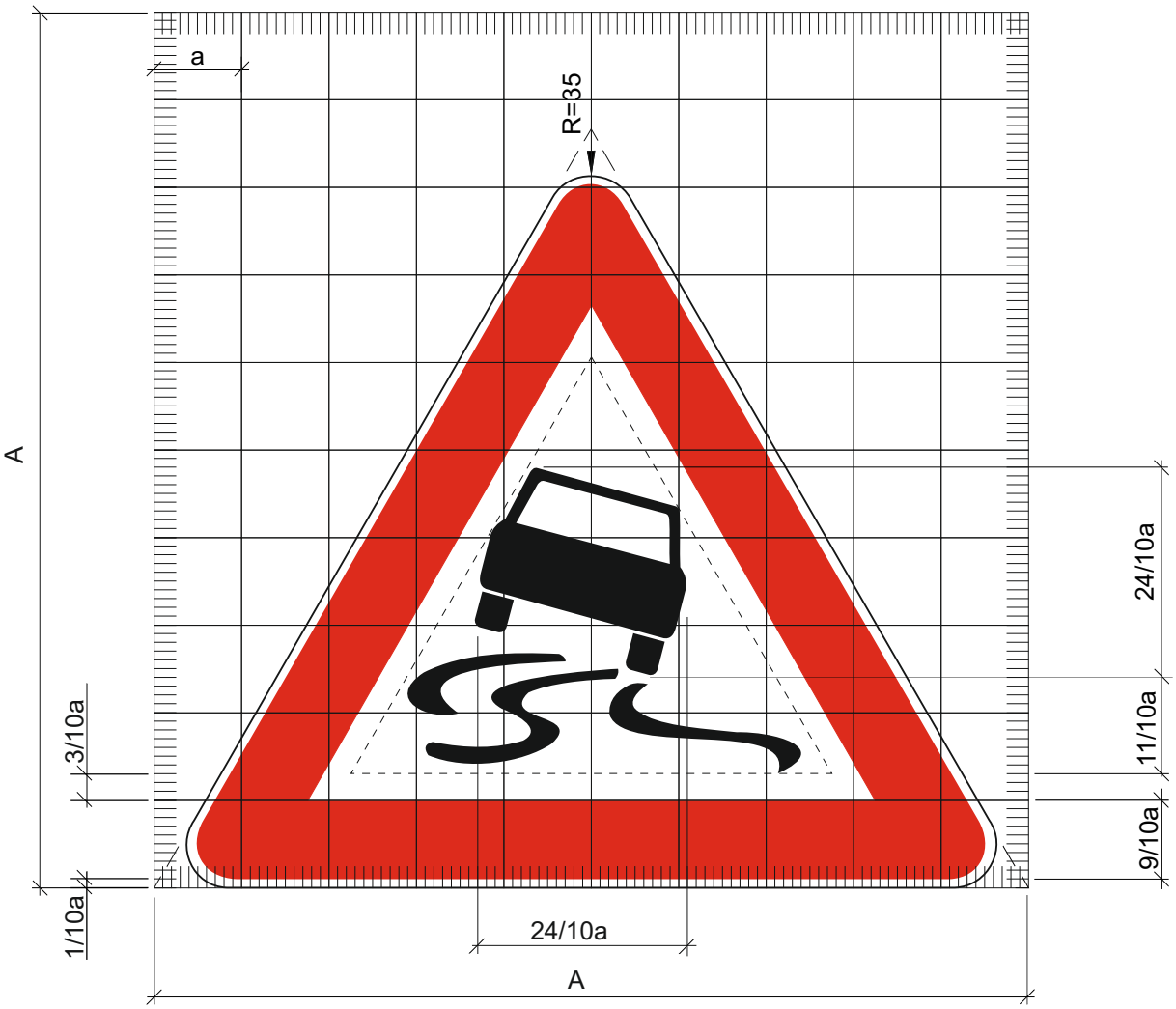

A = 10 a

a = 12, 9, 6, 4 cm

Oznaka prometnog znaka: A11

Značenje prometnog znaka: Poledica

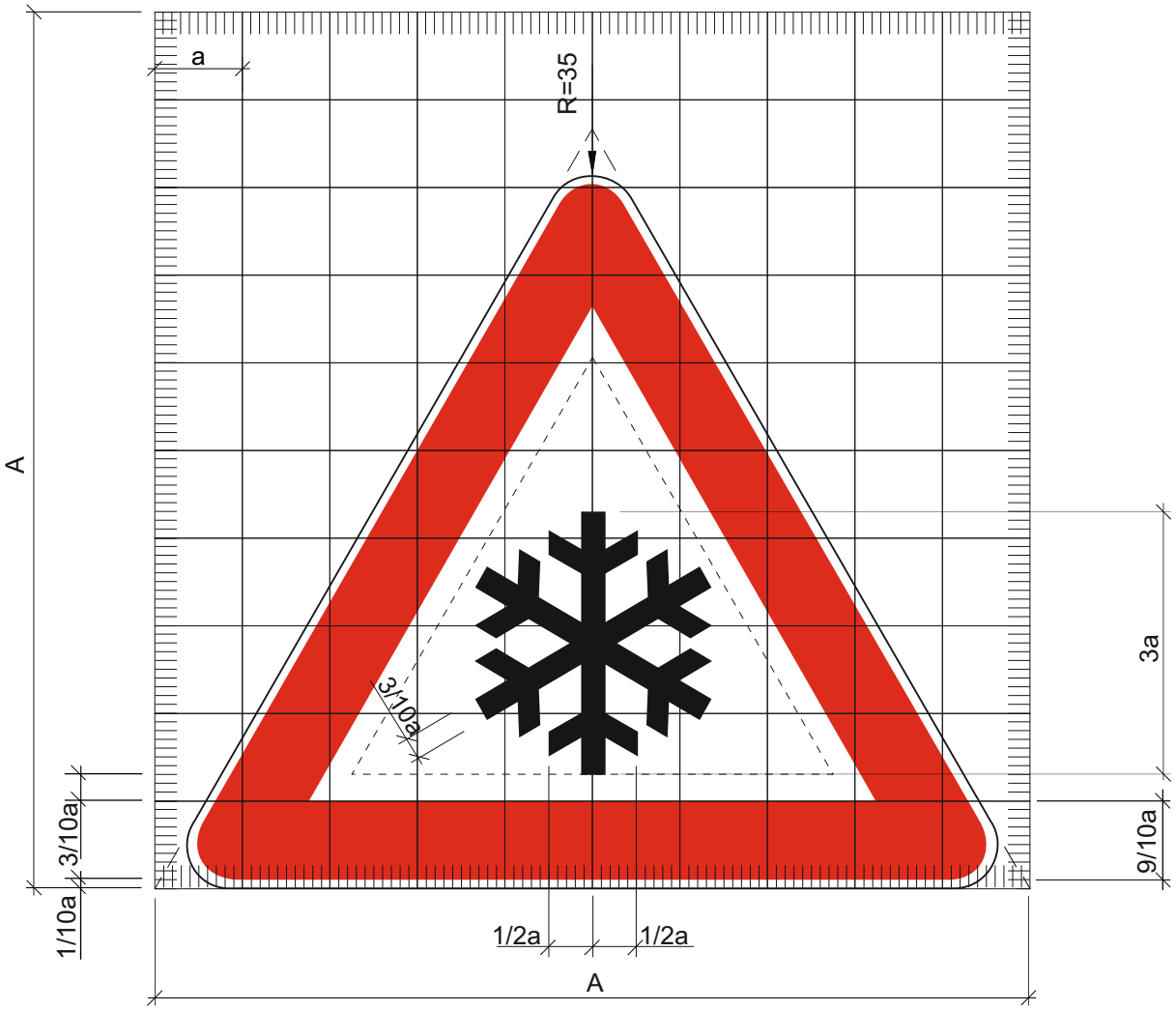

A = 10 a

a = 12, 9, 6, 4 cm

Oznaka prometnog znaka: A12

Značenje prometnog znaka: Kamenje pršti

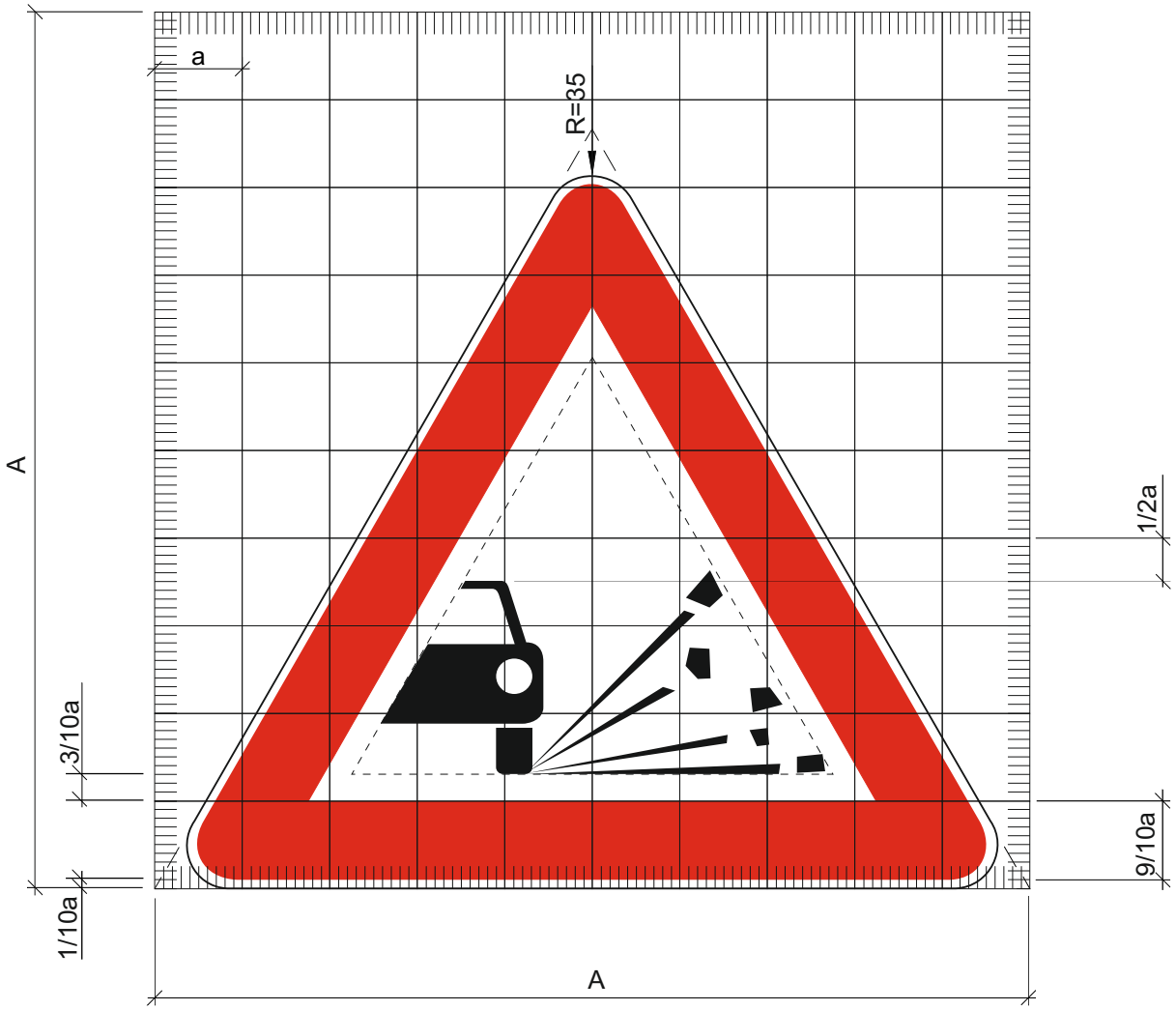

A = 10 a

a = 12, 9, 6, 4 cm

Oznaka prometnog znaka: A13

Značenje prometnog znaka: Kamenje pada

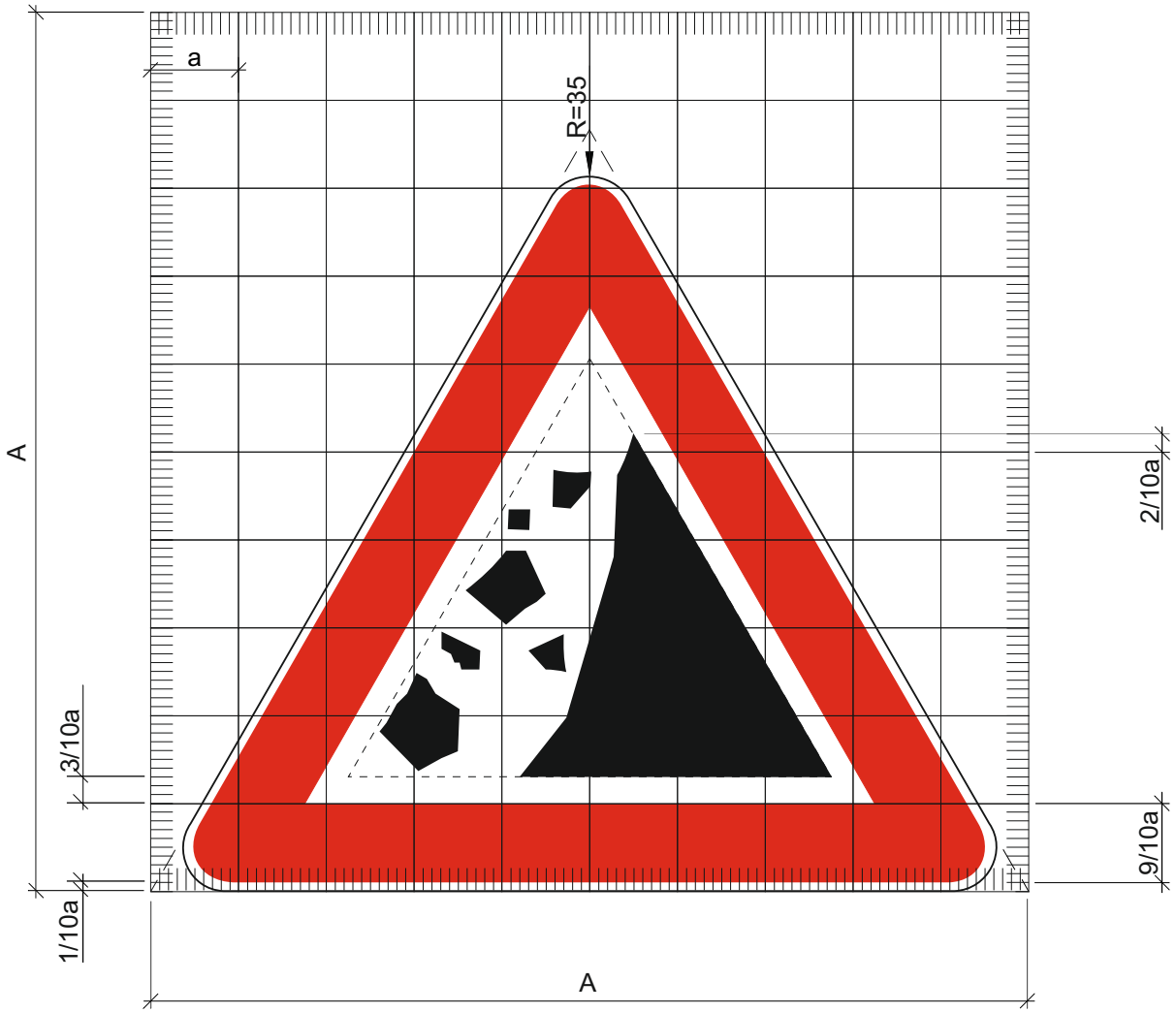

A = 10 a

a = 12, 9, 6, 4 cm

Oznaka prometnog znaka: A13-1

Značenje prometnog znaka: Kamenje pada

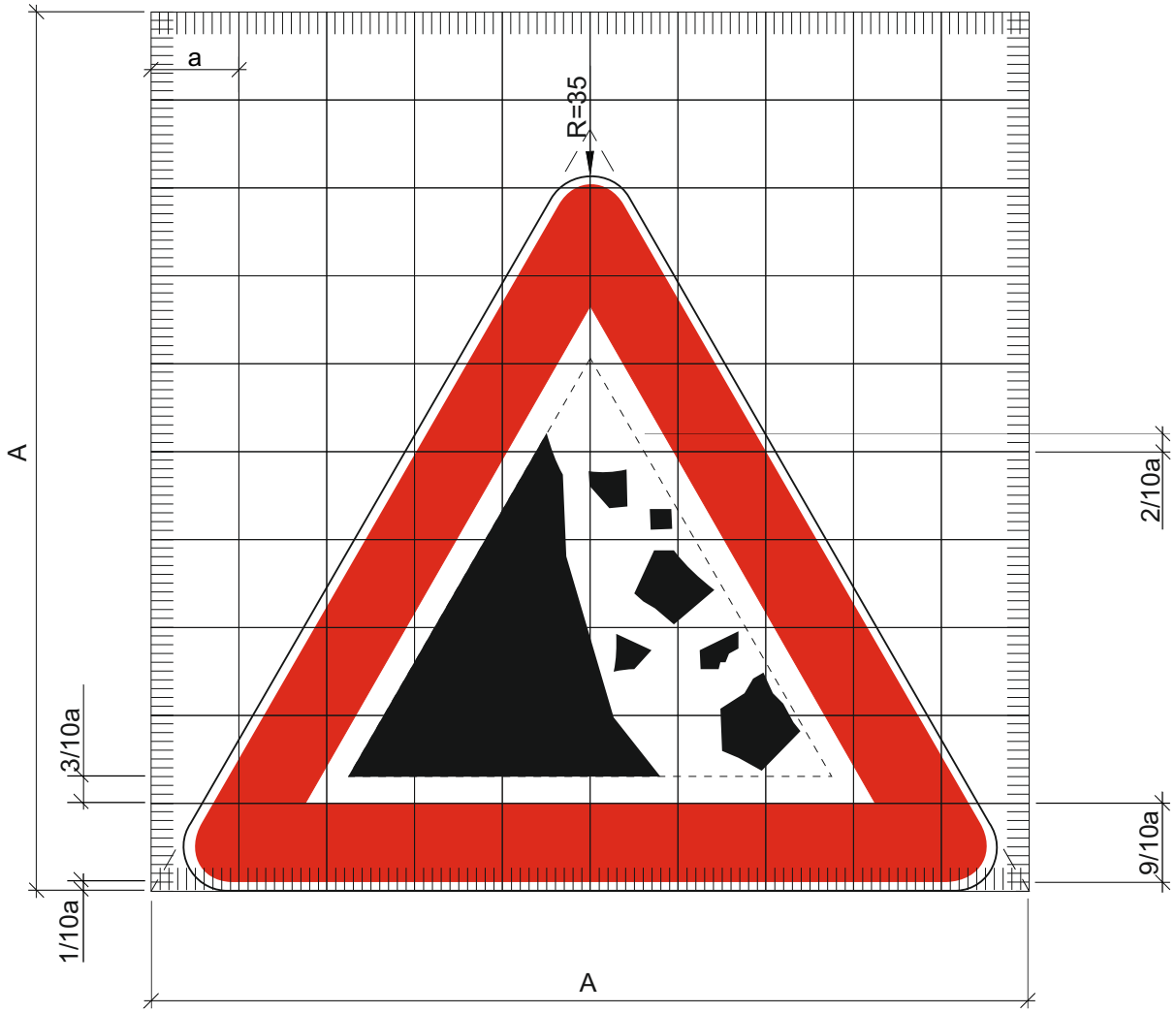

A = 10 a

a = 12, 9, 6, 4 cm

Oznaka prometnog znaka: A14

Značenje prometnog znaka: Nailazak na prometna svjetla

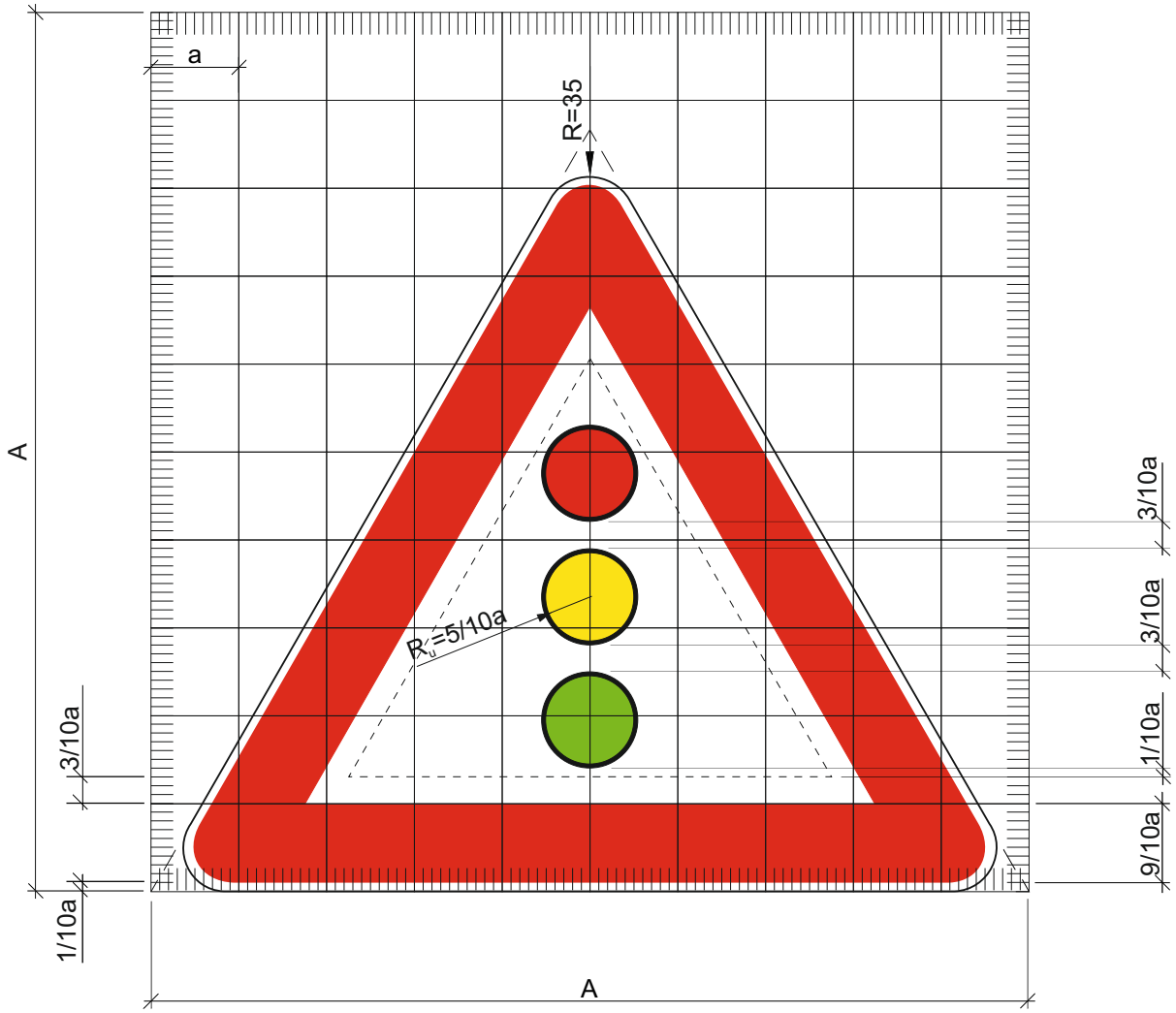

A = 10 a

a = 12, 9, 6, 4 cm

Oznaka prometnog znaka: A14-1

Značenje prometnog znaka: Nailazak na prometna svjetla

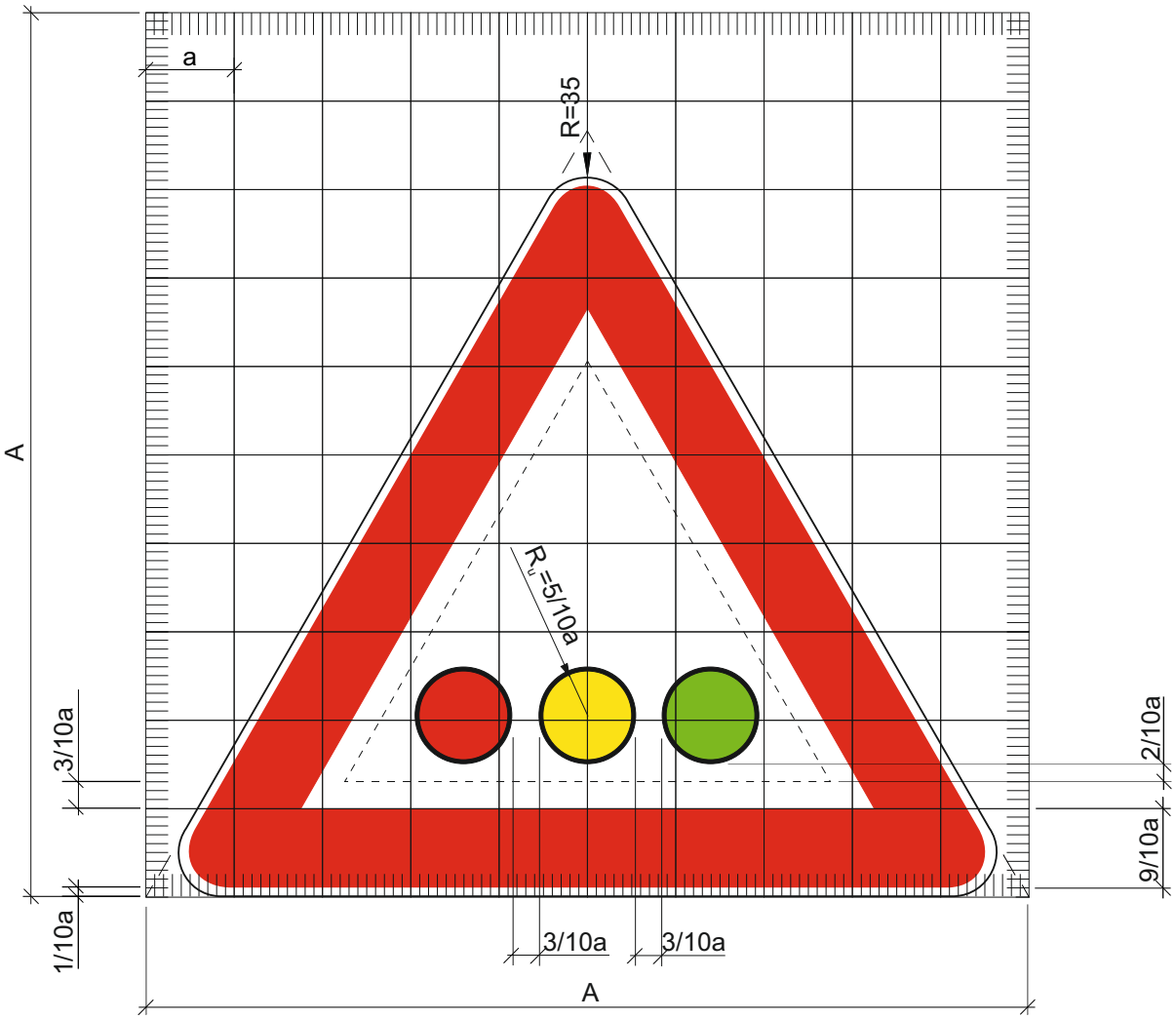

A = 10 a

a = 12, 9, 6, 4 cm

Oznaka prometnog znaka: A15

Značenje prometnog znaka: Radovi na cesti

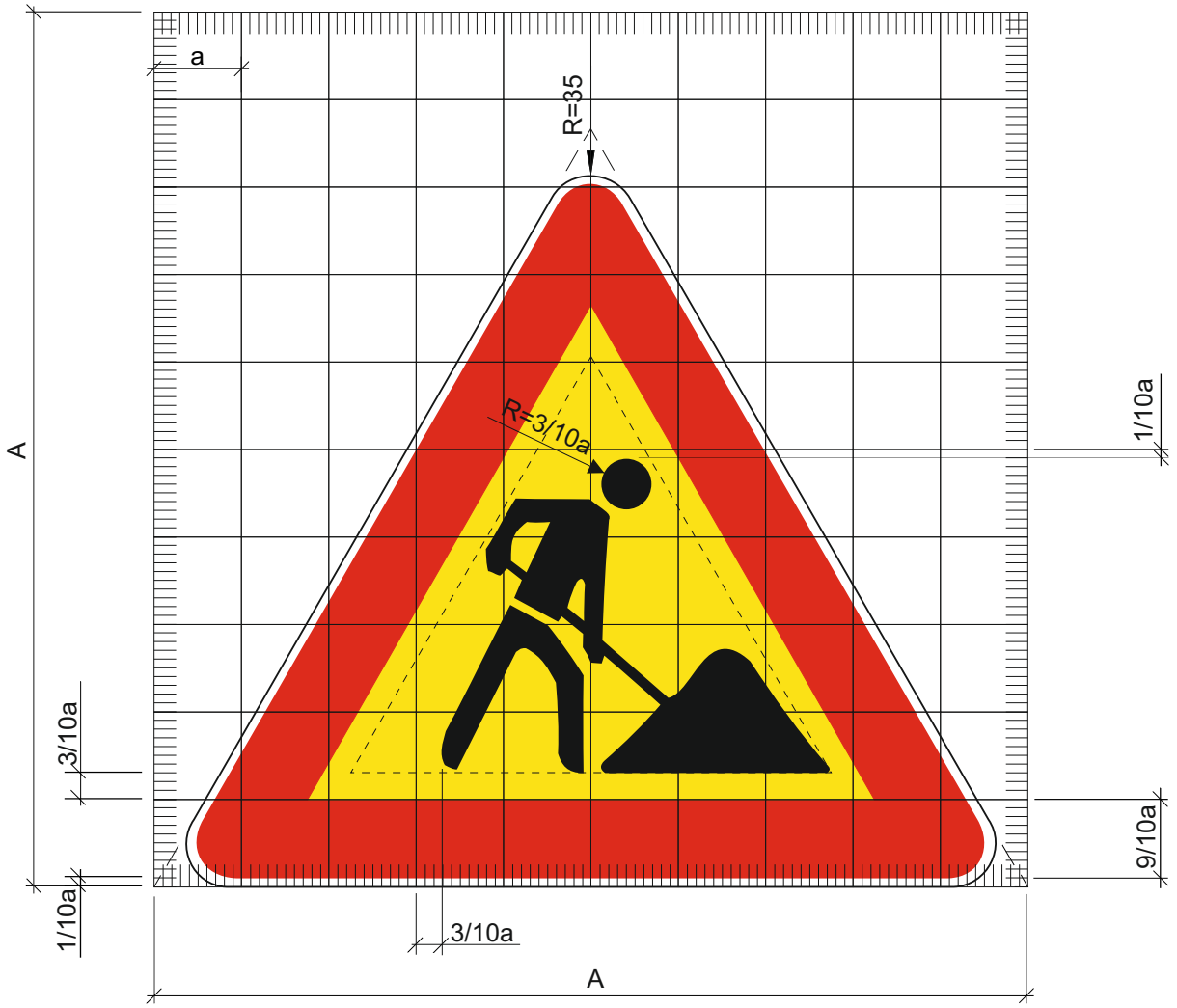

A = 10 a

a = 12, 9, 6, 4 cm

Oznaka prometnog znaka: A16

Značenje prometnog znaka: Promet u oba smjera

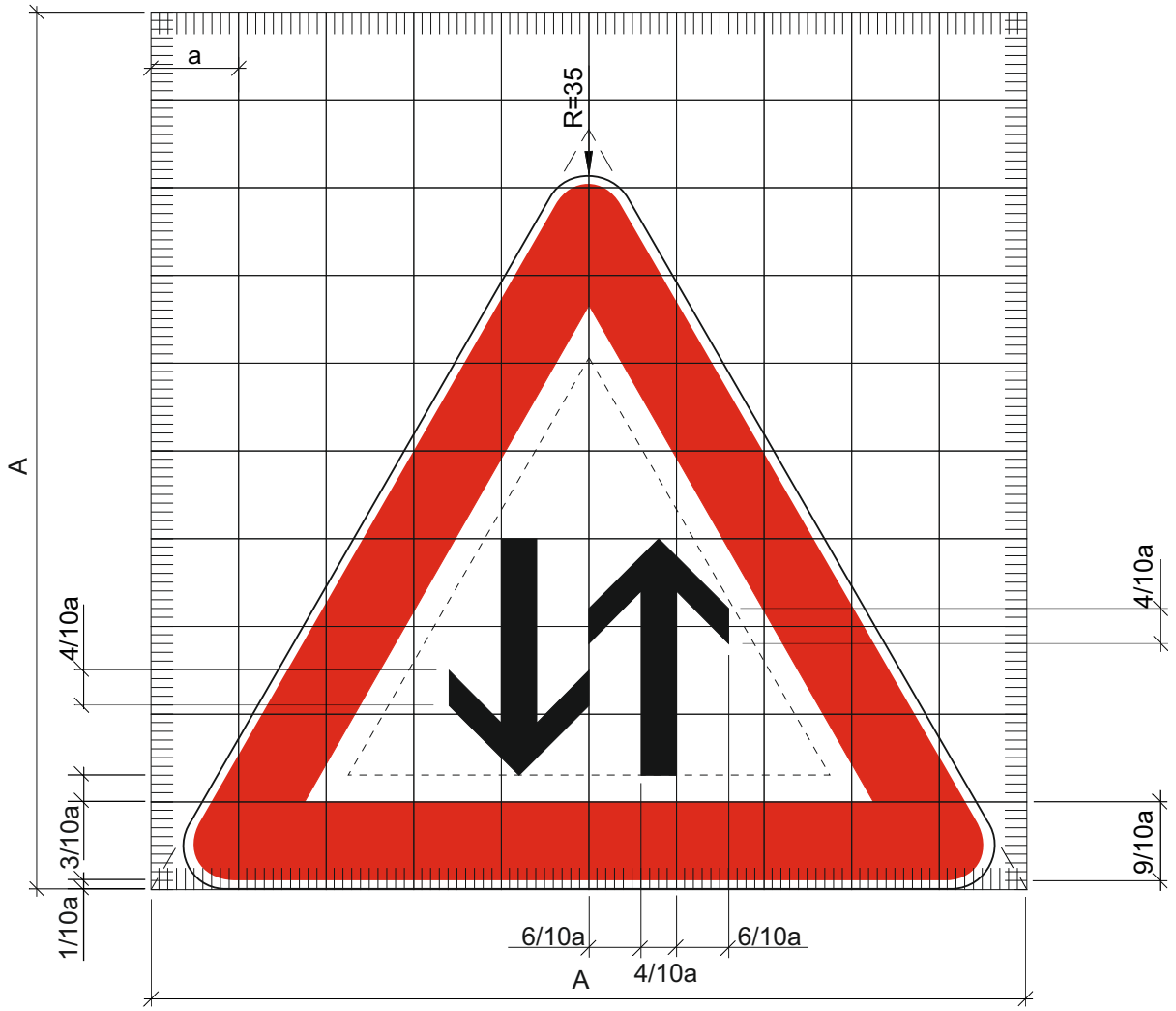

A = 10 a

a = 12, 9, 6, 4 cm

Oznaka prometnog znaka: A17

Značenje prometnog znaka: Prometna nesreća

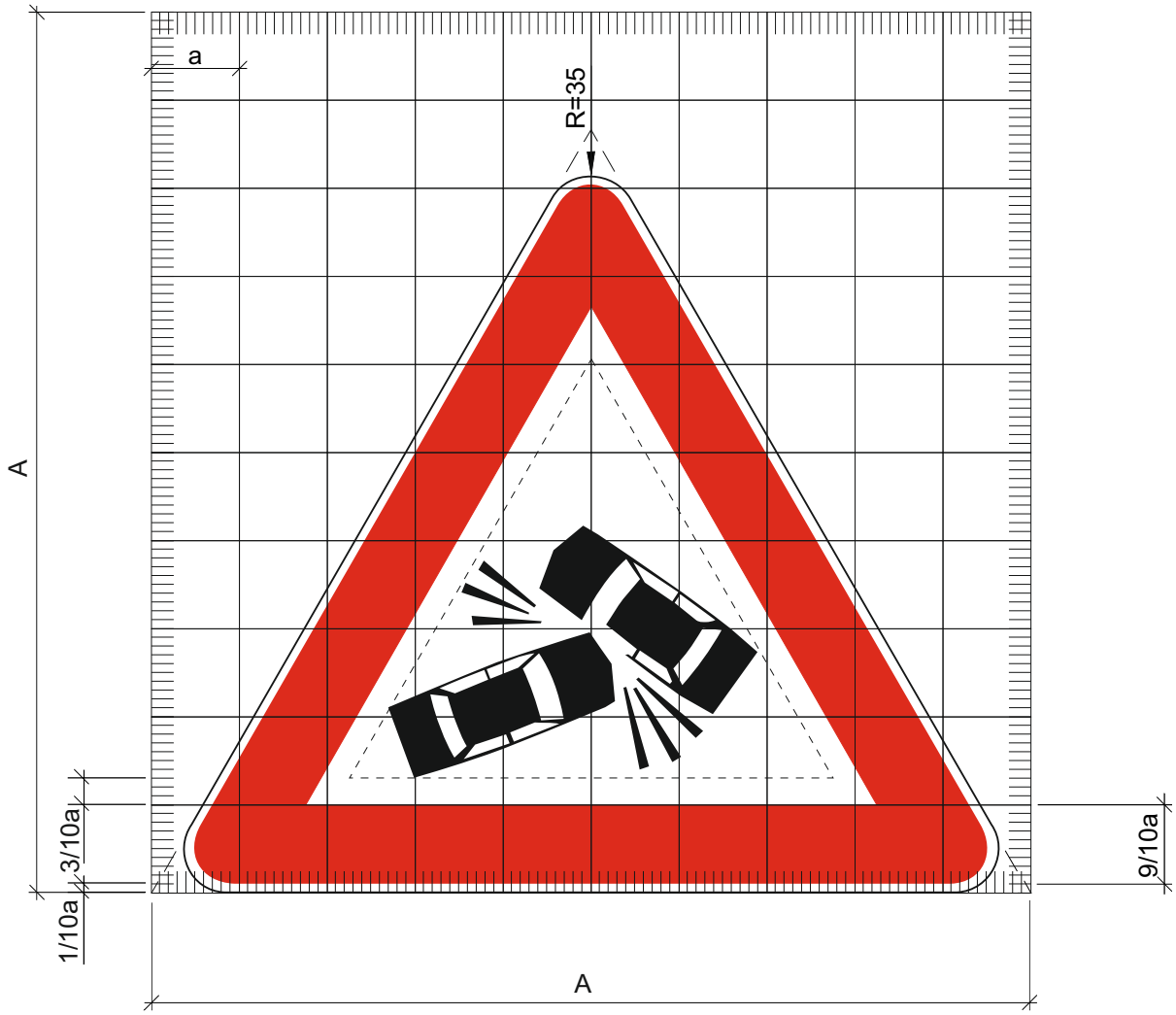

A = 10 a

a = 12, 9, 6, 4 cm

Oznaka prometnog znaka: A18

Značenje prometnog znaka: Kolona zaustavljenih vozila

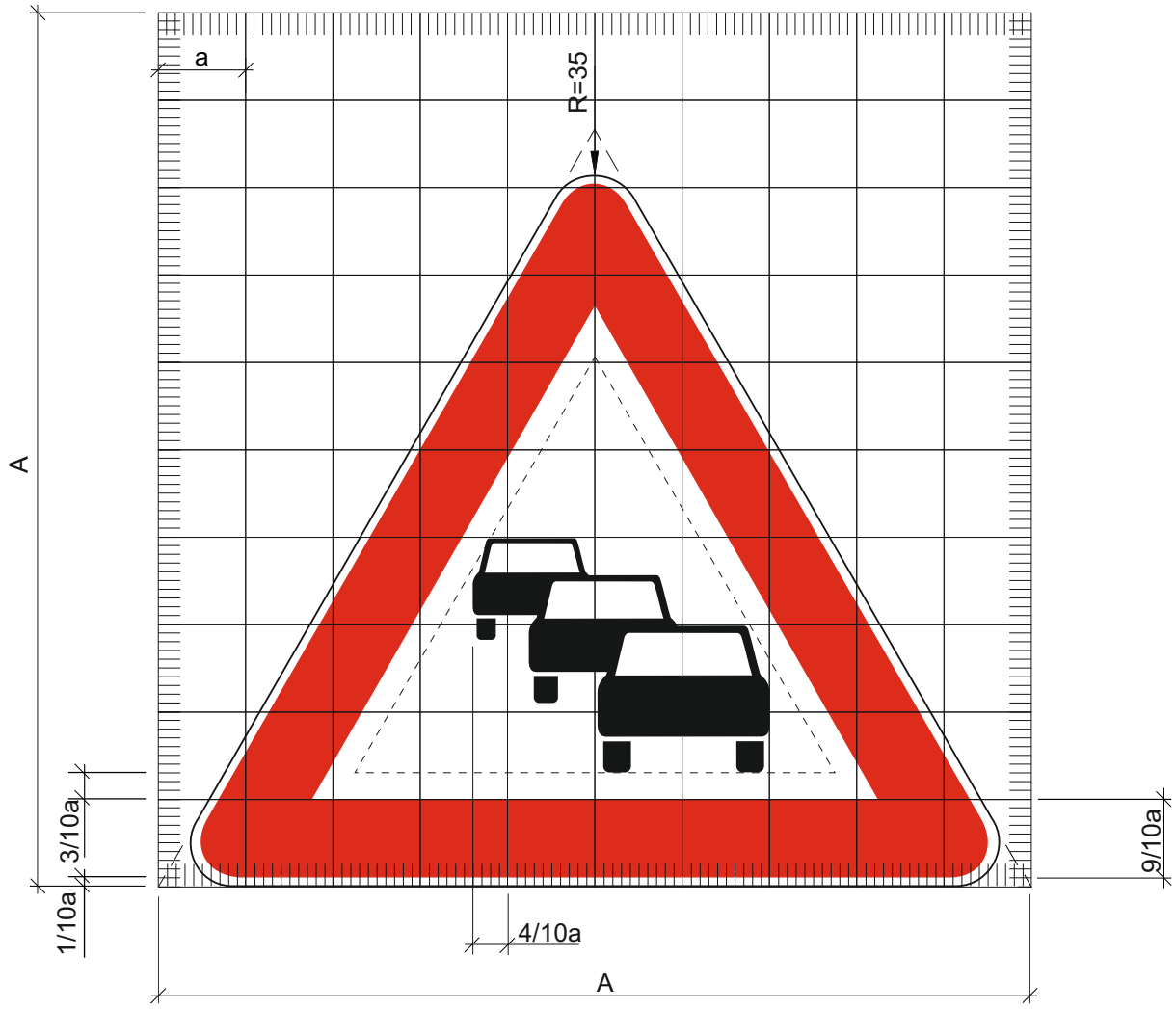

A = 10 a

a = 12, 9, 6, 4 cm

Oznaka prometnog znaka: A19

Značenje prometnog znaka: Neutvrđena bankina

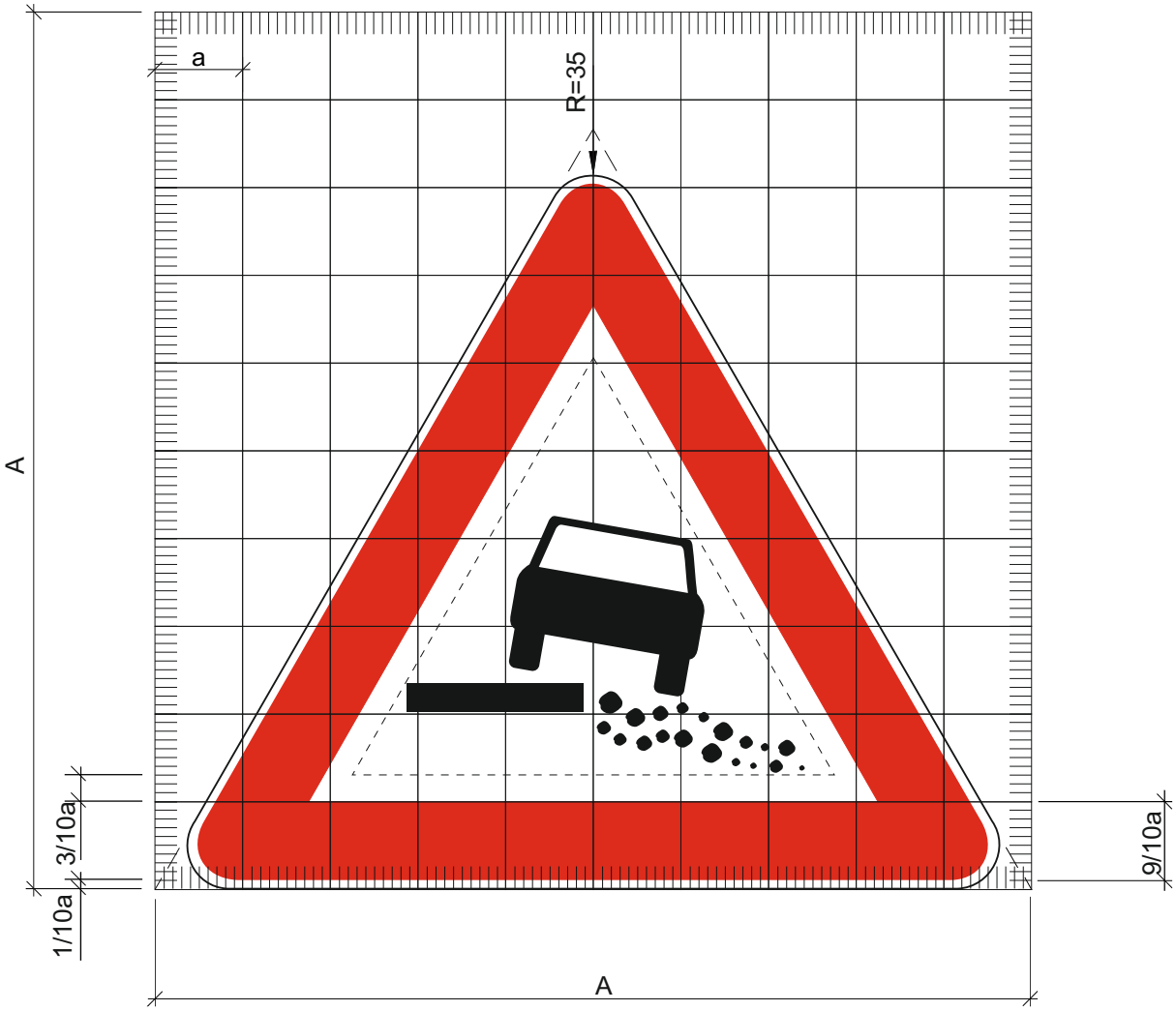

A = 10 a

a = 12, 9, 6, 4 cm

Oznaka prometnog znaka: A20

Značenje prometnog znaka: Pješaci na cesti

A = 10 a

a = 12, 9, 6, 4 cm

Oznaka prometnog znaka: A21

Značenje prometnog znaka: Približavanje obilježenom pješačkom prijelazu

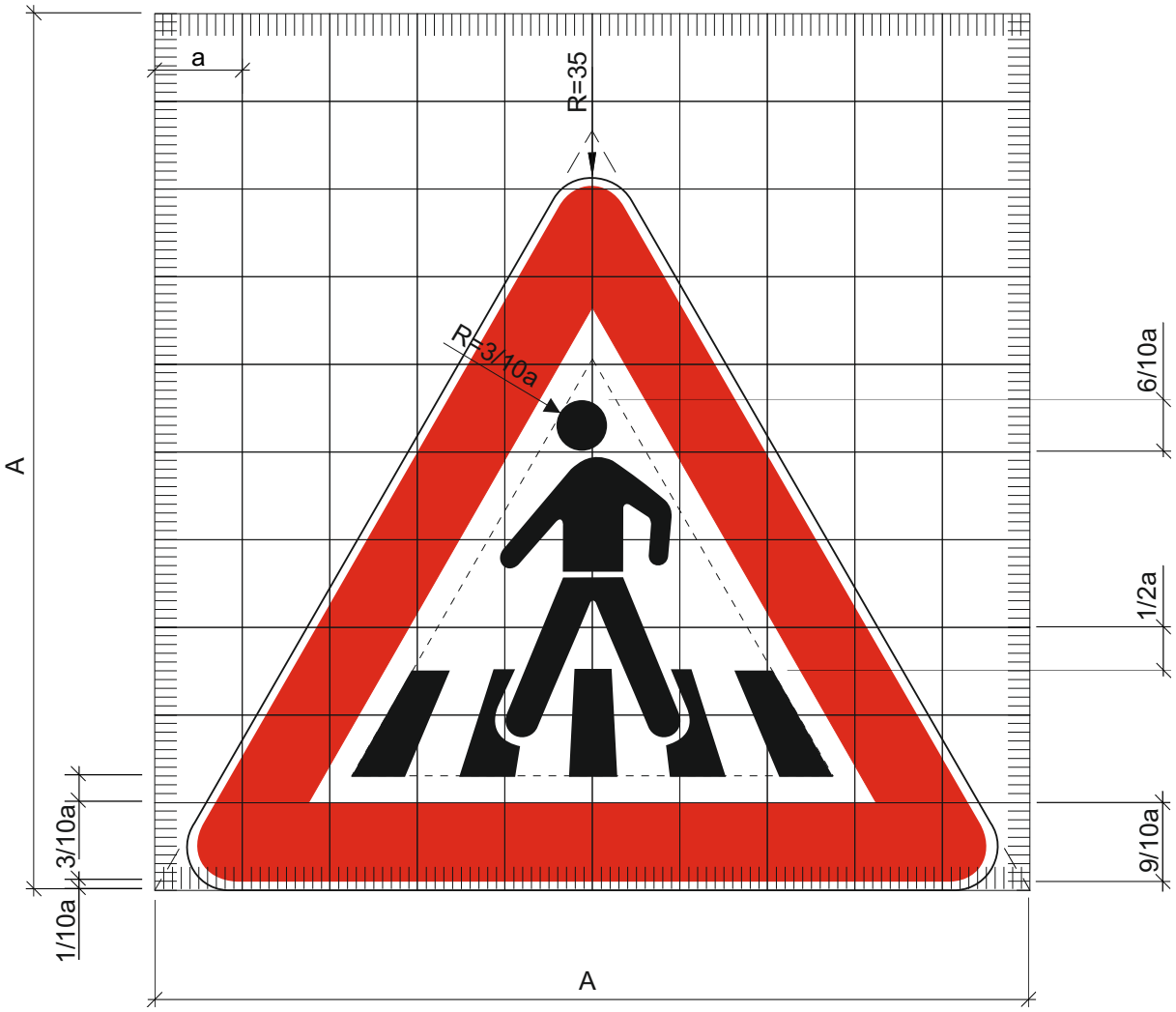

A = 10 a

a = 12, 9, 6, 4 cm

Oznaka prometnog znaka: A22

Značenje prometnog znaka: Djeca na cesti

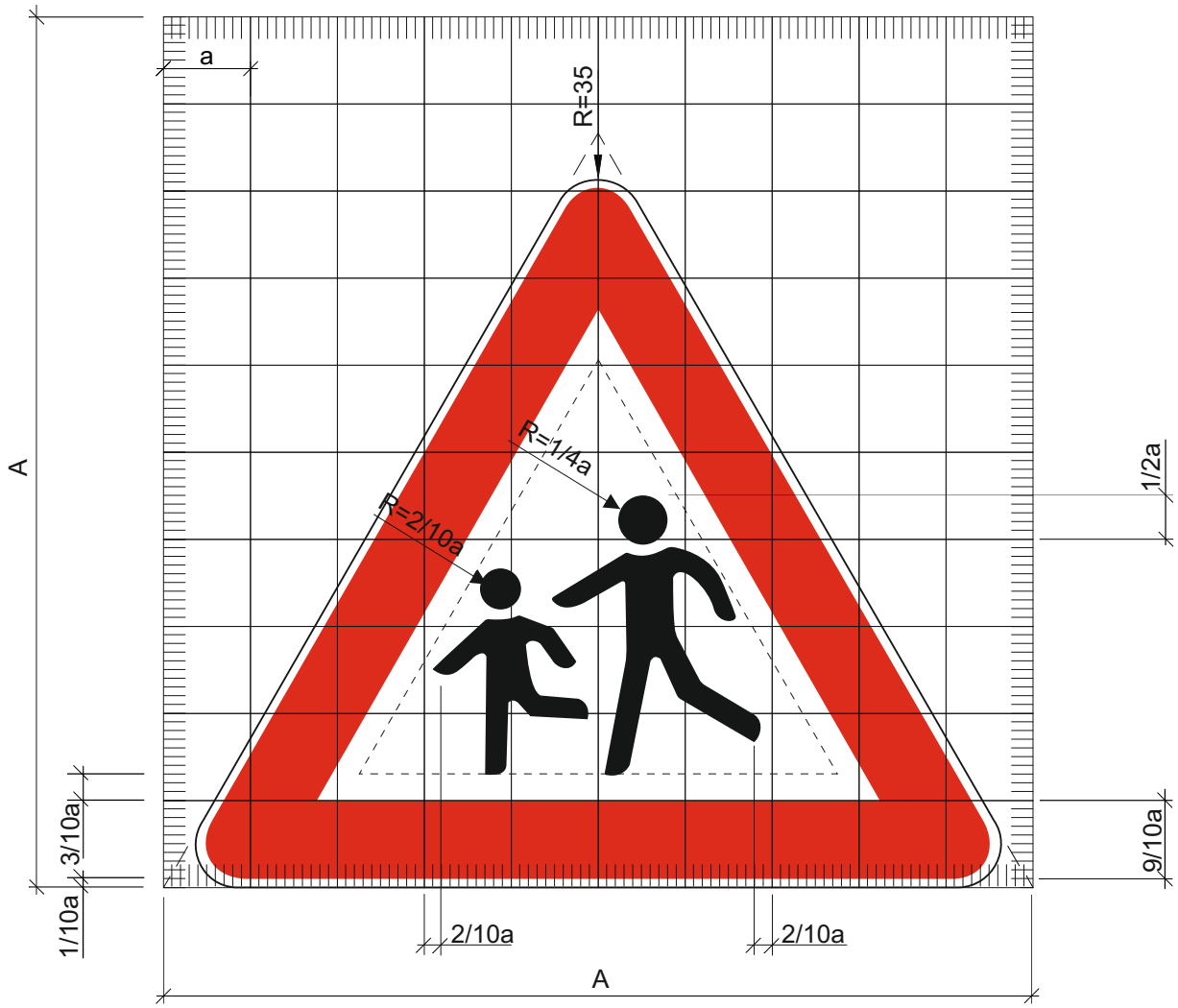

A = 10 a

a = 12, 9, 6, 4 cm

Oznaka prometnog znaka: A22-1

Značenje prometnog znaka: Djeca na cesti

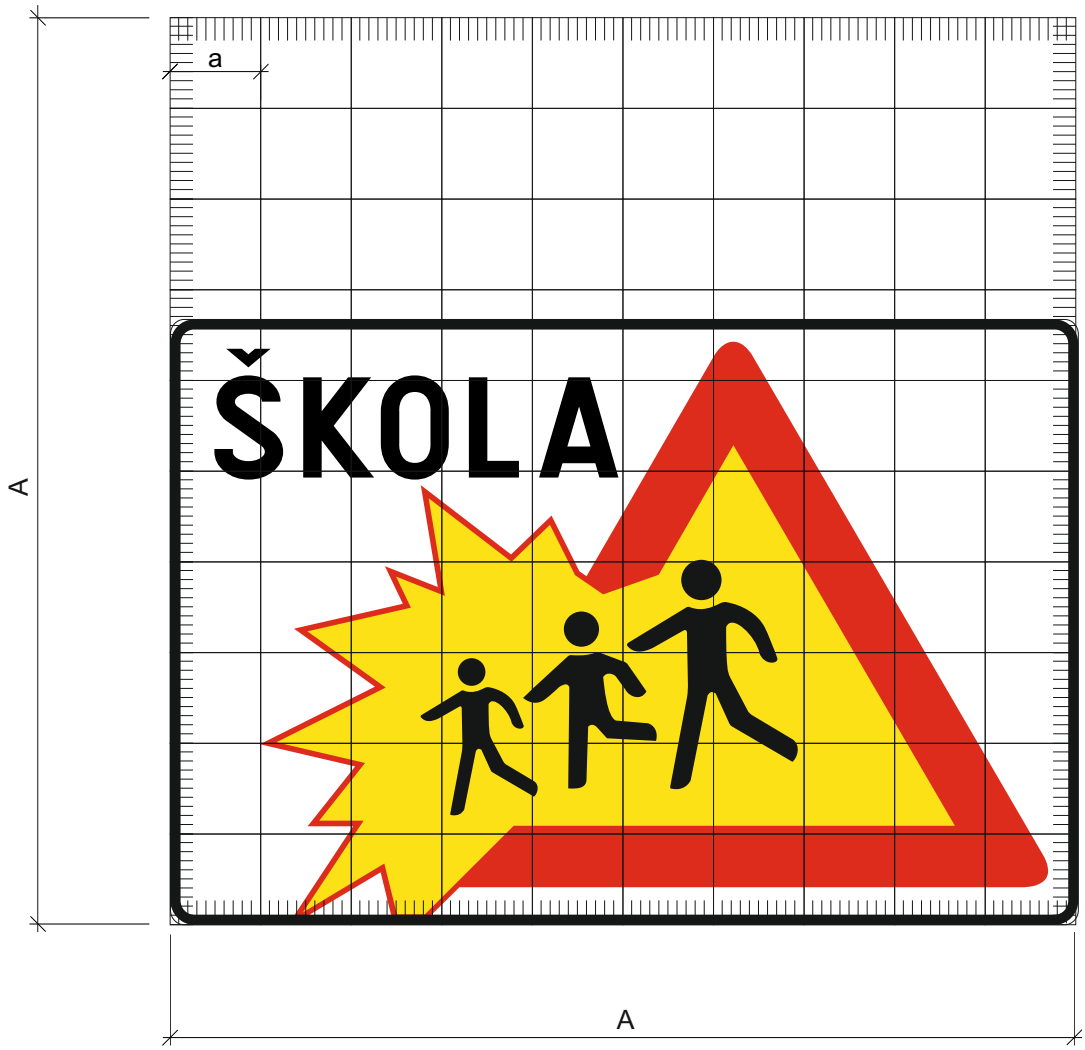

A = 10 a

a = 12, 9 cm

Oznaka prometnog znaka: A22-2

Značenje prometnog znaka: Djeca na cesti

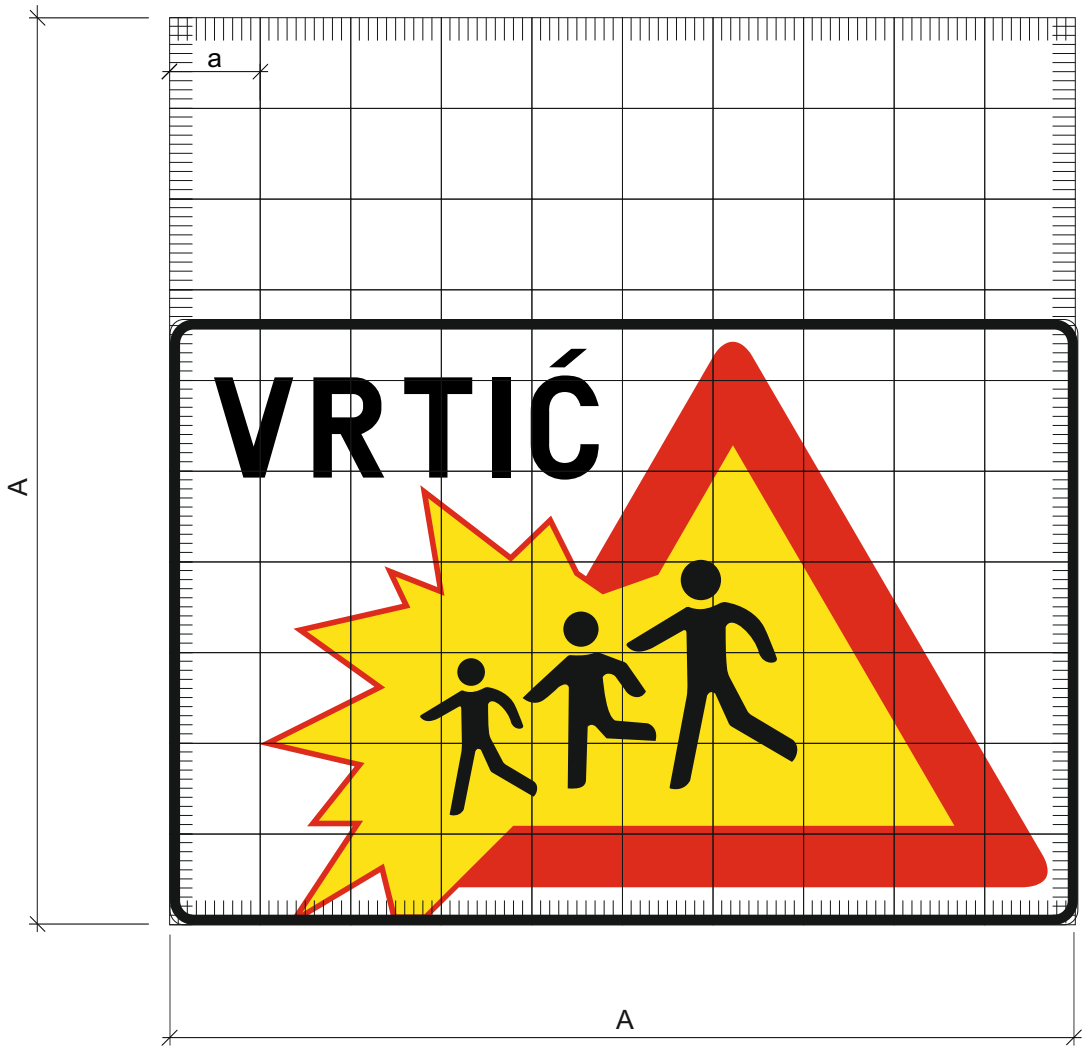

A = 10 a

a = 12, 9 cm

Oznaka prometnog znaka: A22-3

Značenje prometnog znaka: Djeca na cesti

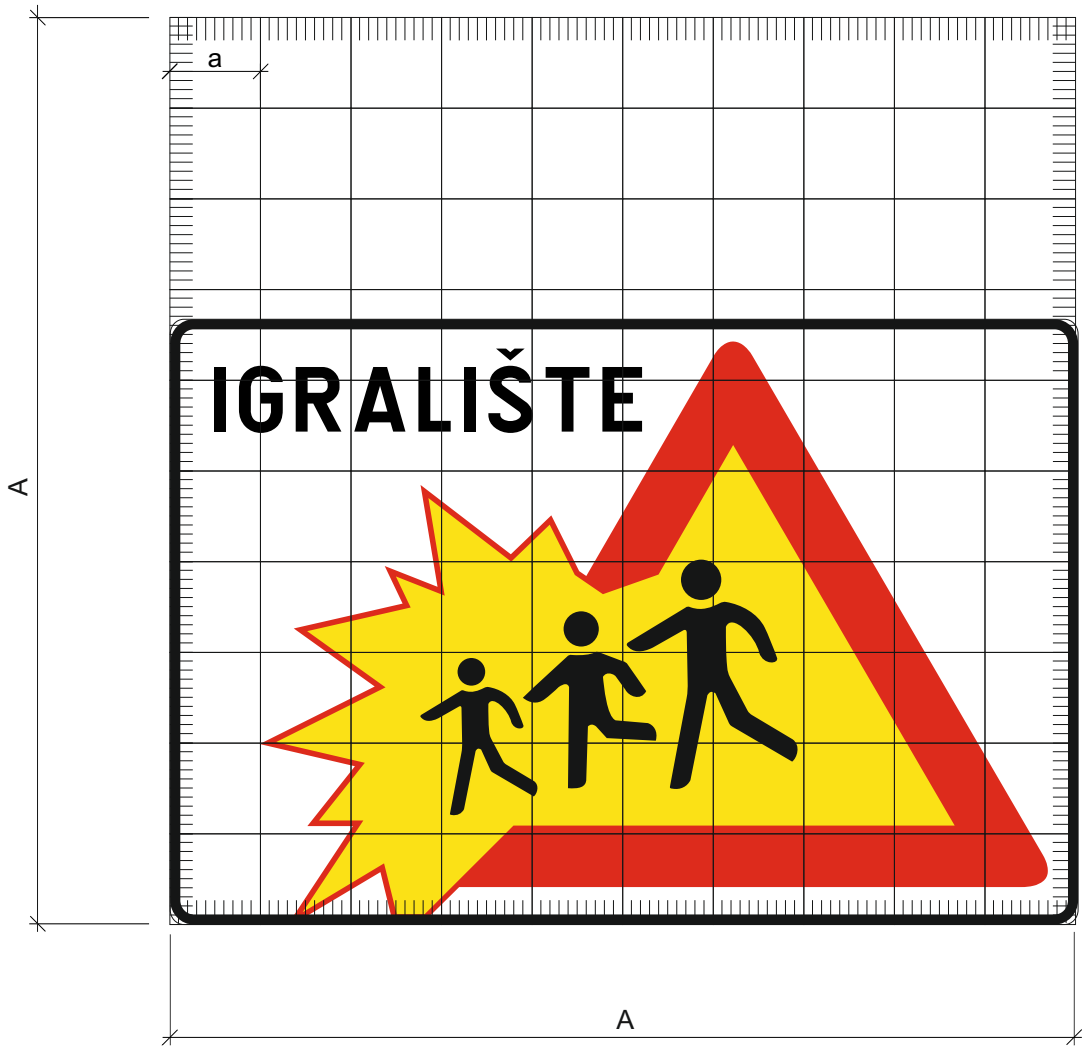

A = 10 a

a = 12, 9 cm

Oznaka prometnog znaka: A23

Značenje prometnog znaka: Blizina zrakoplovne piste

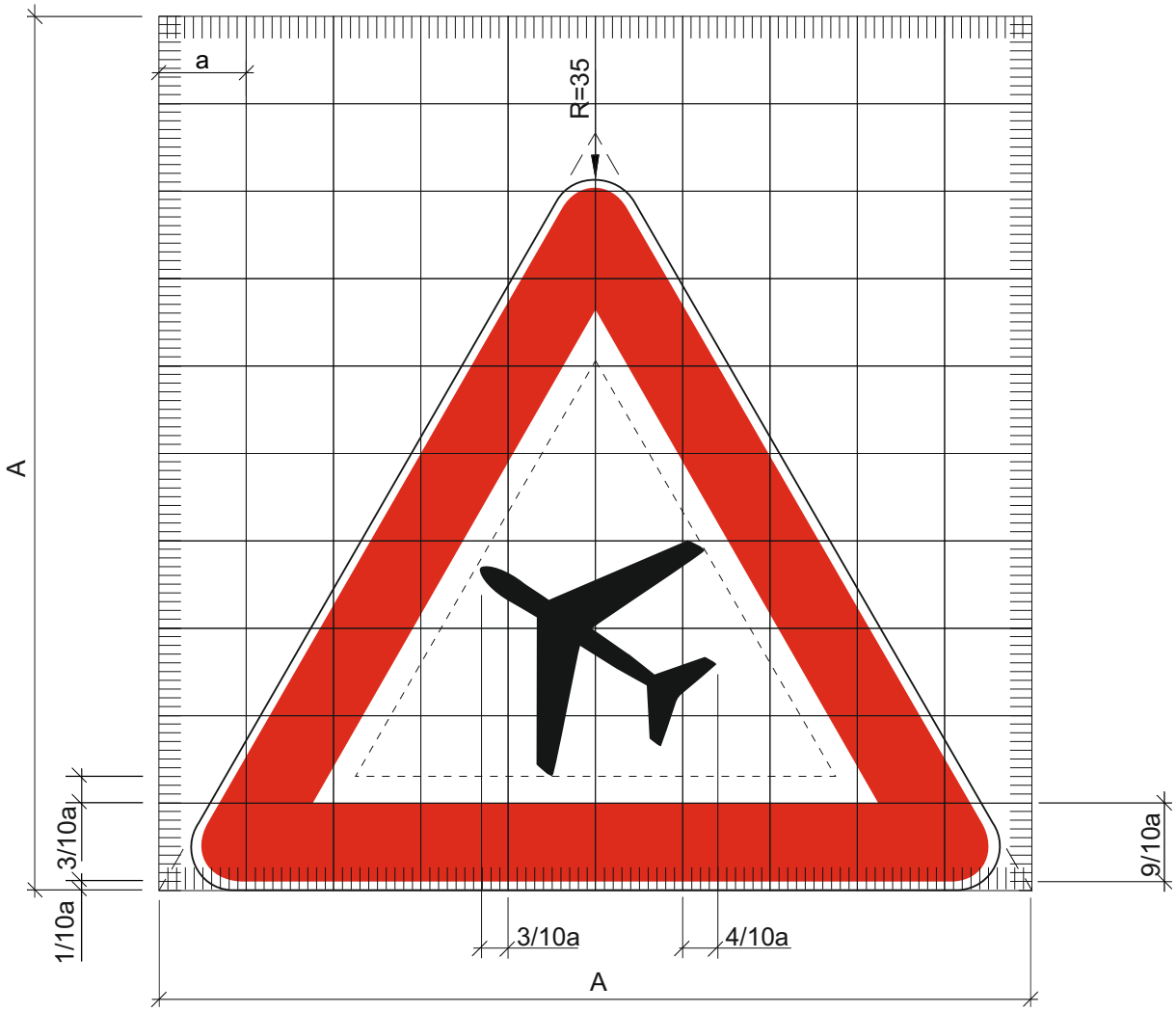

A = 10 a

a = 12, 9, 6, 4 cm

Oznaka prometnog znaka: A24

Značenje prometnog znaka: Tunel (galerija)

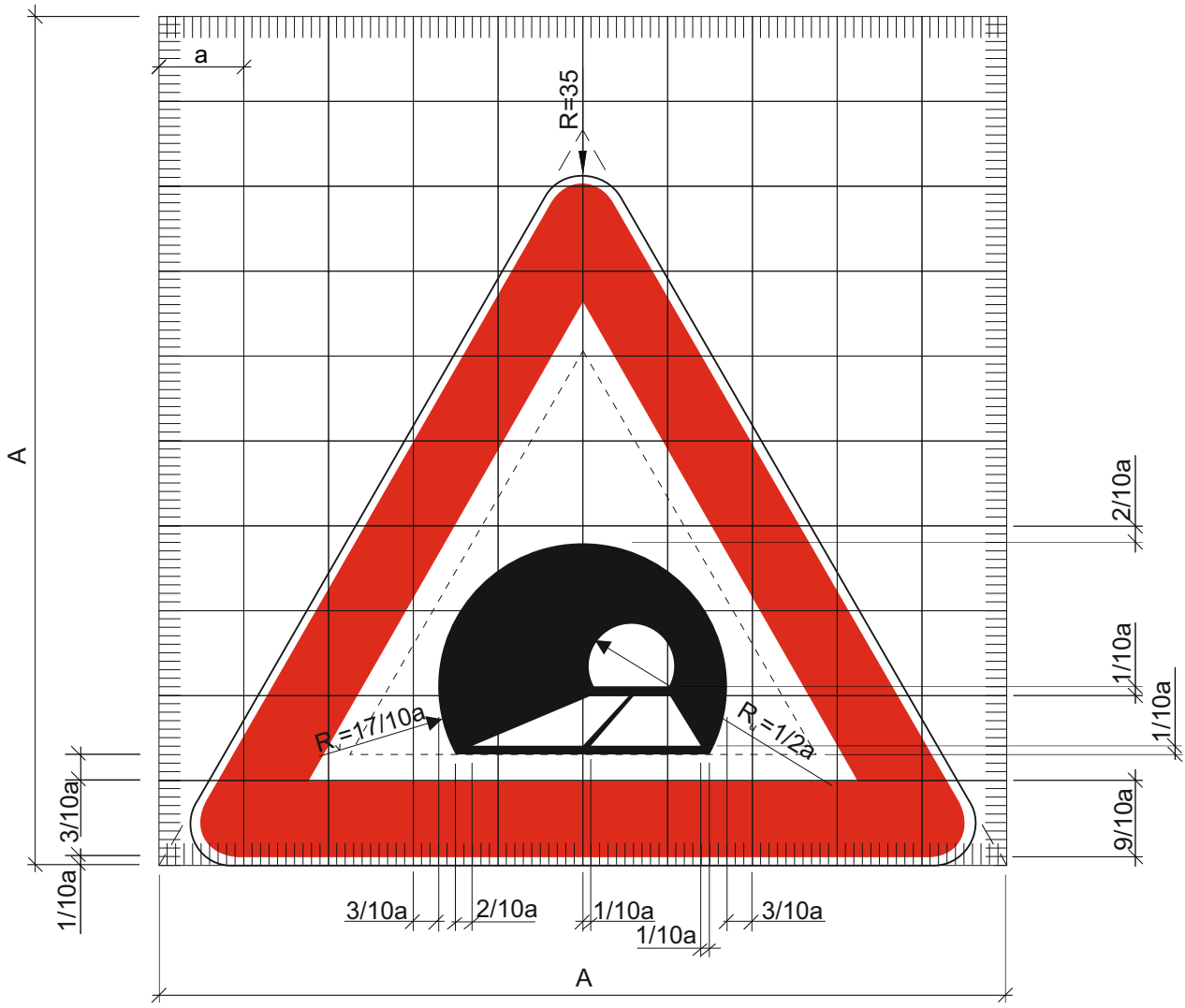

A = 10 a

a = 12, 9, 6, 4 cm

Oznaka prometnog znaka: A25

Značenje prometnog znaka: Bočni vjetar

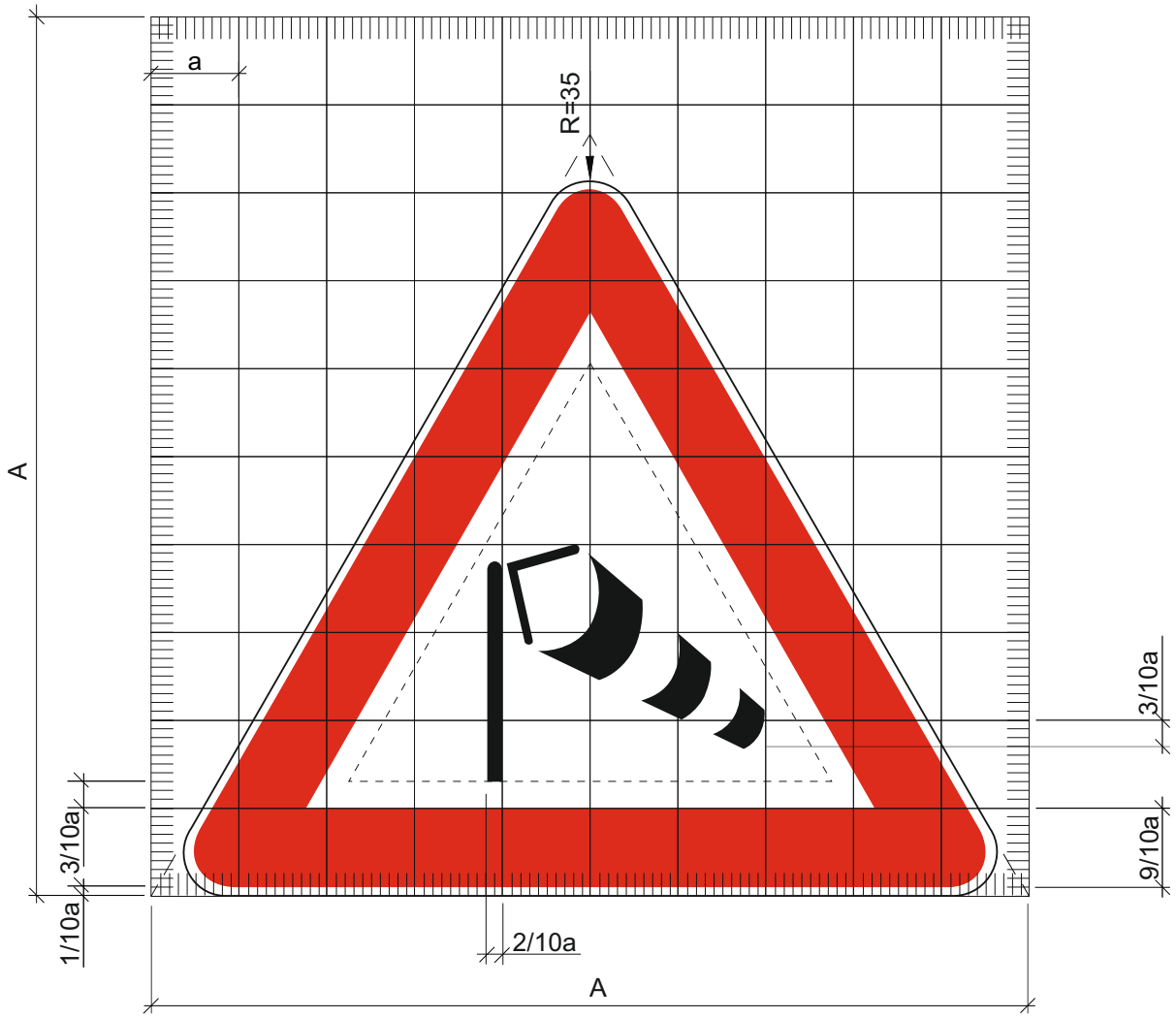

A = 10 a

a = 12, 9, 6, 4 cm

Oznaka prometnog znaka: A26

Značenje prometnog znaka: Opasnost od požara

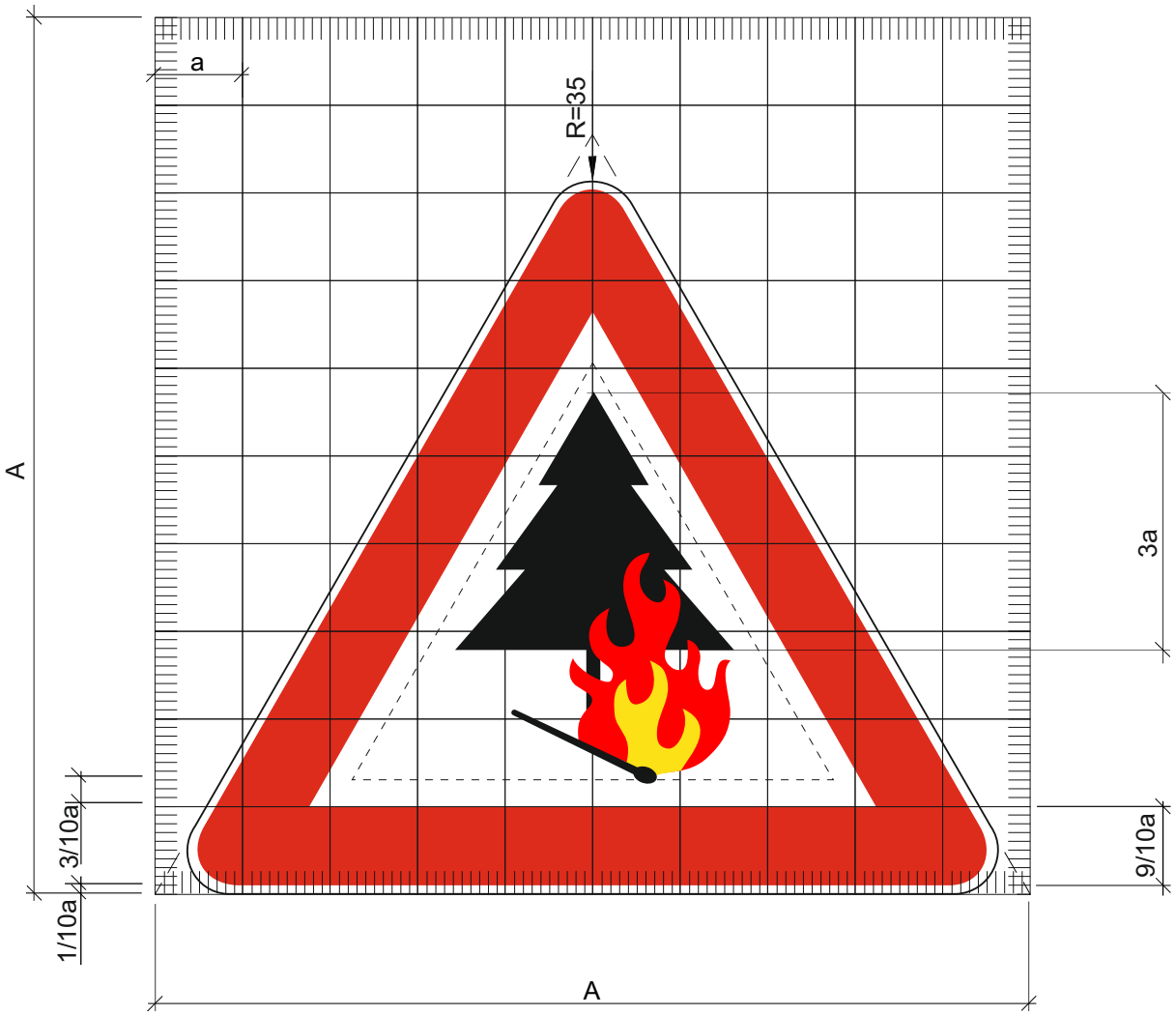

A = 10 a

a = 12, 9, 6, 4 cm

Oznaka prometnog znaka: A27

Značenje prometnog znaka: Biciklisti na cesti

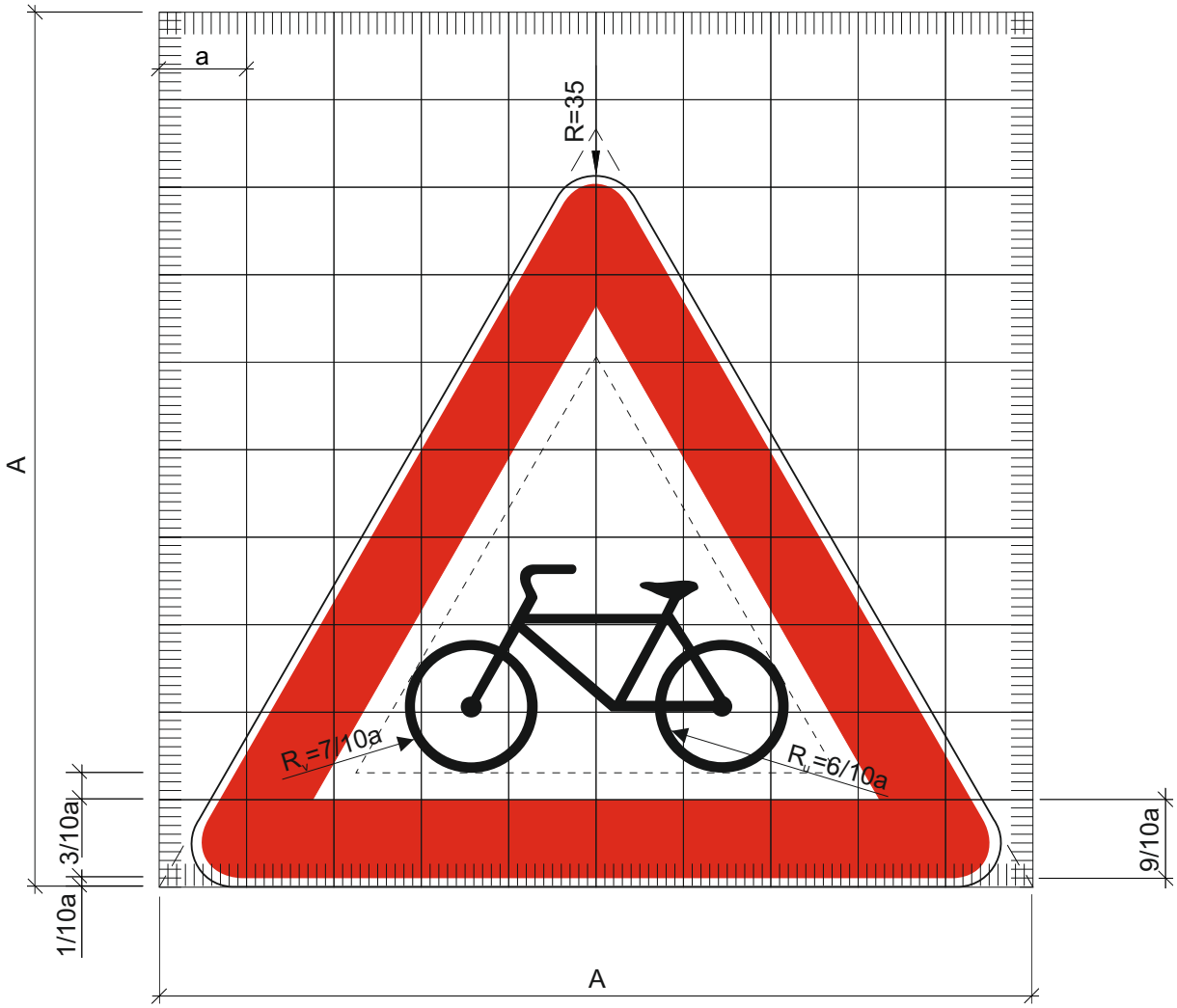

A = 10 a

a = 12, 9, 6, 4 cm

Oznaka prometnog znaka: A28

Značenje prometnog znaka: Pokretni most

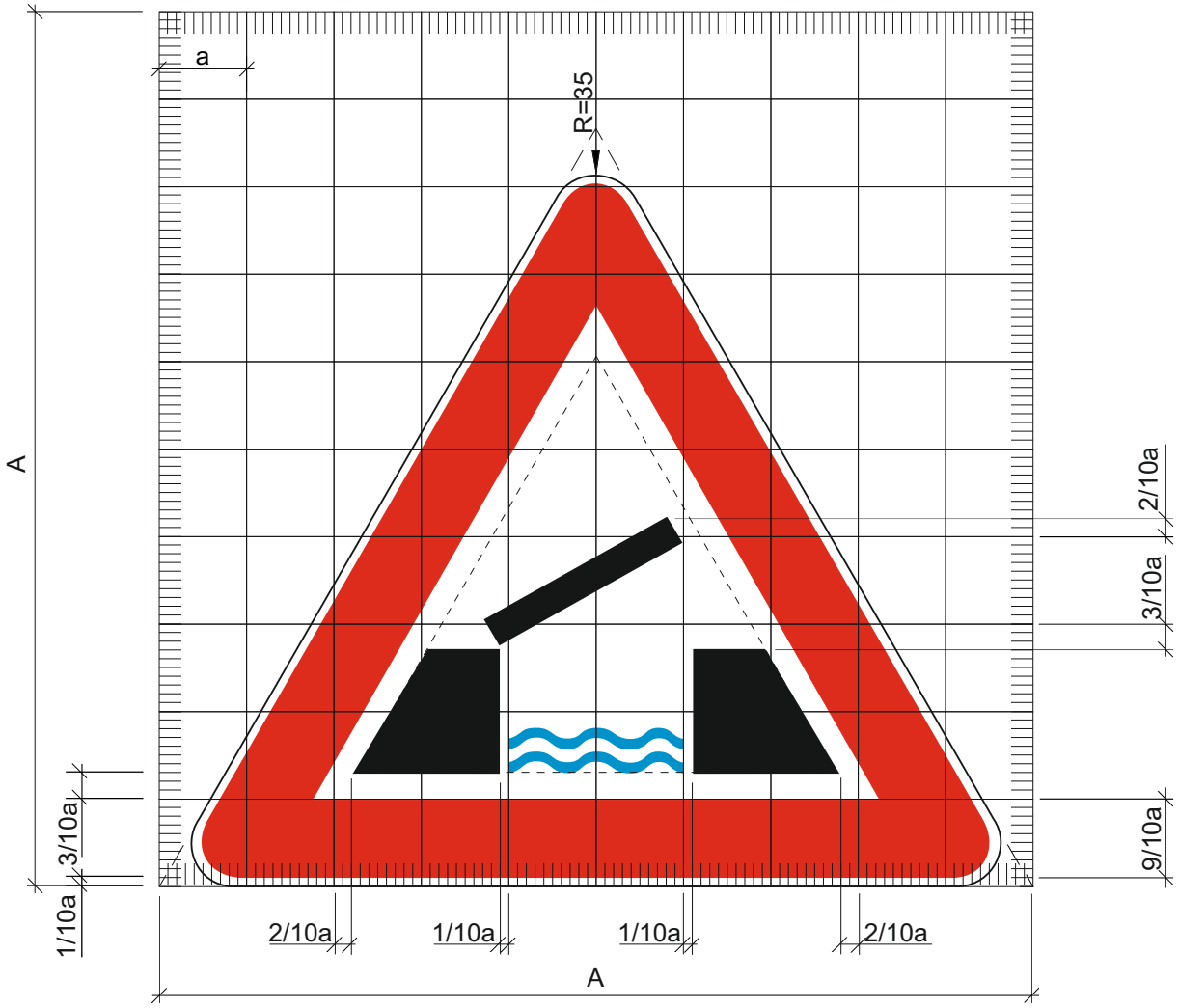

A = 10 a

a = 12, 9, 6, 4 cm

Oznaka prometnog znaka: A29

Značenje prometnog znaka: Blizina obale

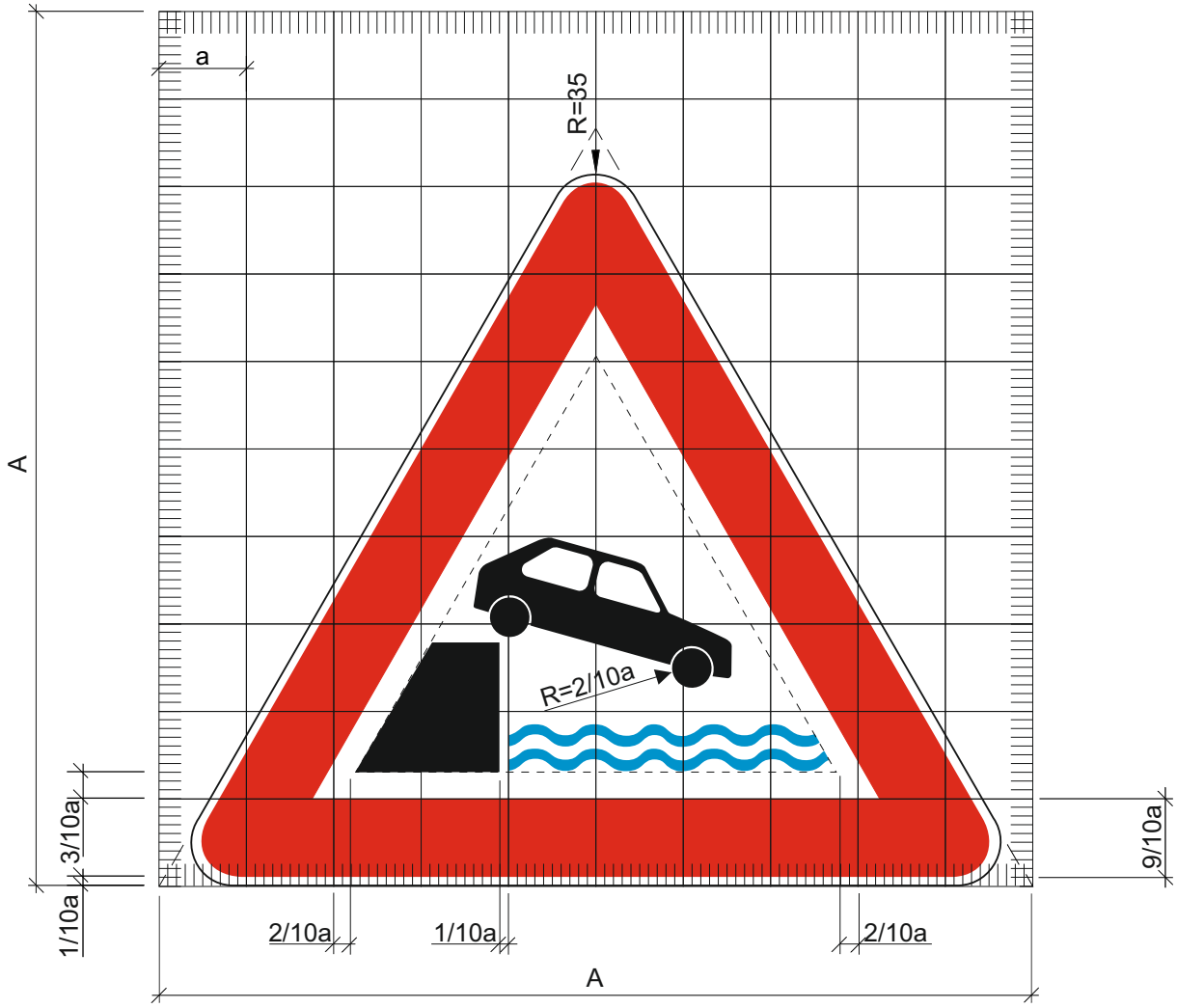

A = 10 a

a = 12, 9, 6, 4 cm

Oznaka prometnog znaka: A30

Značenje prometnog znaka: Tramvajska pruga

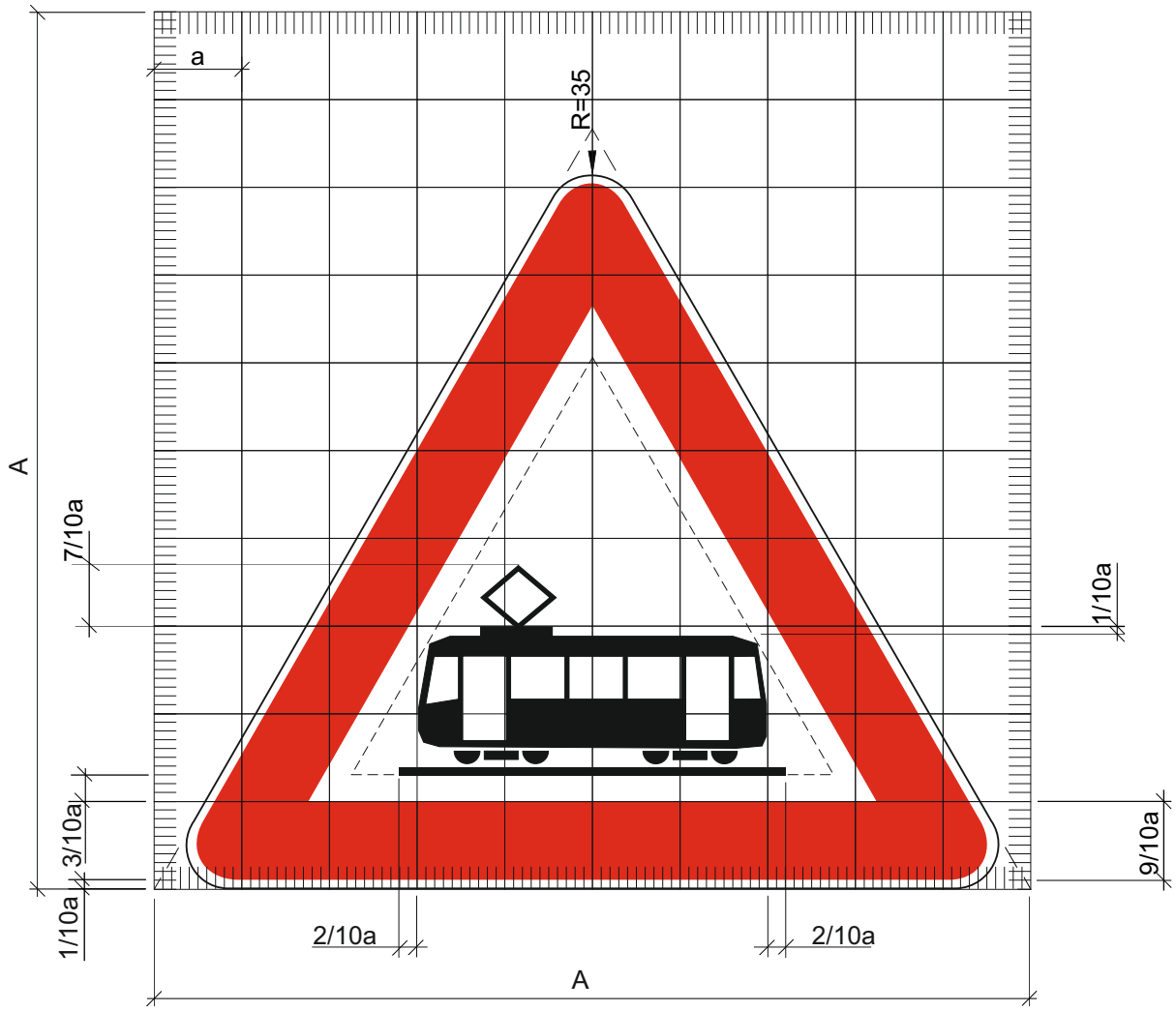

A = 10 a

a = 12, 9, 6, 4 cm

Oznaka prometnog znaka: A31

Značenje prometnog znaka: Životinje na cesti

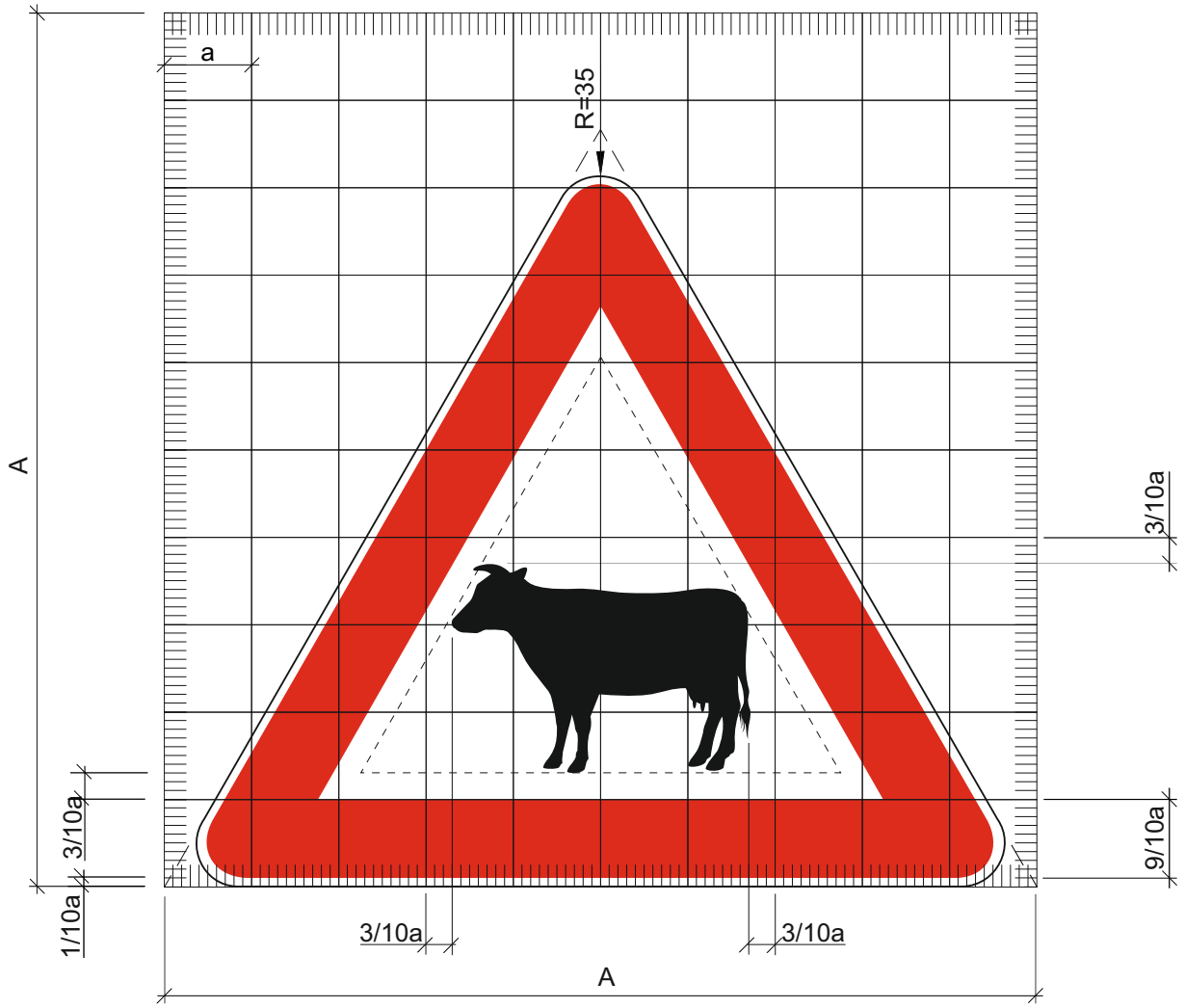

A = 10 a

a = 12, 9, 6, 4 cm

Oznaka prometnog znaka: A32

Značenje prometnog znaka: Divljač na cesti

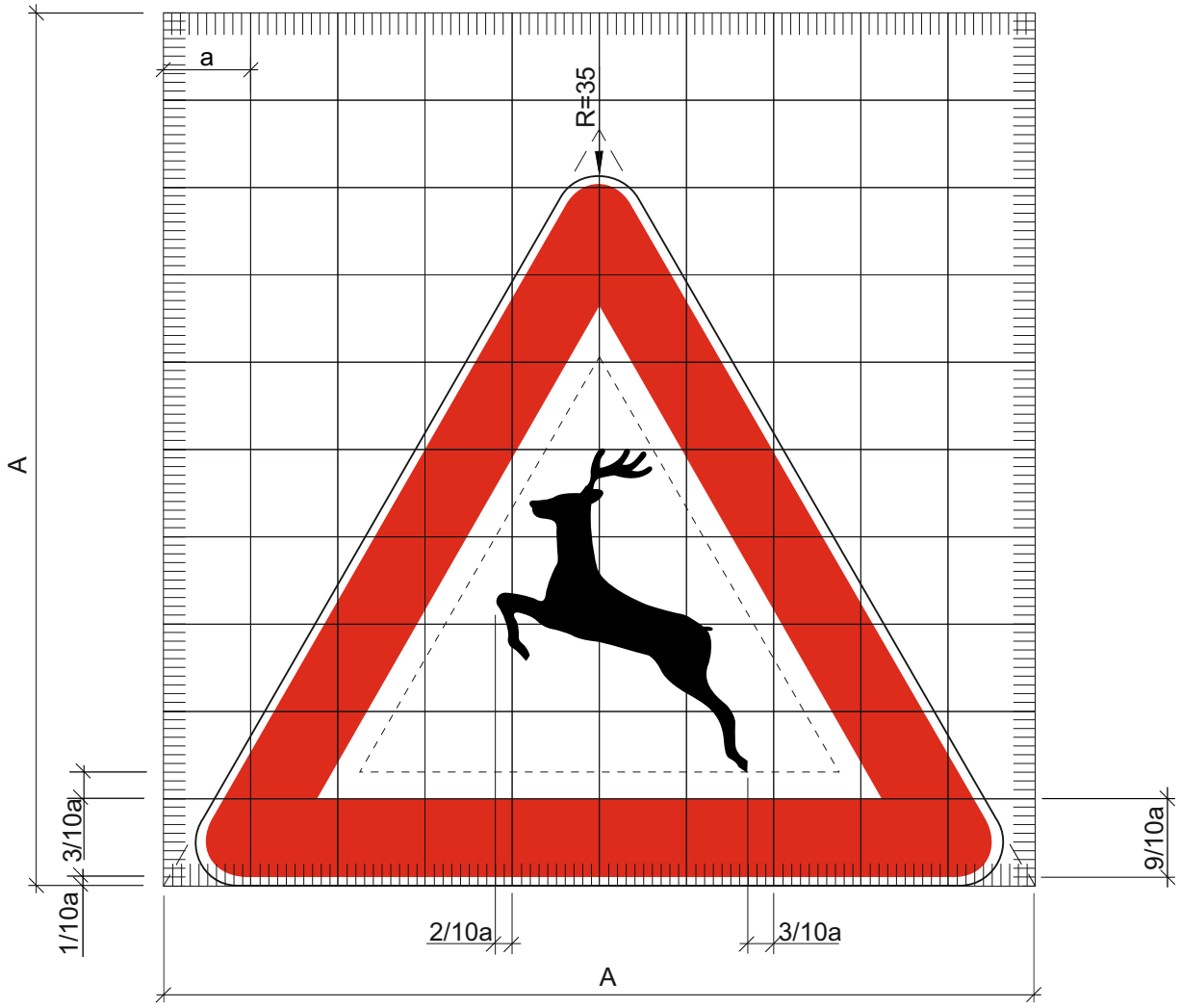

A = 10 a

a = 12, 9, 6, 4 cm

Oznaka prometnog znaka: A33

Značenje prometnog znaka: Prijelaz ceste preko željezničke pruge s branicima ili polubranicima

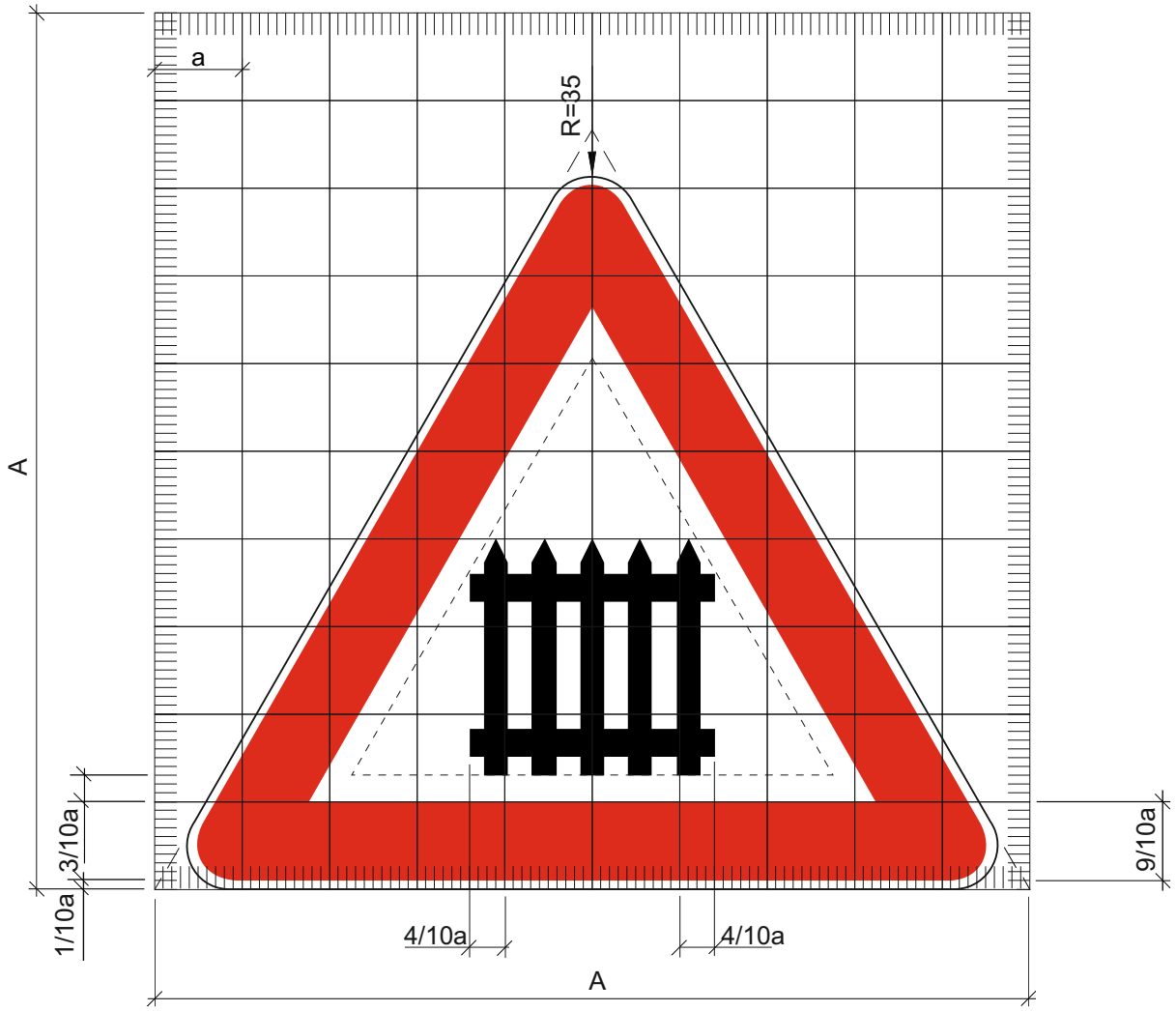

A = 10 a

a = 12, 9, 6, 4 cm

Oznaka prometnog znaka: A34

Značenje prometnog znaka: Prijelaz ceste preko željezničke pruge bez branika ili polubranika

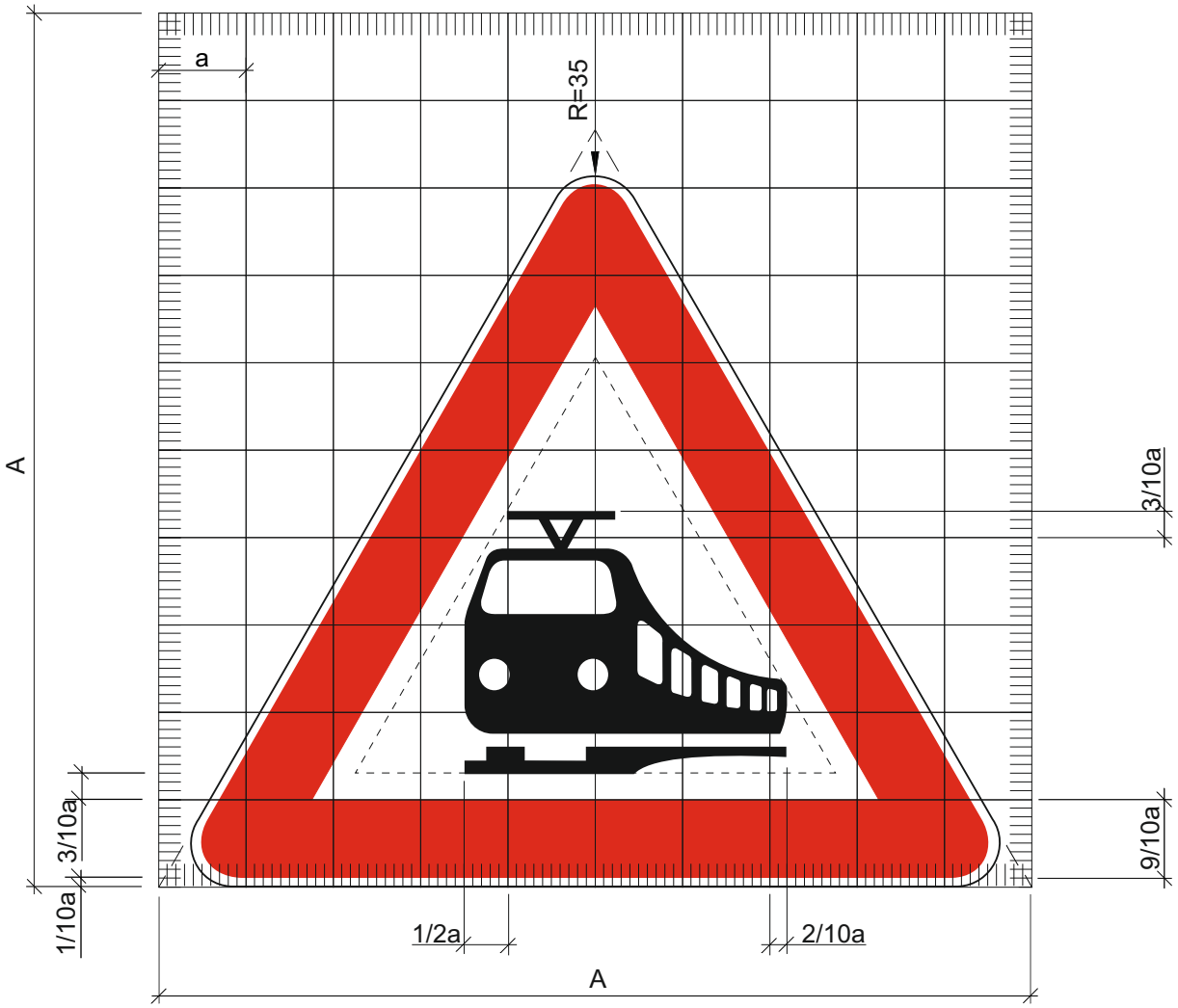

A = 10 a

a = 12, 9, 6, 4 cm

Oznaka prometnog znaka: A35, A35-1

Značenje prometnog znaka: Udaljenost do cestovno-željezničkog prijelaza

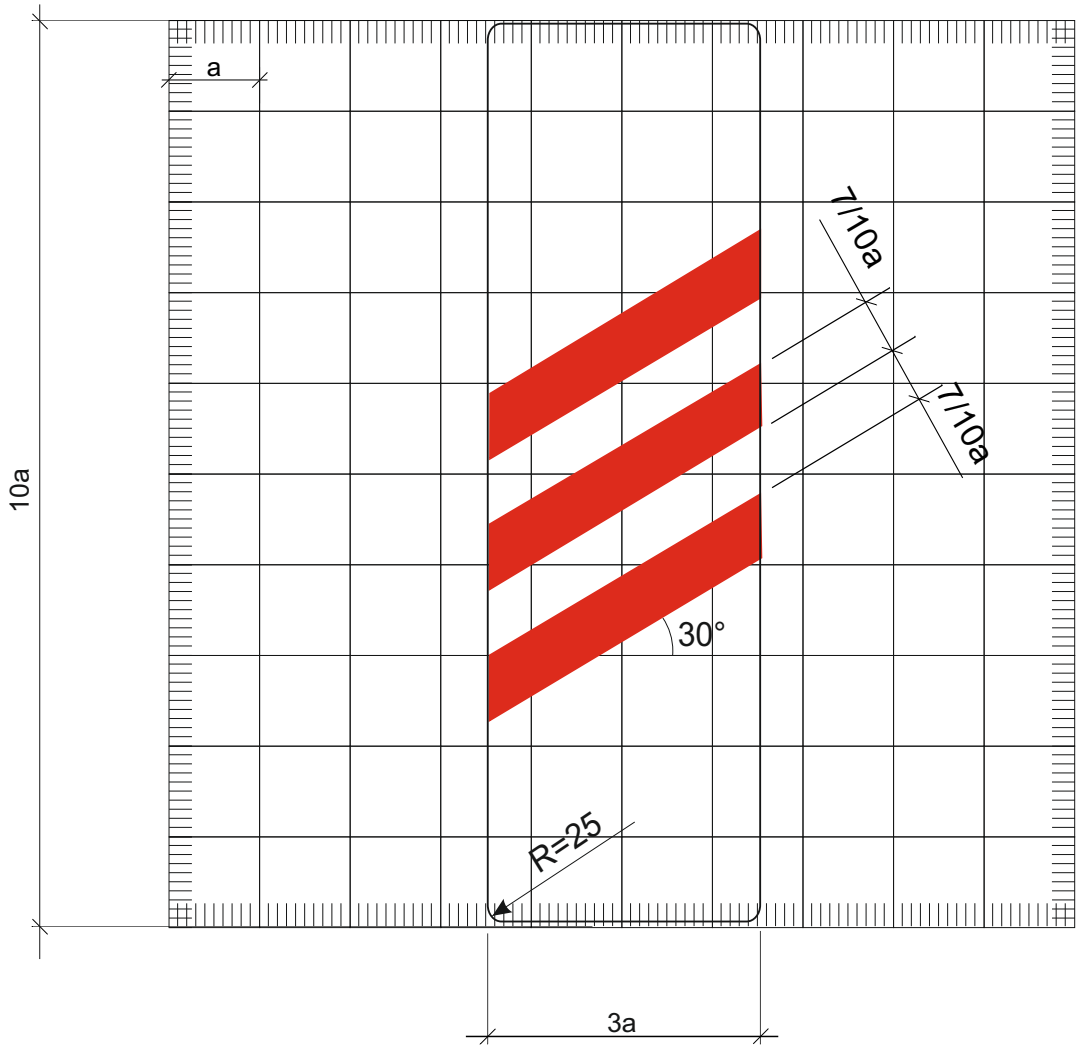

a = 10 cm

Oznaka prometnog znaka: A35-2

Značenje prometnog znaka: Udaljenost do cestovno-željezničkog prijelaza

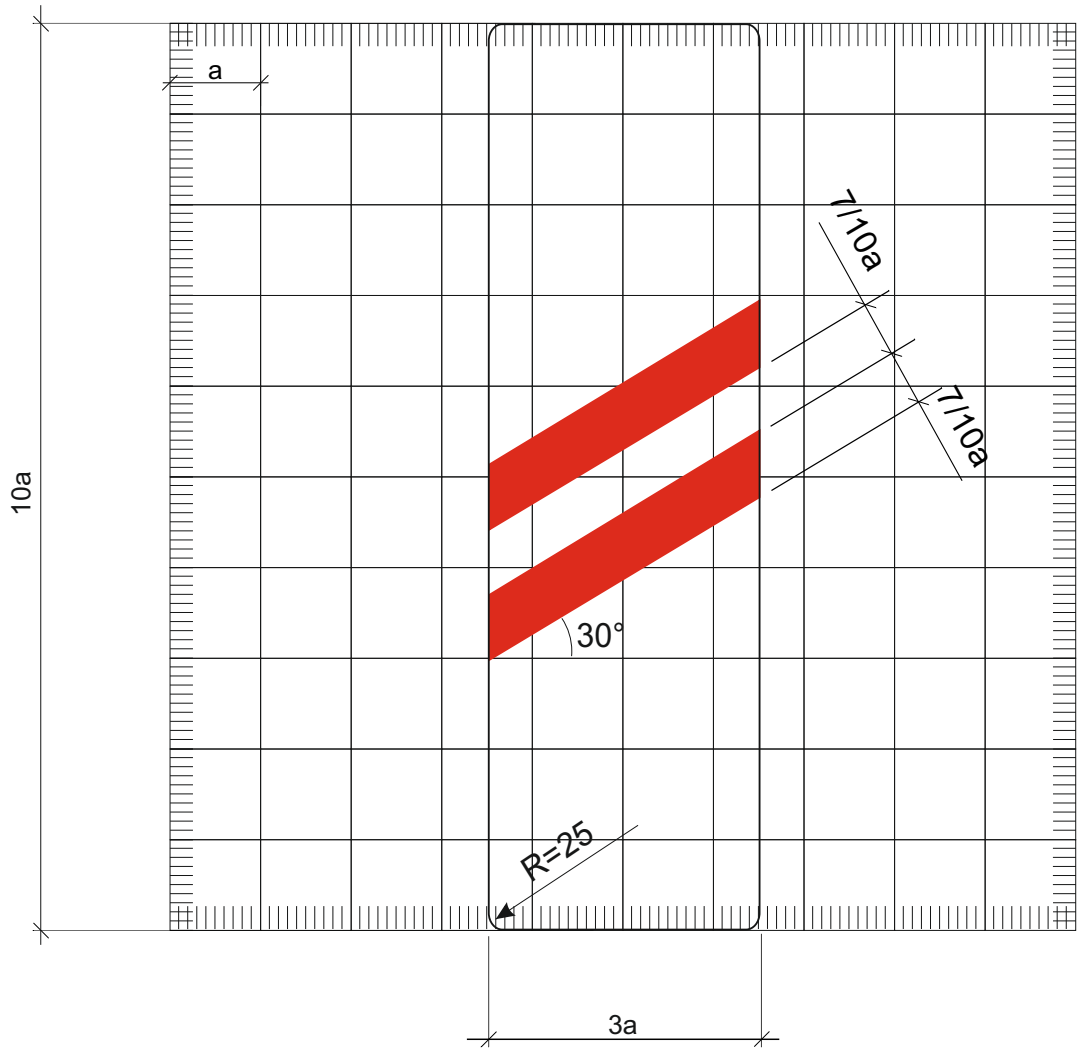

a = 10 cm

Oznaka prometnog znaka: A35-3

Značenje prometnog znaka: Udaljenost do cestovno-željezničkog prijelaza

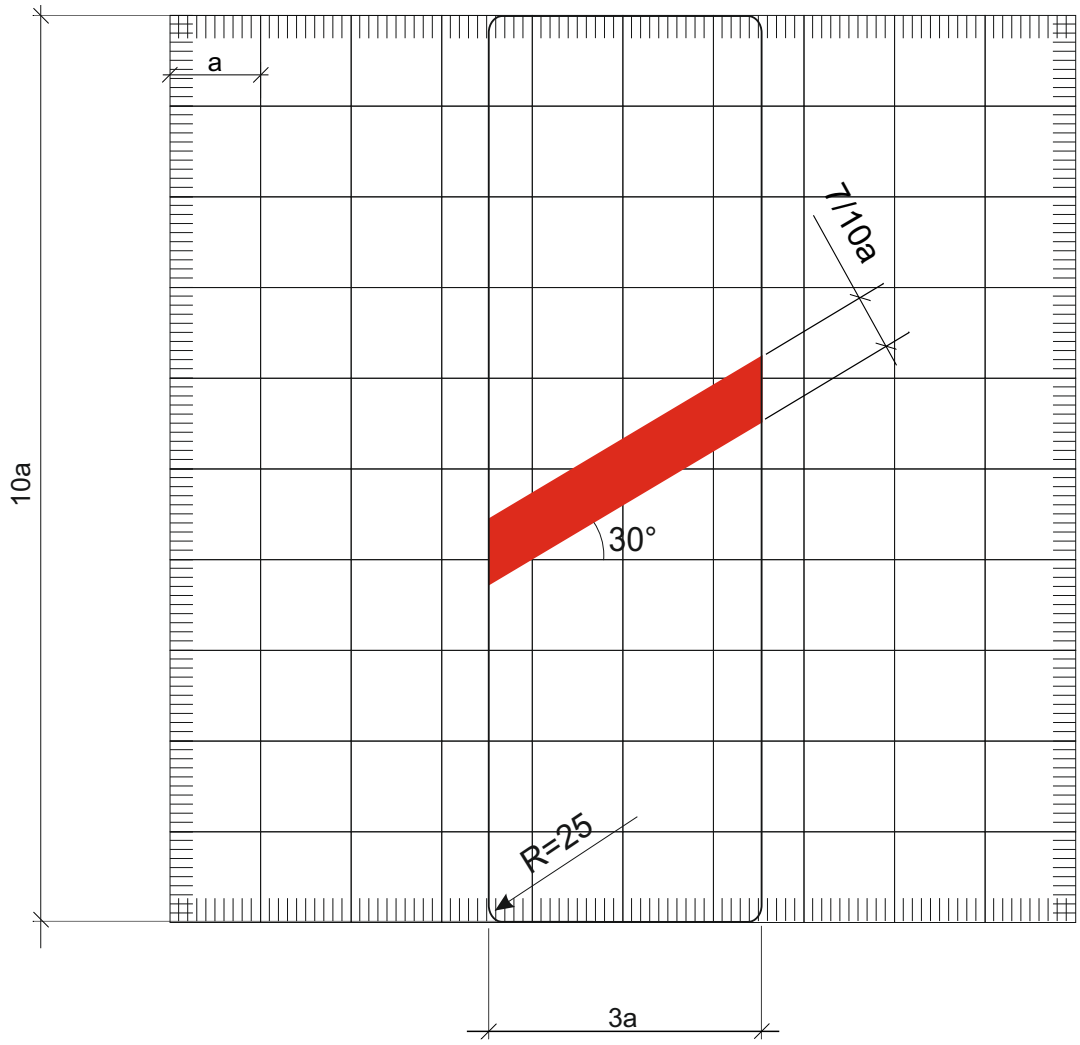

a = 10 cm

Oznaka prometnog znaka: A35-4, A35-5

Značenje prometnog znaka: Udaljenost do cestovno-željezničkog prijelaza

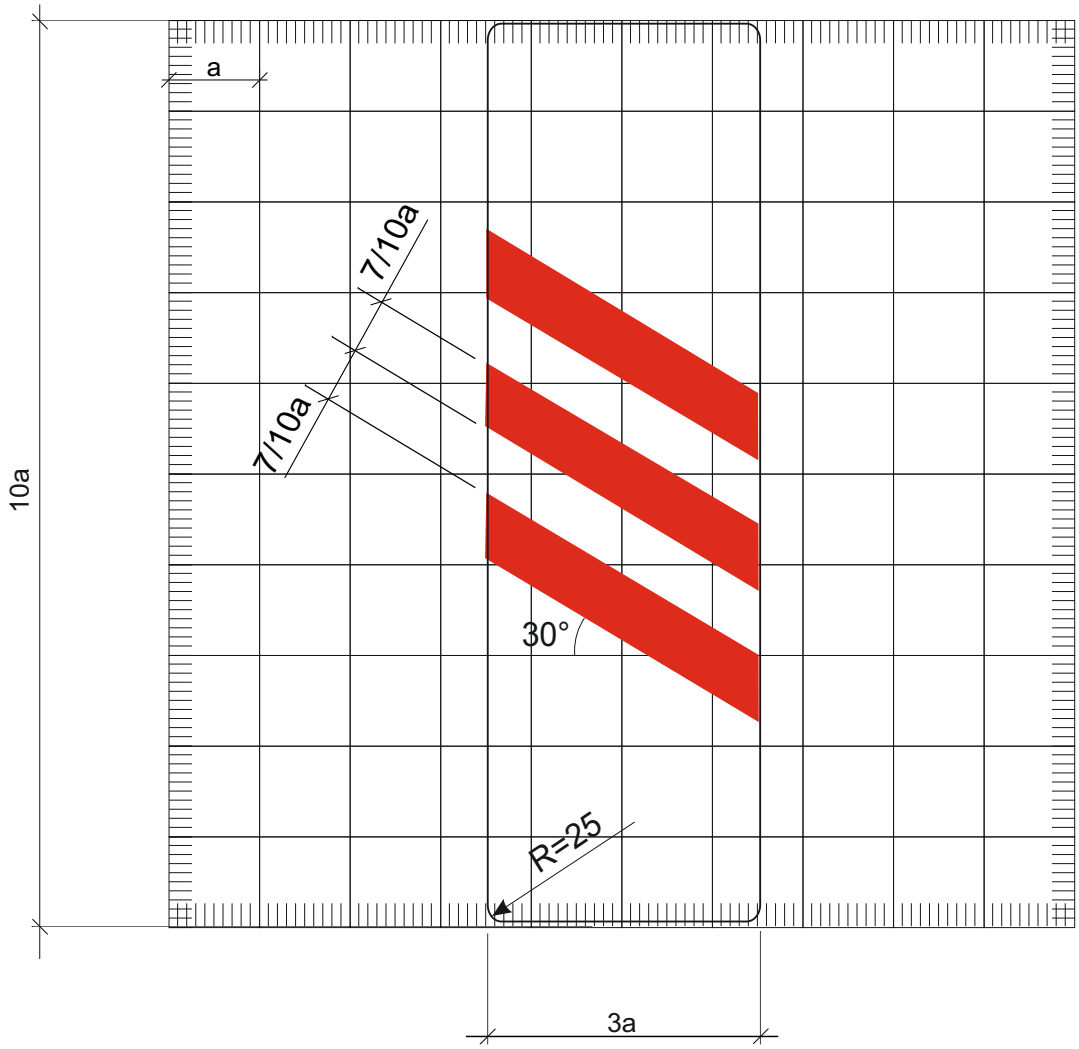

a = 10 cm

Oznaka prometnog znaka: A35-6

Značenje prometnog znaka: Udaljenost do cestovno-željezničkog prijelaza

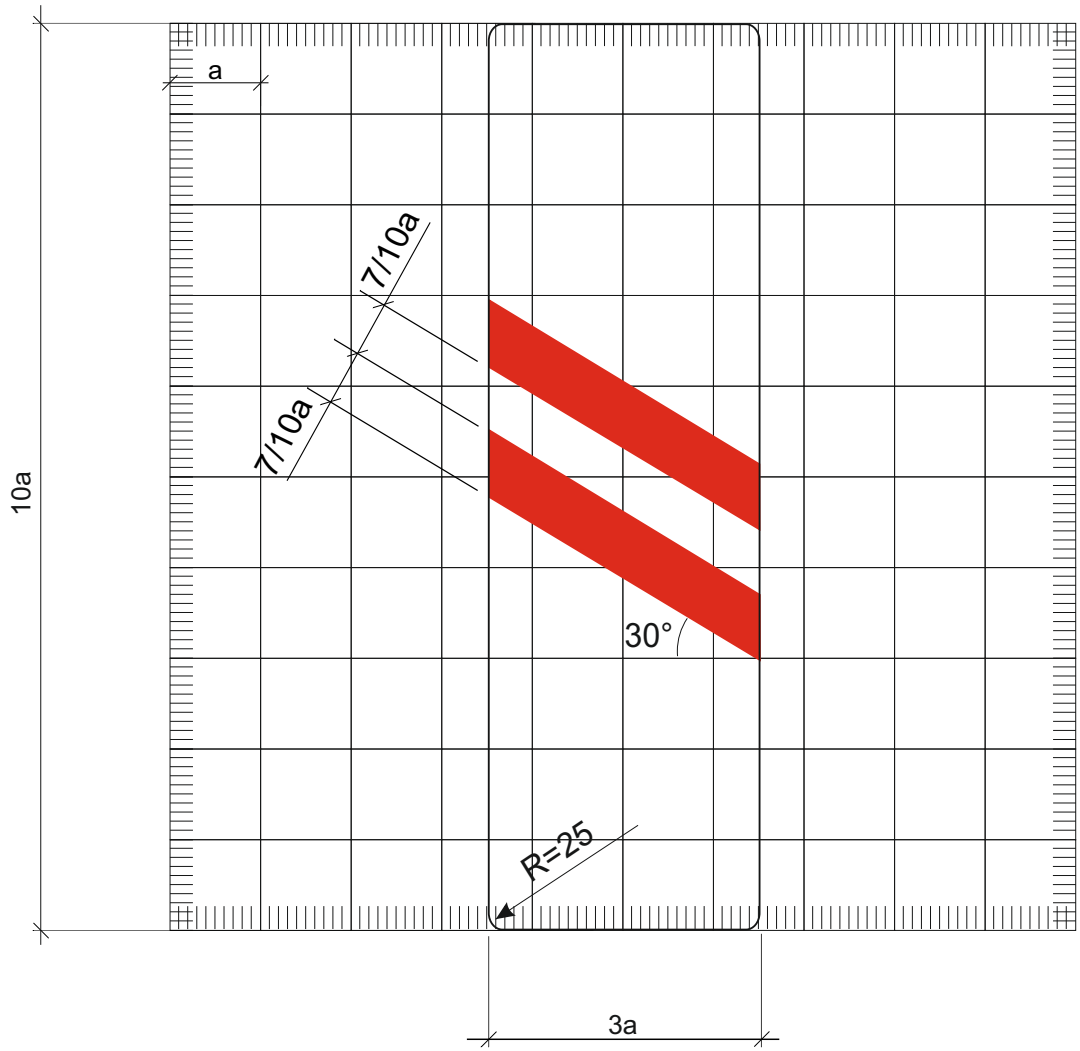

a = 10 cm

Oznaka prometnog znaka: A35-7

Značenje prometnog znaka: Udaljenost do cestovno-željezničkog prijelaza

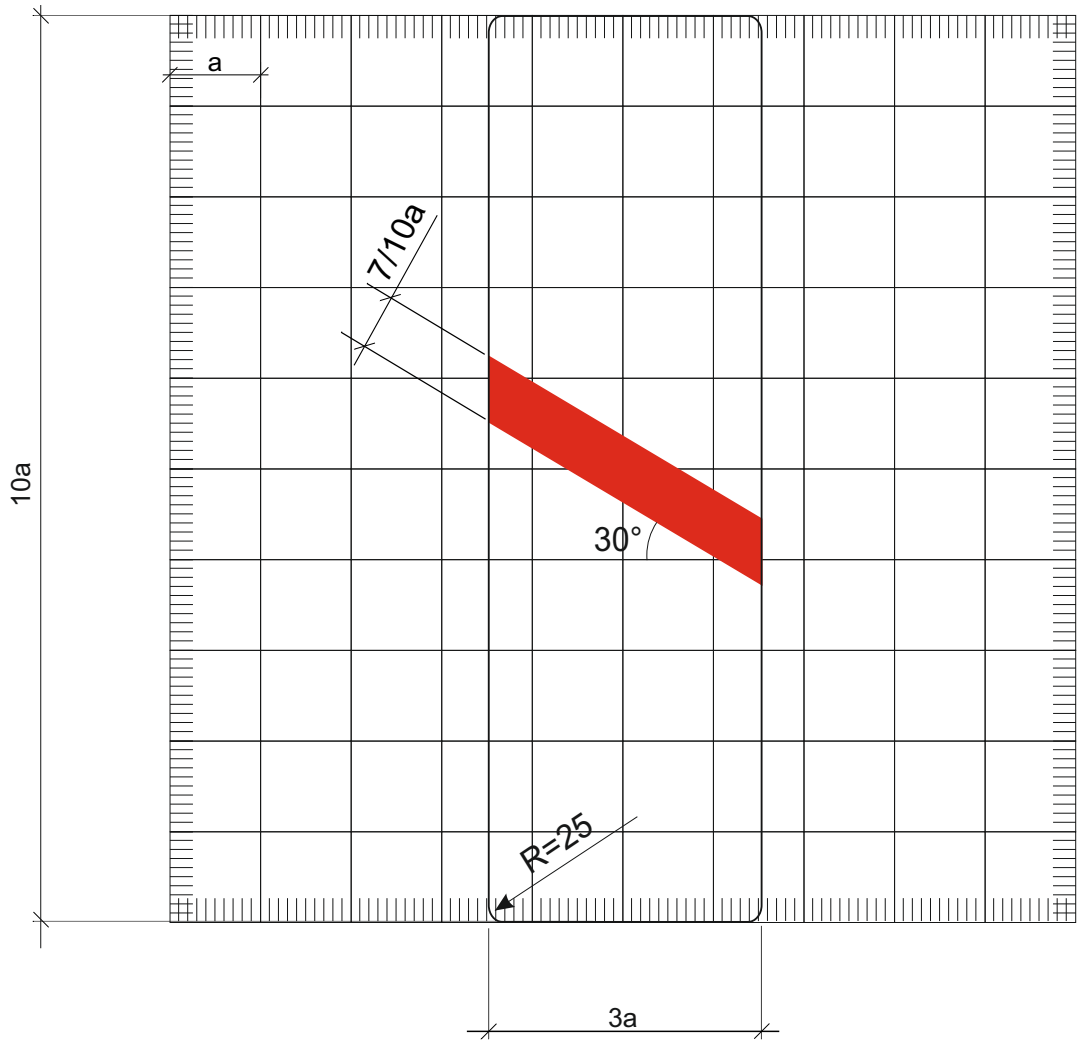

a = 10 cm

Oznaka prometnog znaka: A36

Značenje prometnog znaka: Andrijin križ

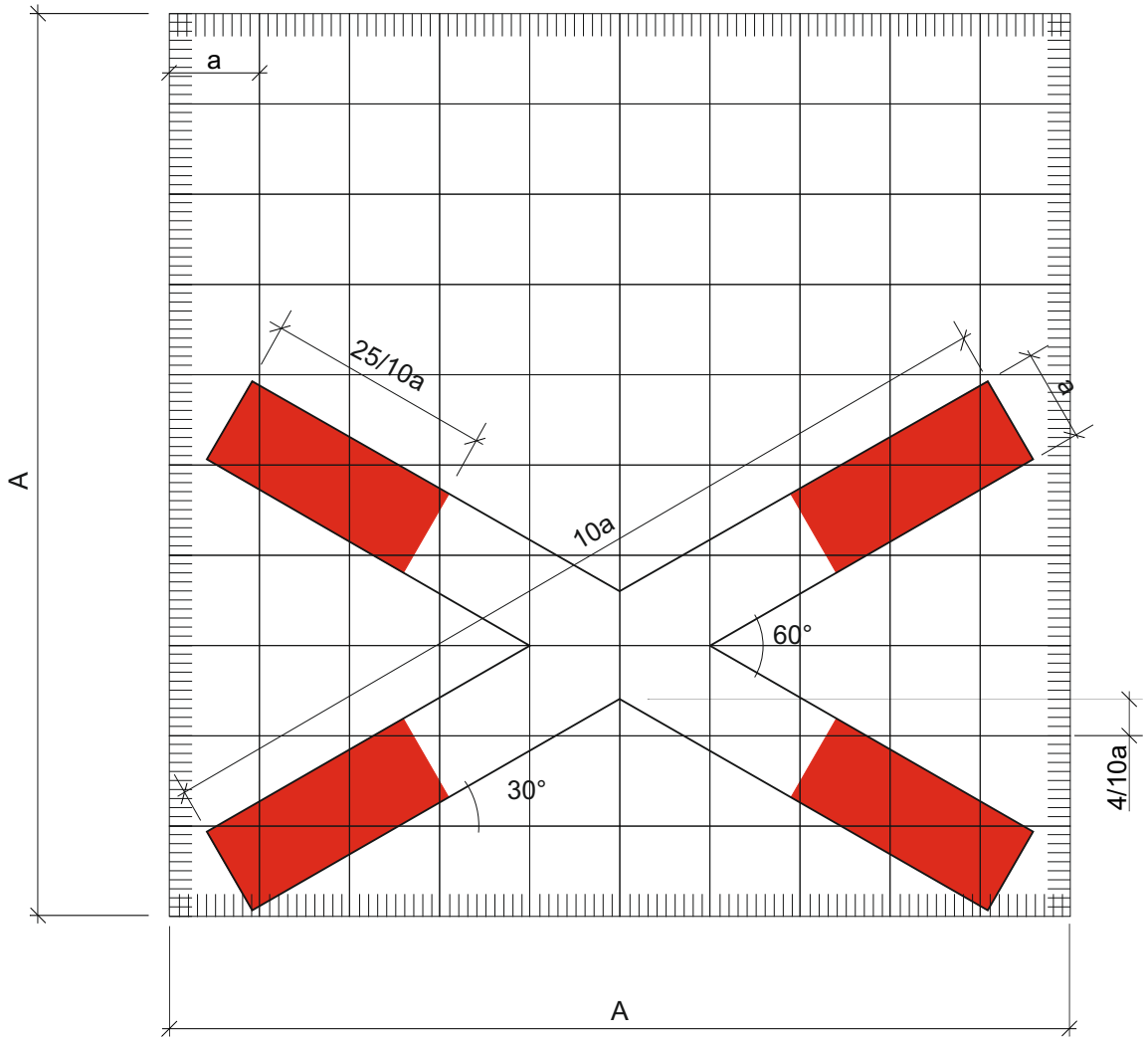

A = 10 a

a = 12

Oznaka prometnog znaka: A36-1

Značenje prometnog znaka: Andrijin križ

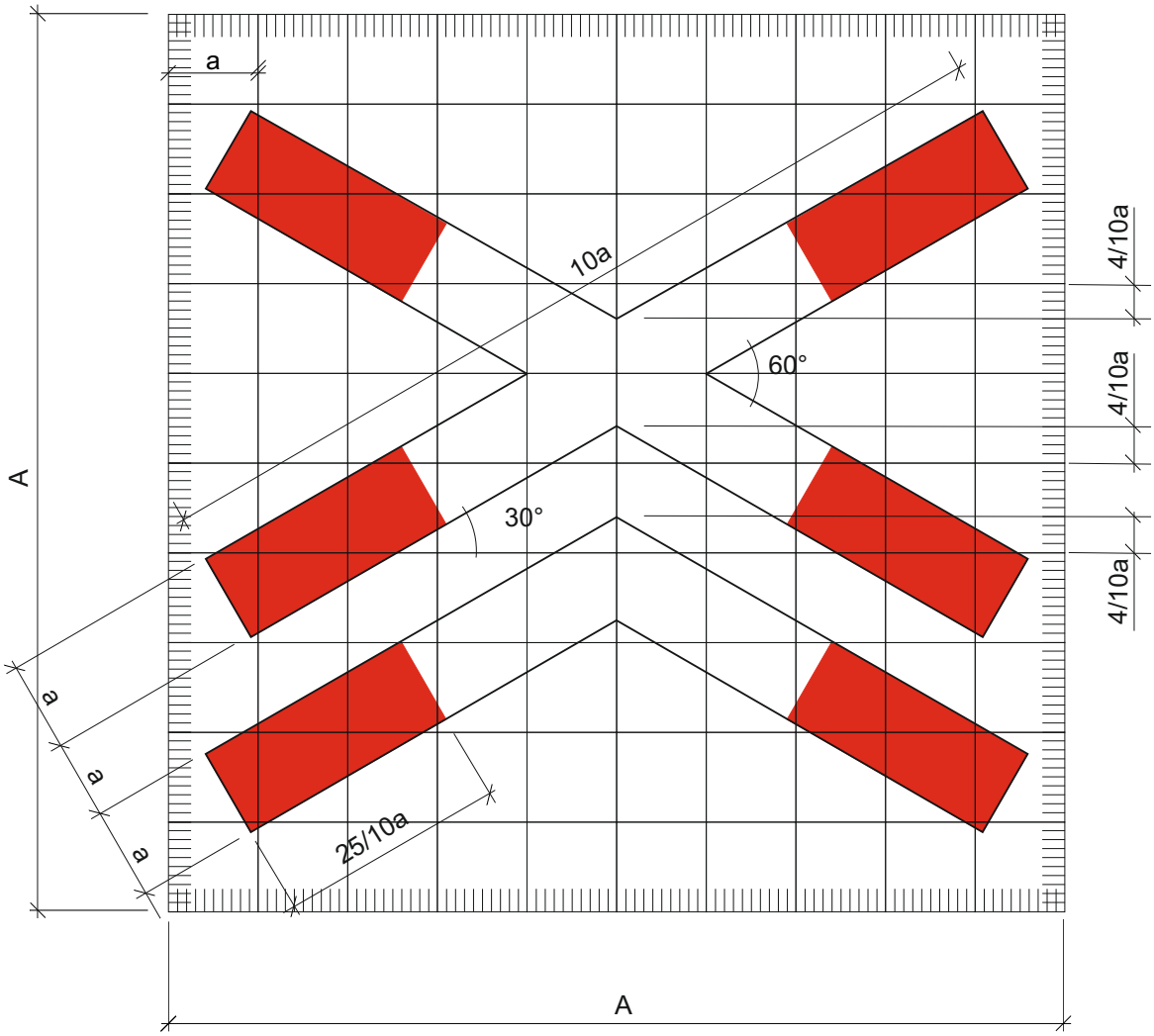

A = 10 a

a = 12

Oznaka prometnog znaka: A37

Značenje prometnog znaka: Nailazak na vozilo koje se kreće u suprotnom smjeru na cesti s više prometnih traka u jednom smjeru

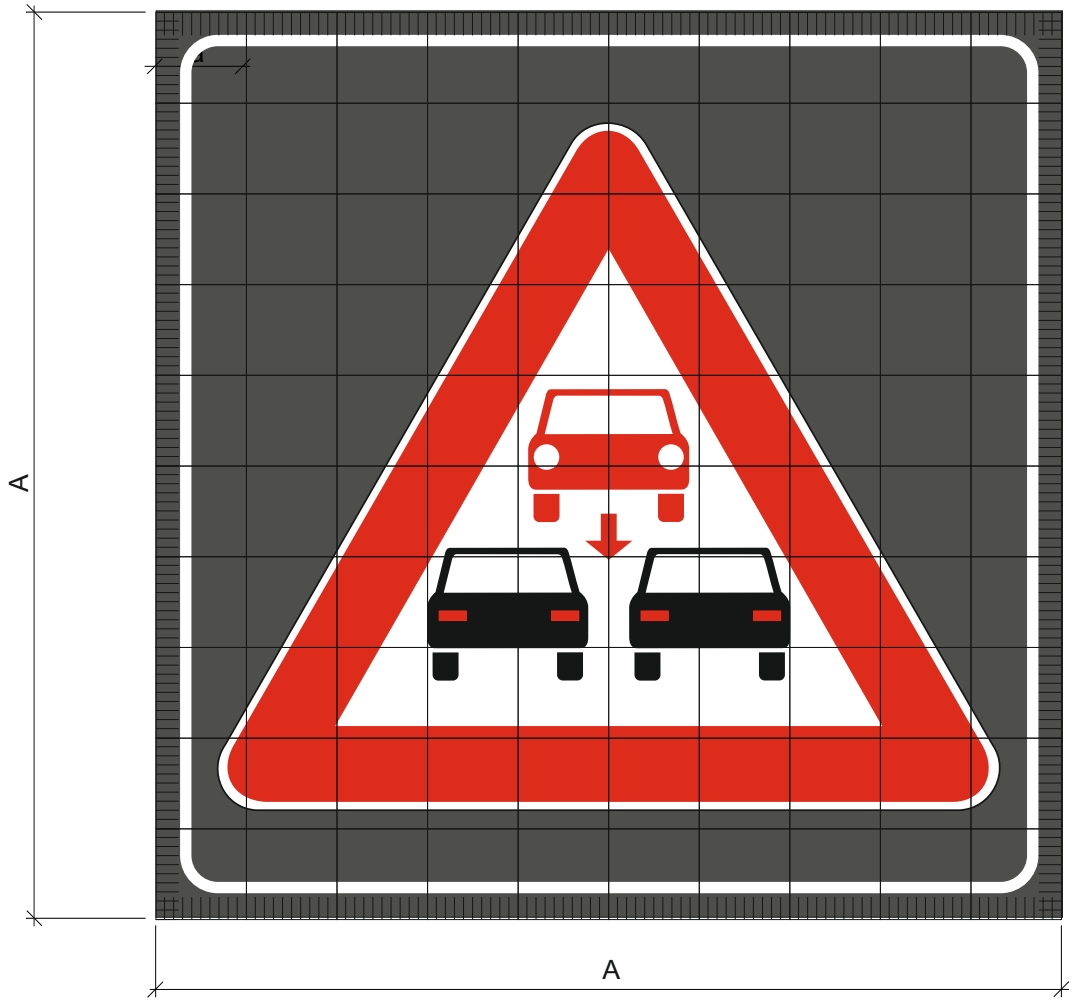

A = 10 a

a = 12 cm

Oznaka prometnog znaka: A38

Značenje prometnog znaka: Prijelaz preko željezničke pruge na sporednoj cesti

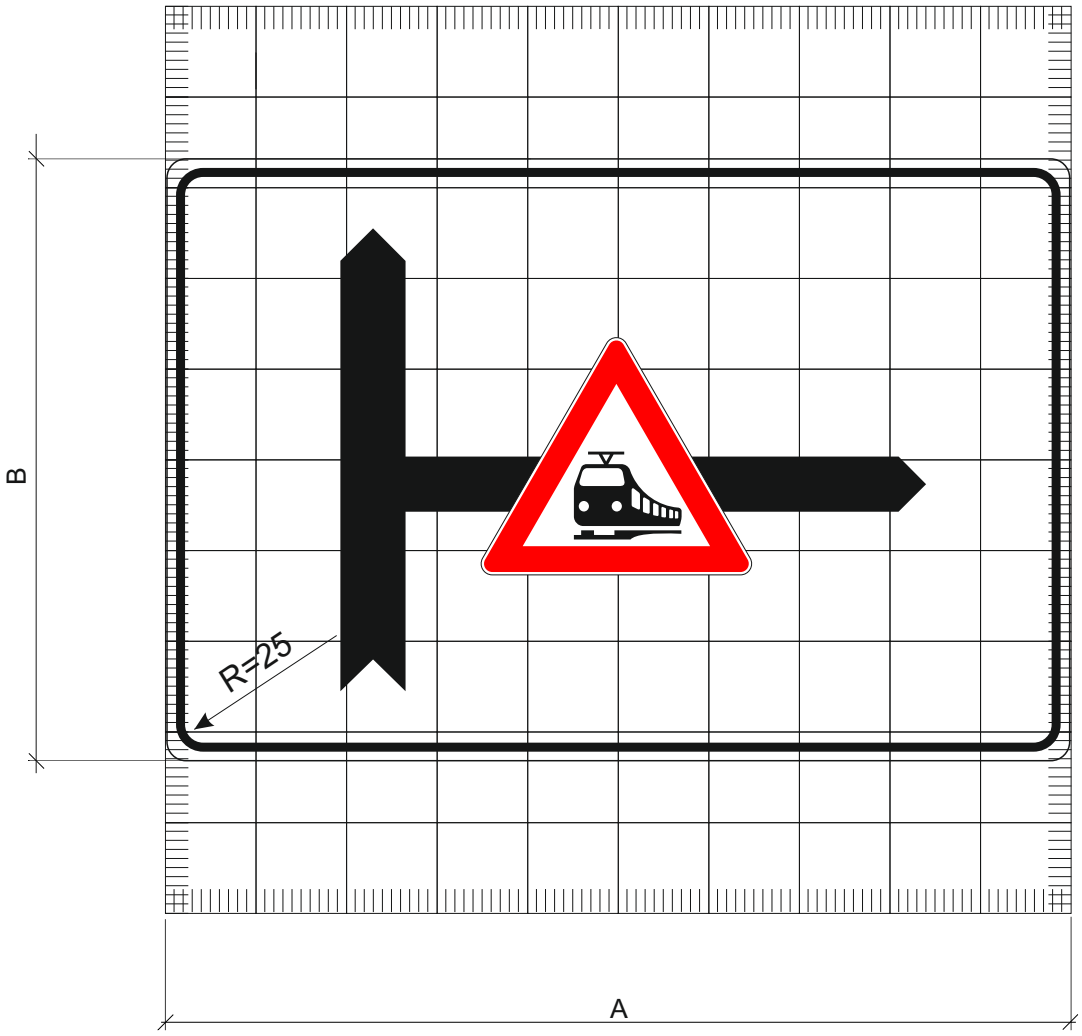

A= 90, 120

B= 60, 80

Oznaka prometnog znaka: A38-1

Značenje prometnog znaka: Prijelaz preko željezničke pruge na sporednoj cesti

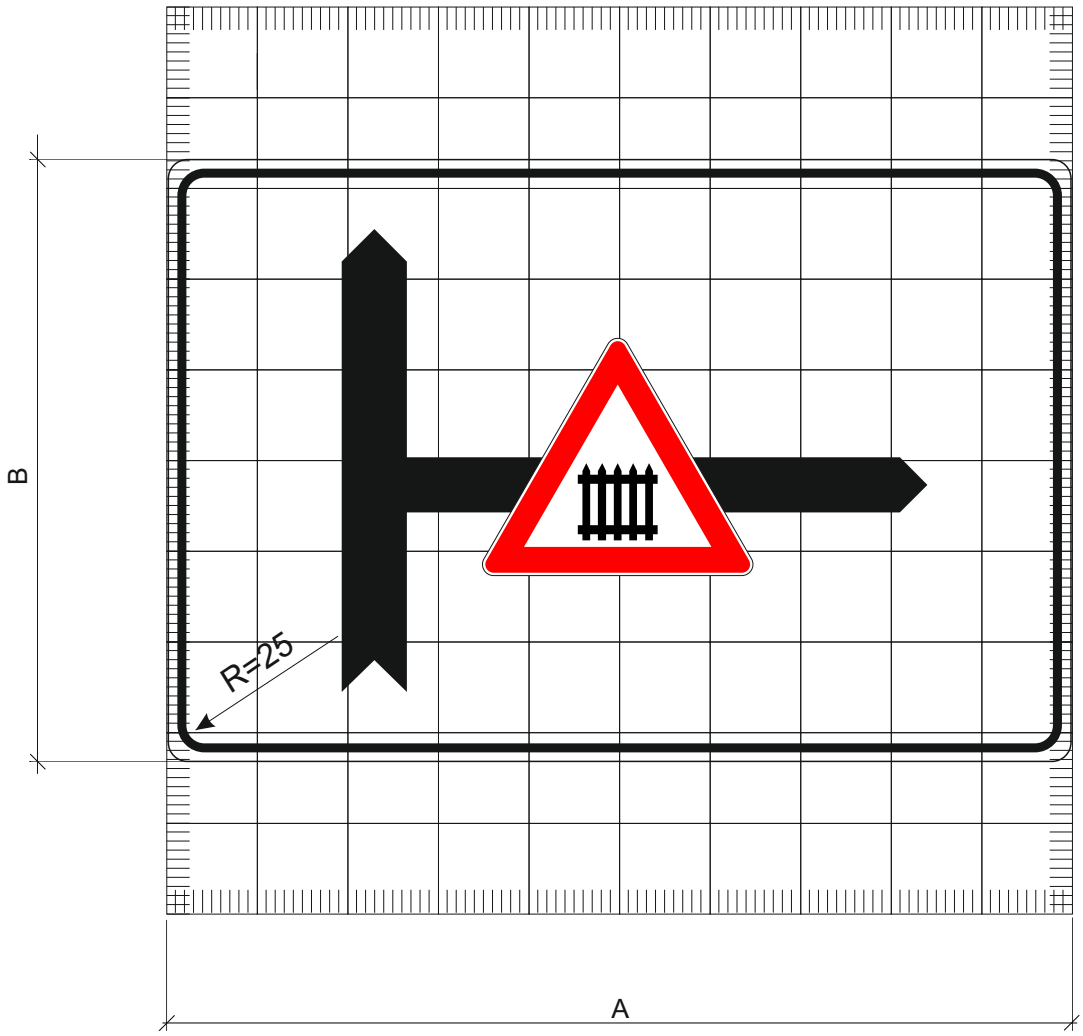

A= 90, 120

B= 60, 80

B - znakovi izričitih naredbi

Oznaka prometnog znaka: B01

Značenje prometnog znaka: Raskrižje s cestom s prednošću prolaza

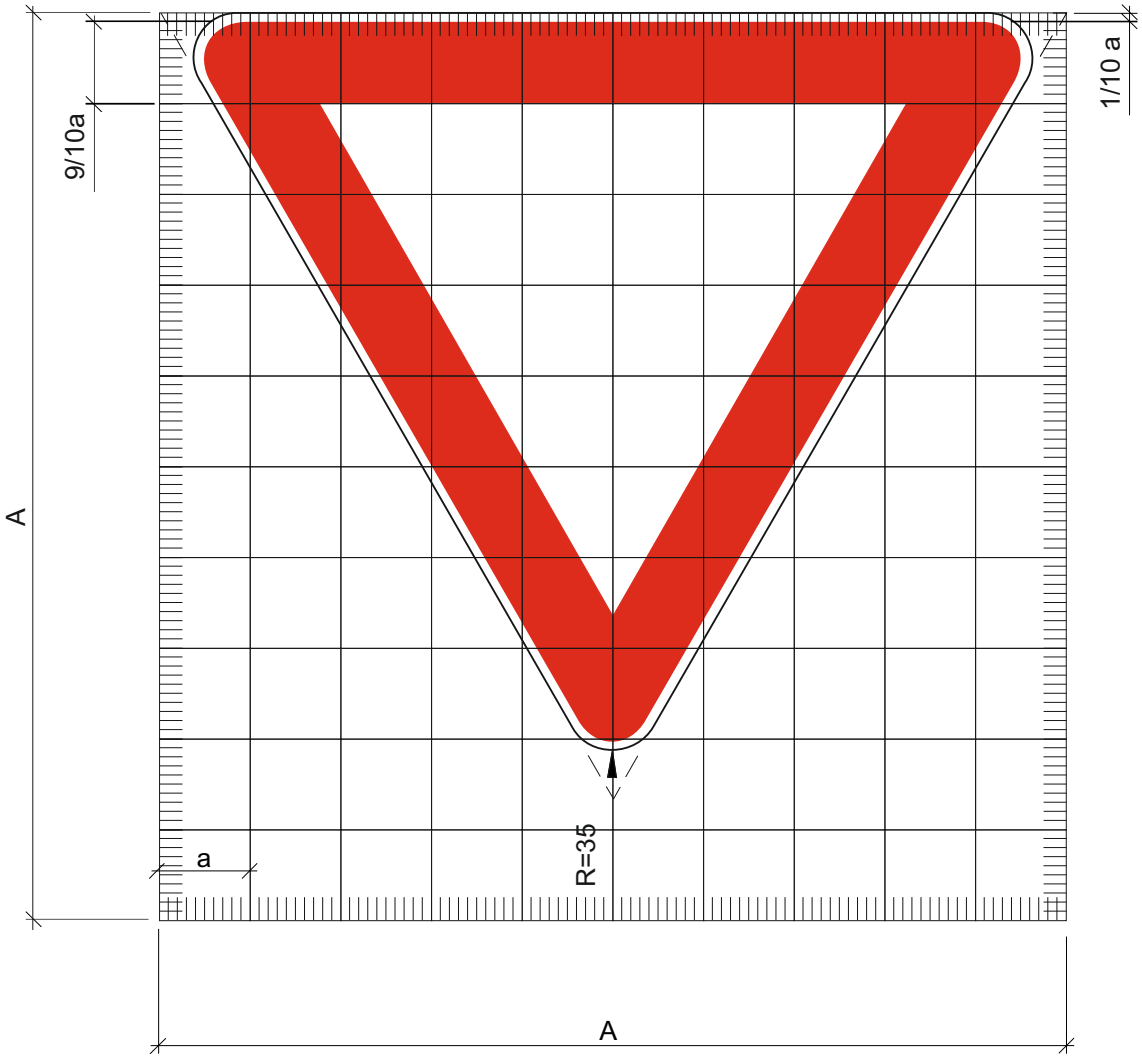

A = 10 a

a = 12, 9, 6 cm

Oznaka prometnog znaka: B02

Značenje prometnog znaka: Obavezno zaustavljanje

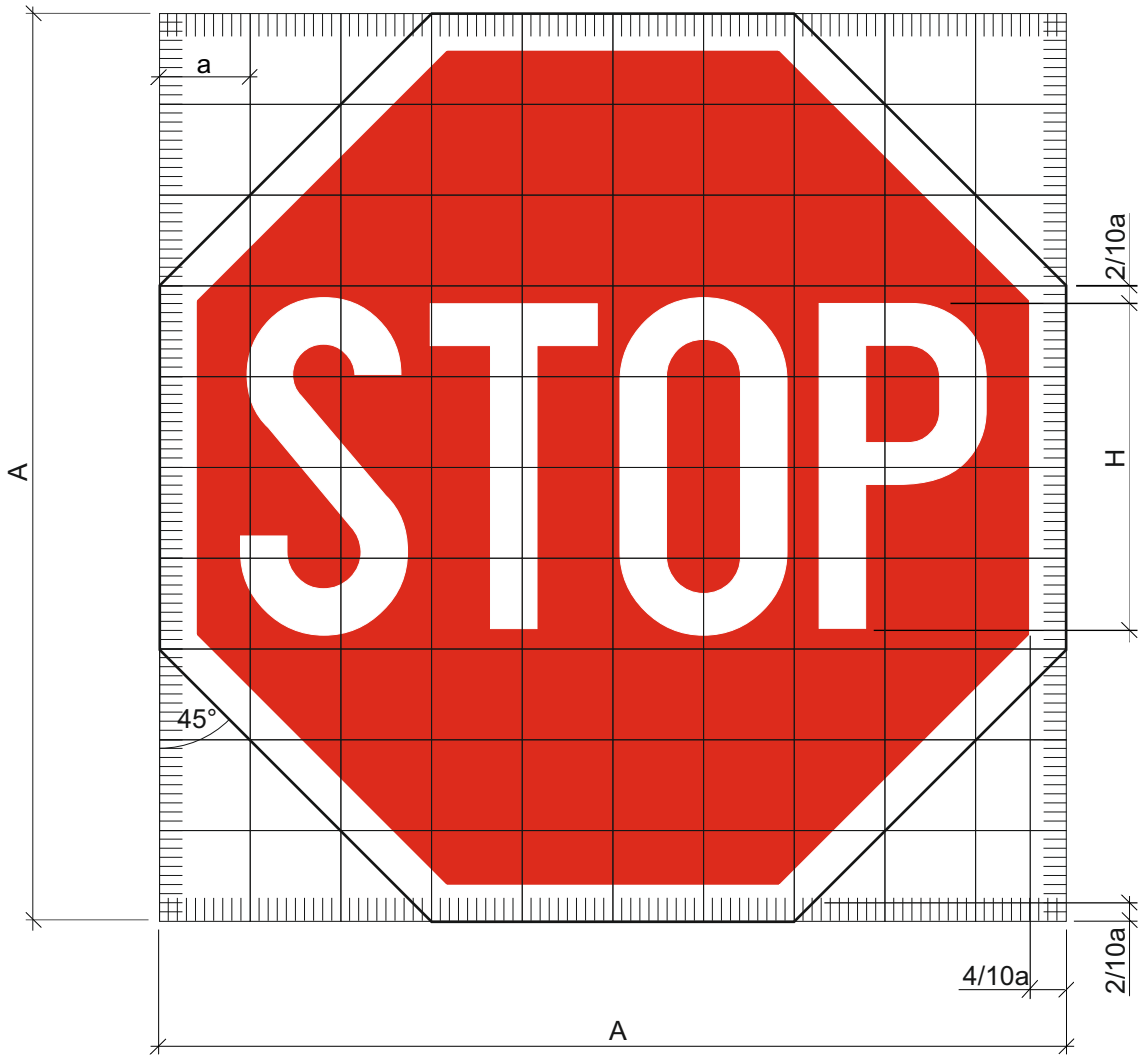

A = 10 a

a = 12, 9, 6 cm

Posebne odredbe:

- za ispisivanje natpisa koristi se usko pismo prema odredbama HRN 1114.
- visina slova H mora iznositi 35/10a.

Oznaka prometnog znaka: B03

Značenje prometnog znaka: Zabrana prometa u oba smjera

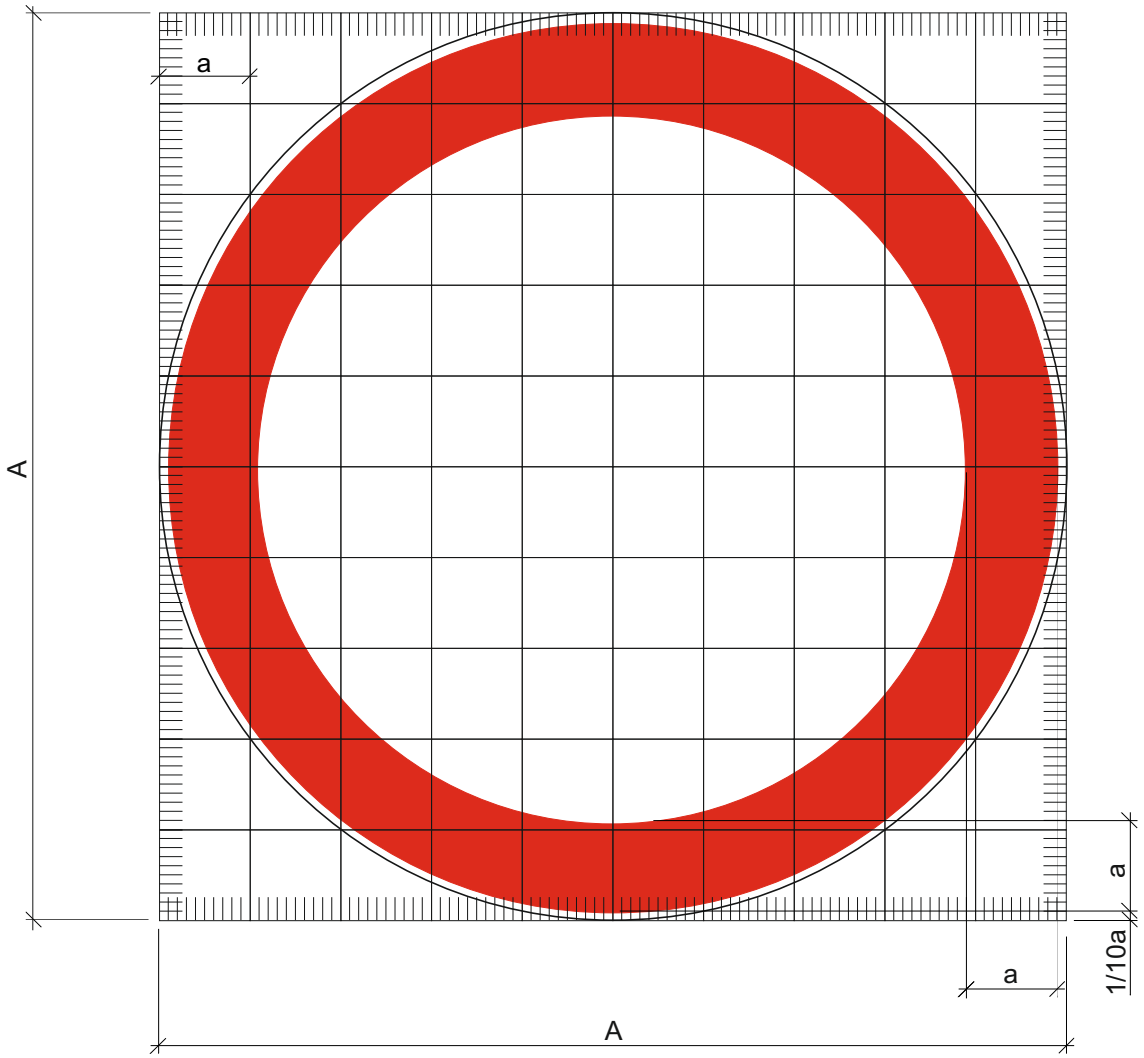

A = 10 a

a = 12, 9, 6, 4 cm

Oznaka prometnog znaka: B04

Značenje prometnog znaka: Zabrana prometa u jednom smjeru

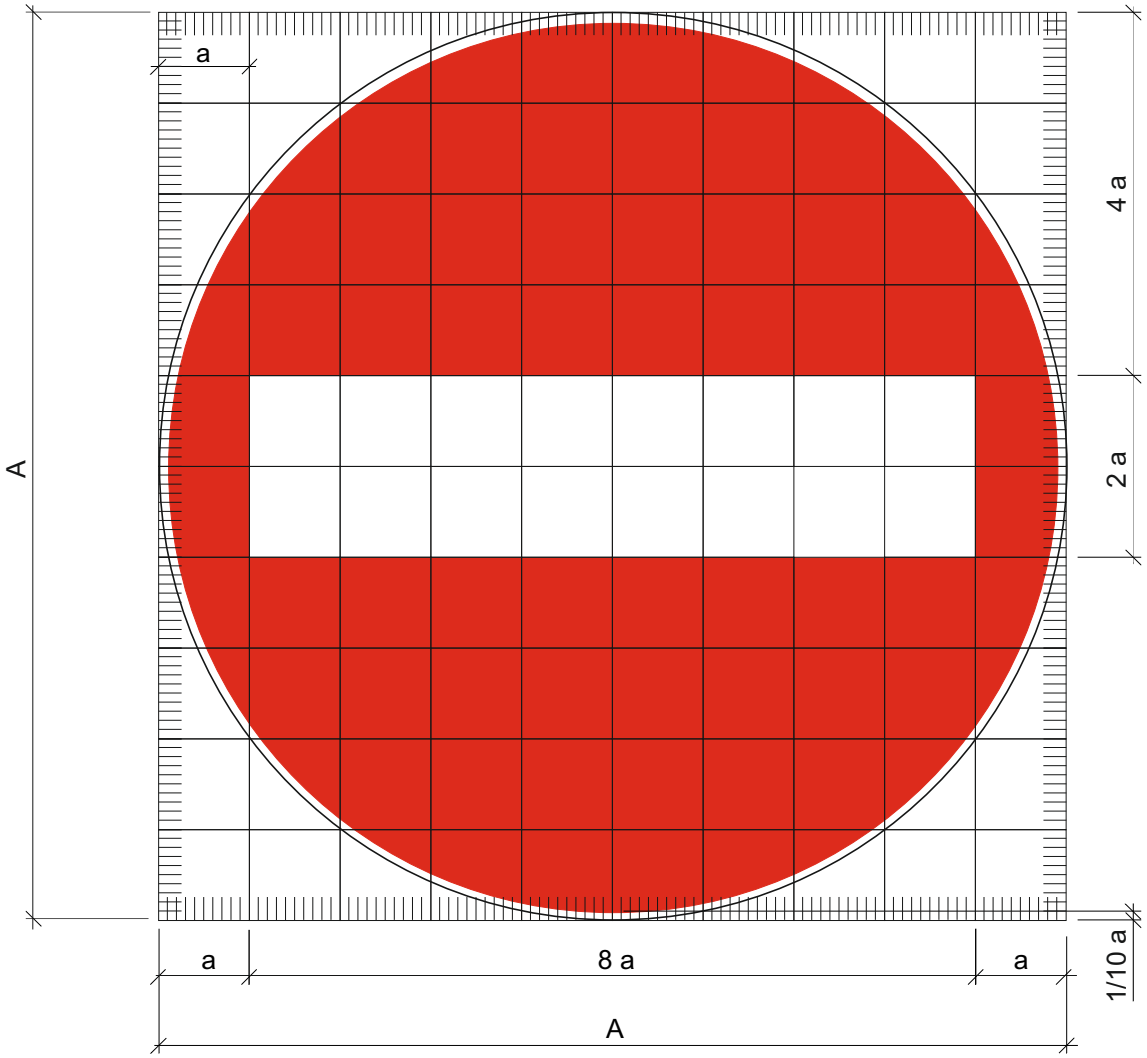

A = 10 a

a = 12, 9, 6, 4 cm

Oznaka prometnog znaka: B05

Značenje prometnog znaka: Prednost prolaska za vozila iz suprotnog smjera

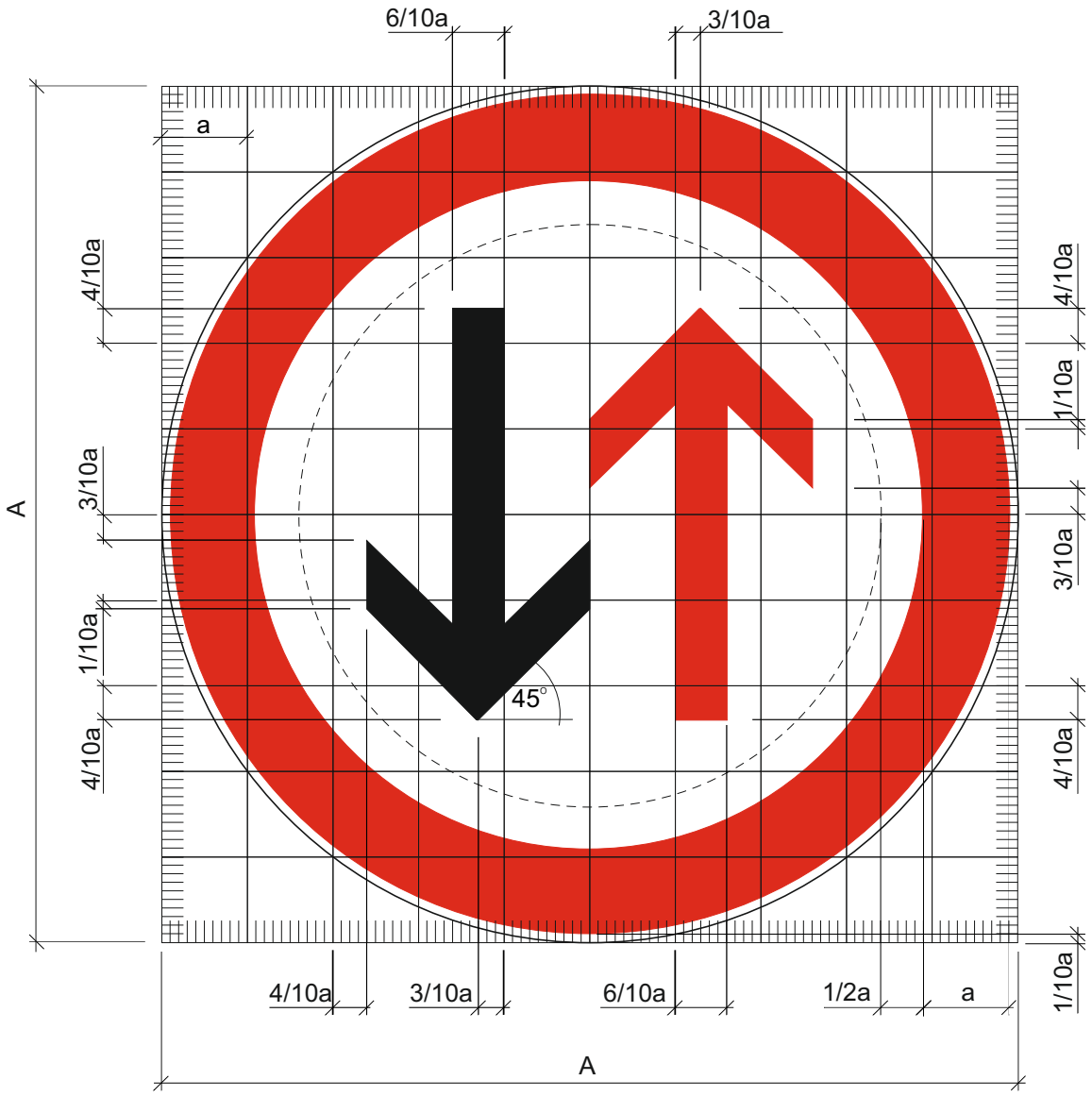

A = 10 a

a = 12, 9, 6, 4 cm

Oznaka prometnog znaka: B06

Značenje prometnog znaka: Zabrana prometa za sva motorna vozila osim za mopede i motocikle bez prikolice

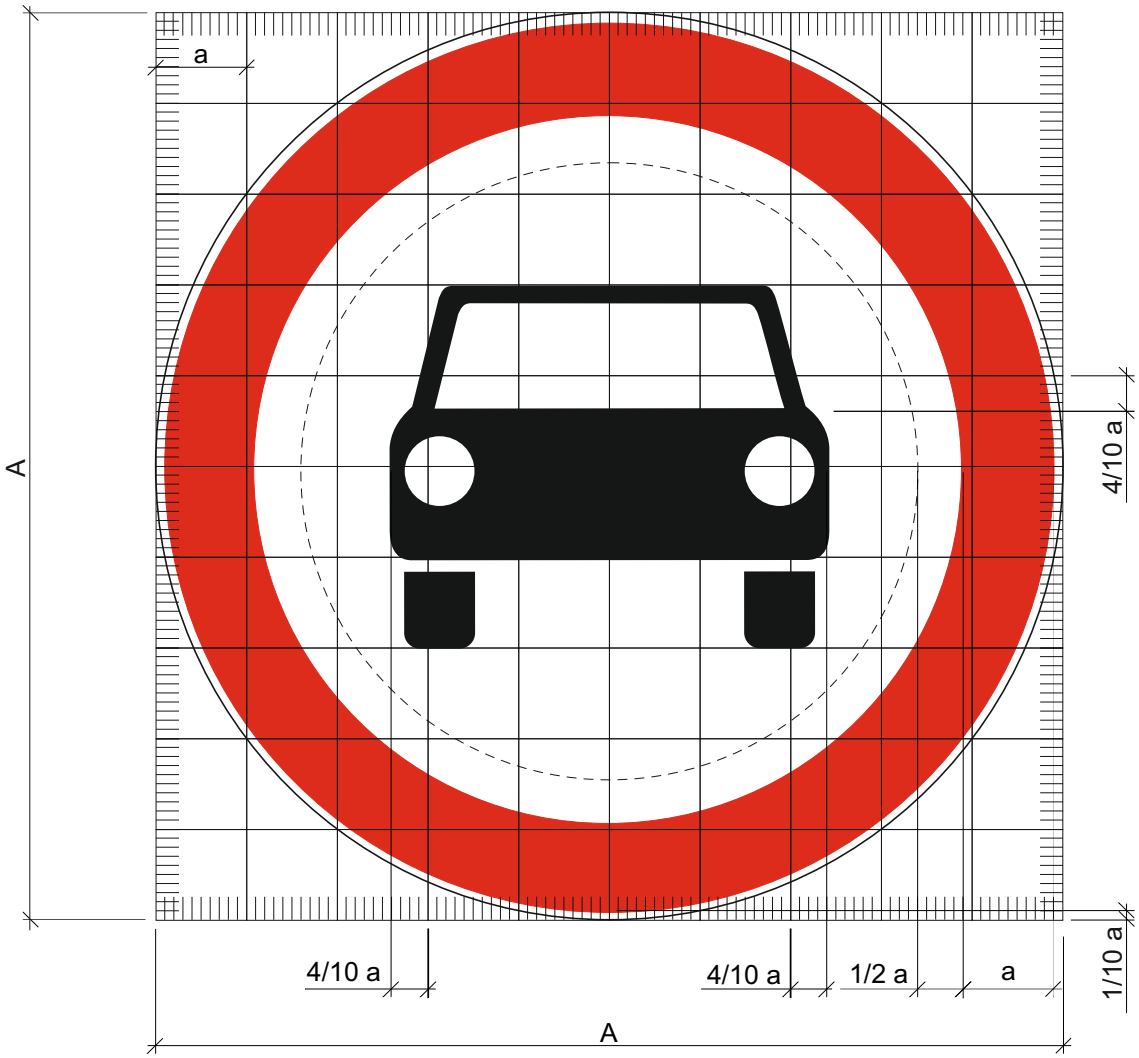

A = 10 a

a = 12, 9, 6, 4 cm

Oznaka prometnog znaka: B07

Značenje prometnog znaka: Zabrana prometa za autobuse

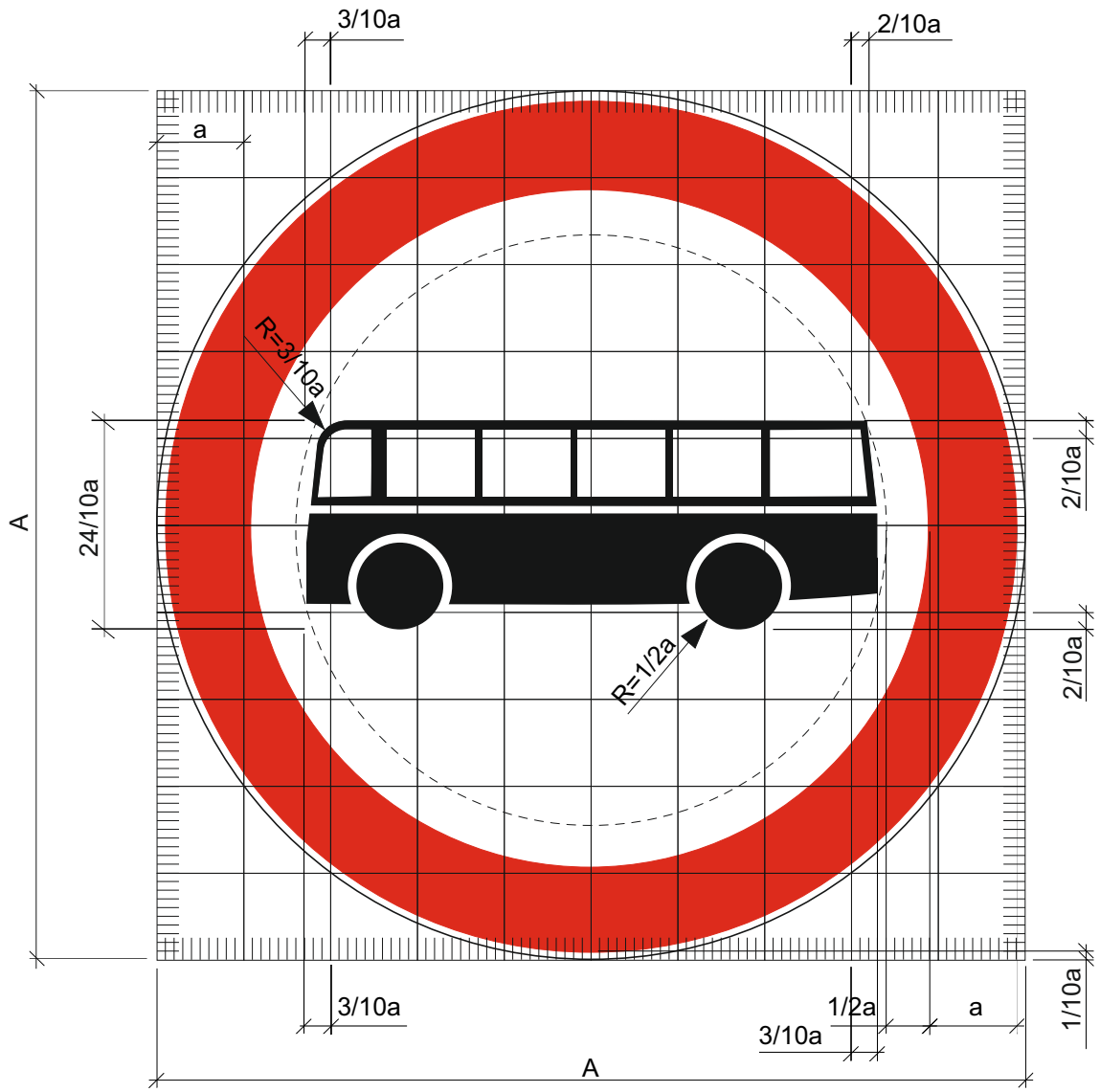

A = 10 a

a = 12, 9, 6, 4 cm

Oznaka prometnog znaka: B08

Značenje prometnog znaka: Zabrana prometa za teretna motorna vozila

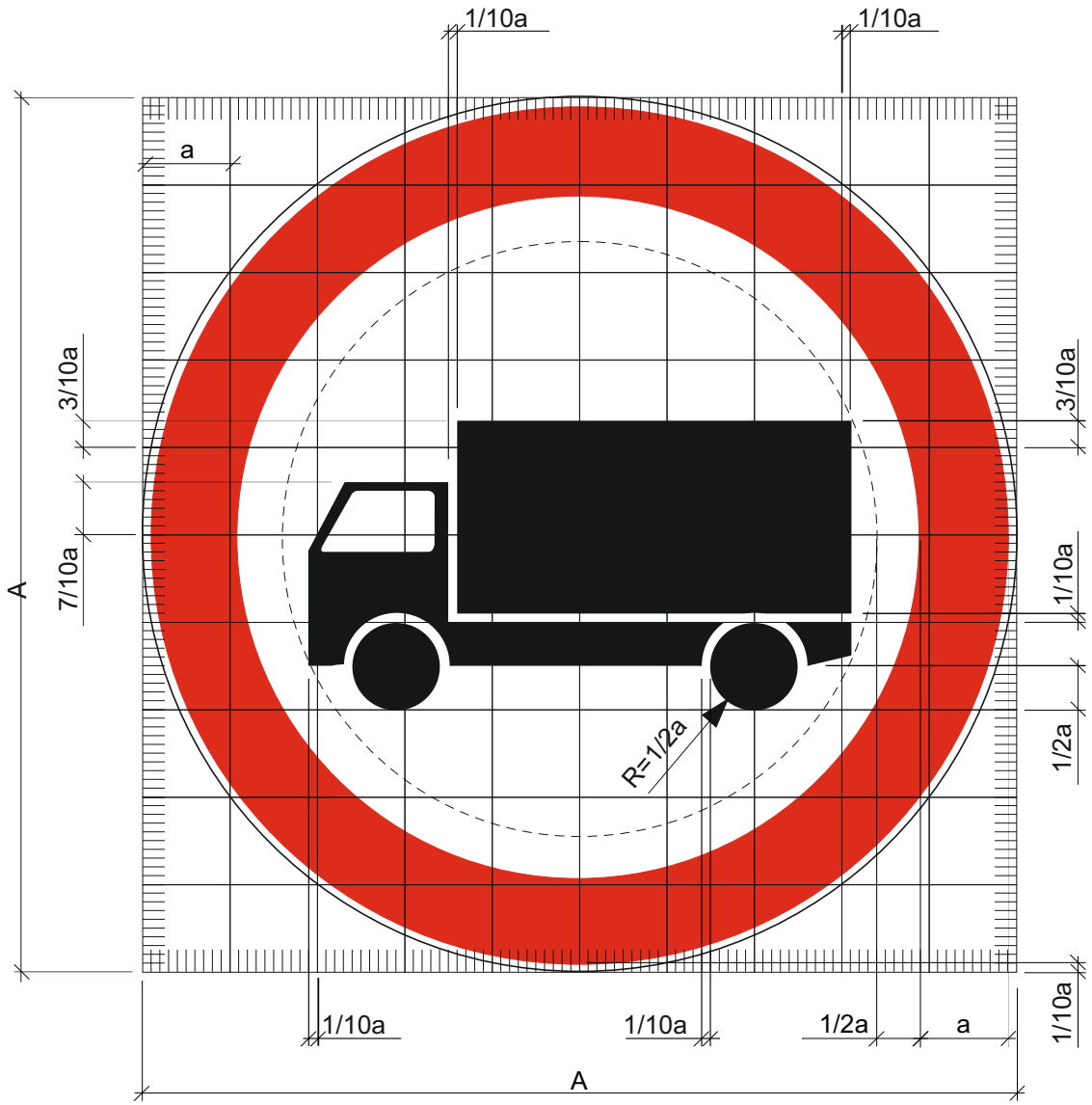

A = 10 a

a = 12, 9, 6, 4 cm

Oznaka prometnog znaka: B09

Značenje prometnog znaka: Zabrana prometa za cisterne

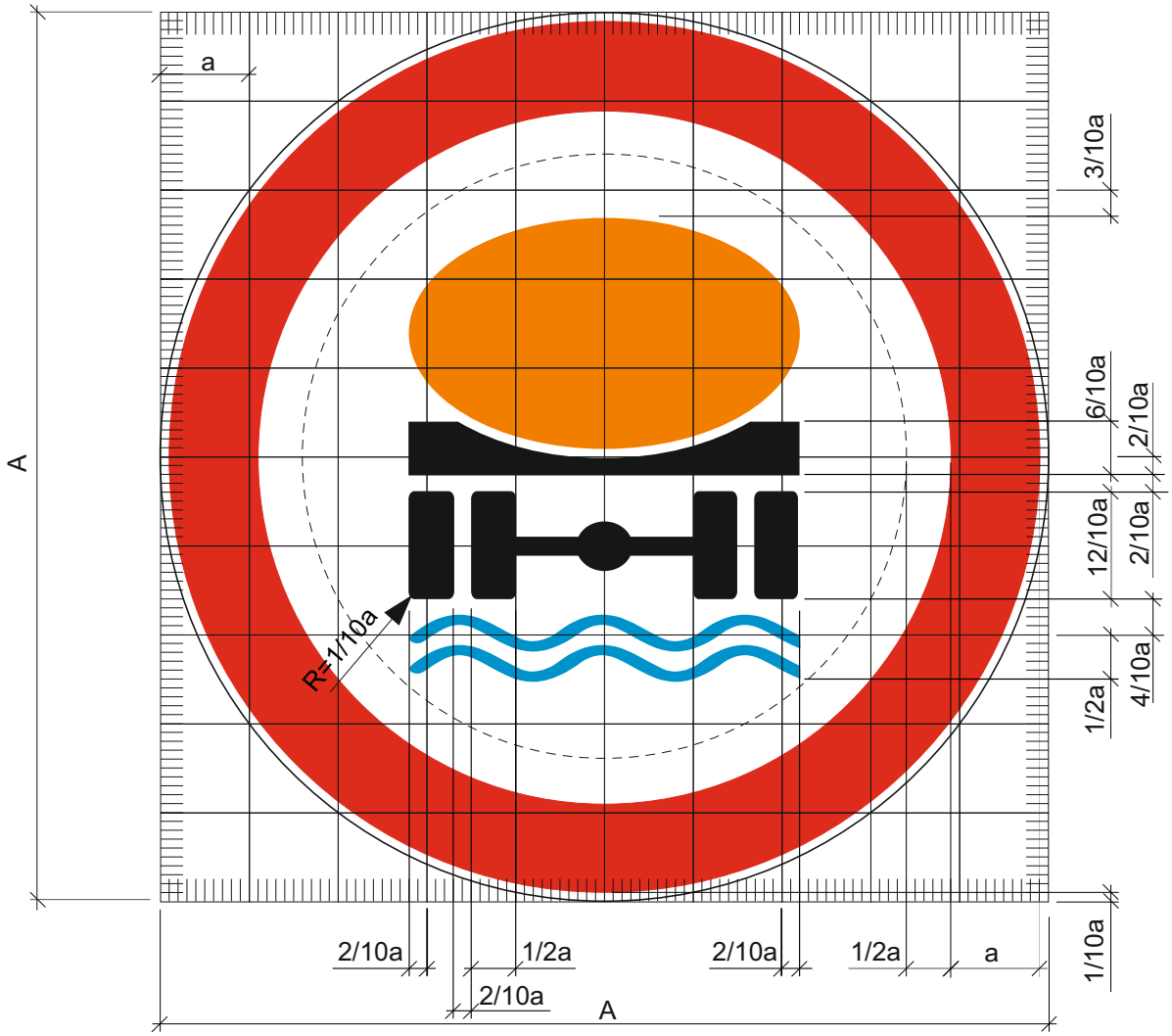

A = 10 a

a = 12, 9, 6, 4 cm

Oznaka prometnog znaka: B10

Značenje prometnog znaka: Zabrana prometa za vozila koja prevoze eksploziv ili lako zapaljive tvari

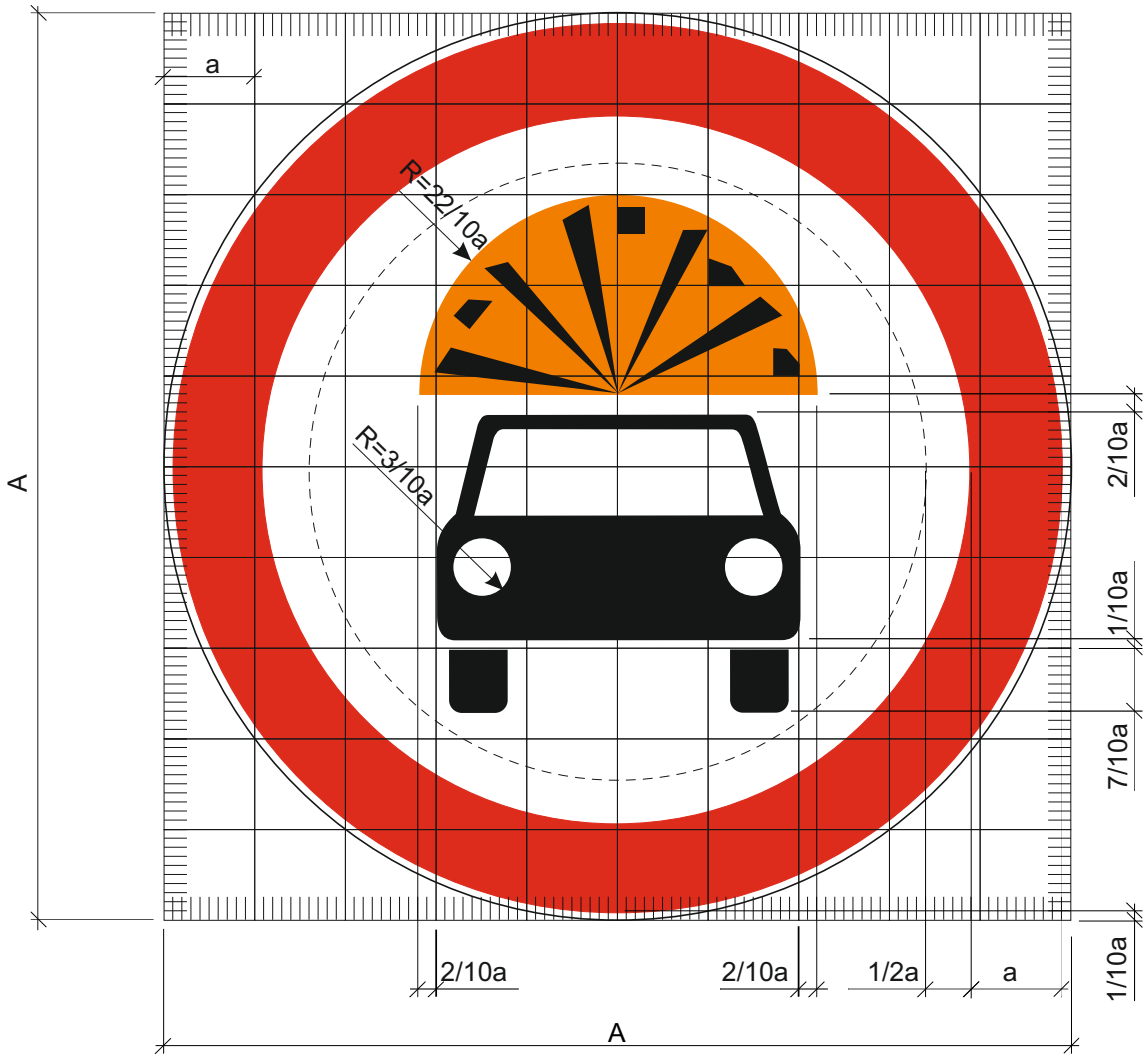

A = 10 a

a = 12, 9, 6, 4 cm

Oznaka prometnog znaka: B11

Značenje prometnog znaka: Zabrana prometa za motorna vozila koja prevoze opasne tvari

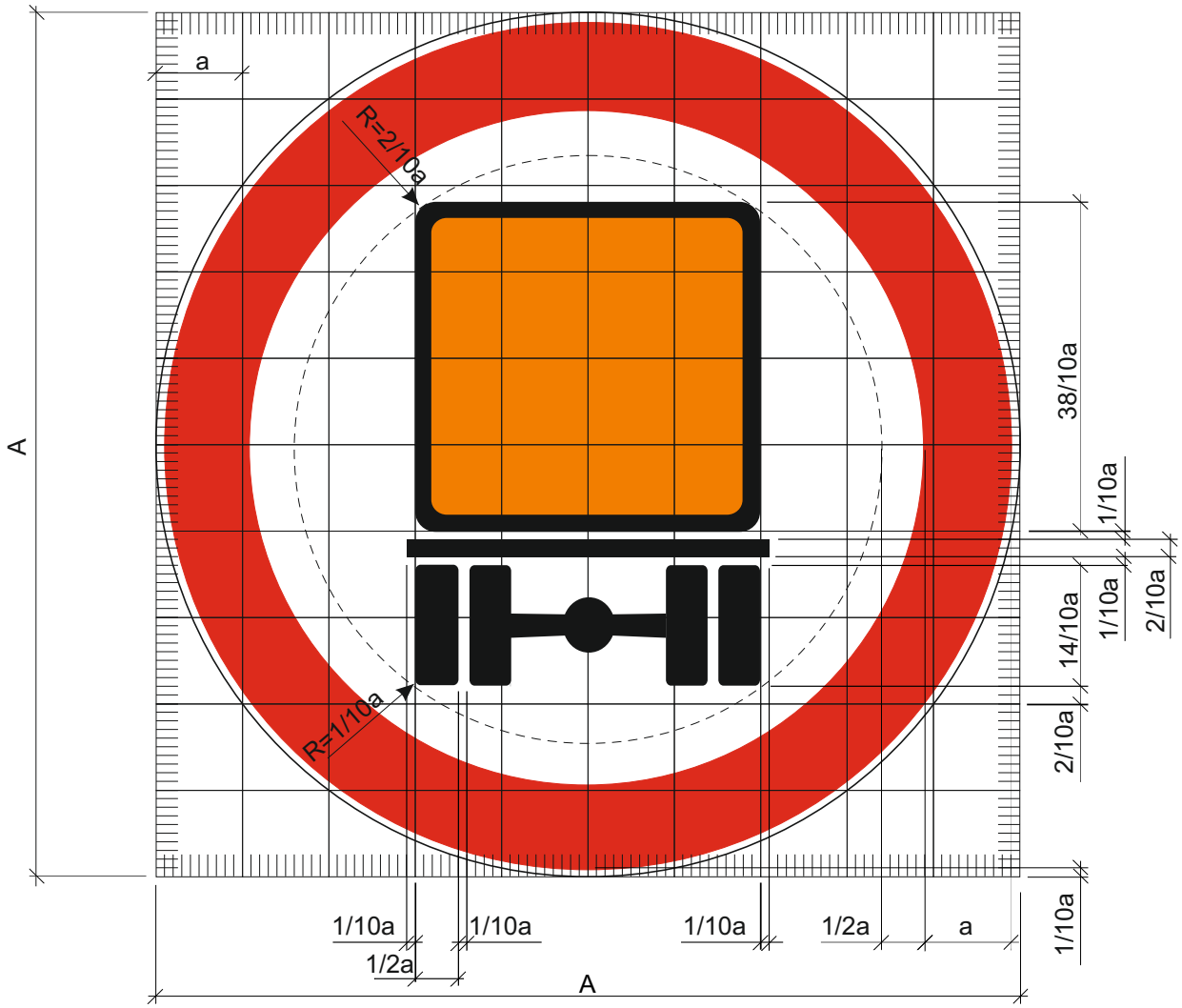

A = 10 a

a = 12, 9, 6, 4 cm

Oznaka prometnog znaka: B12

Značenje prometnog znaka: Zabrana prometa za sva motorna vozila koja vuku priključno vozilo

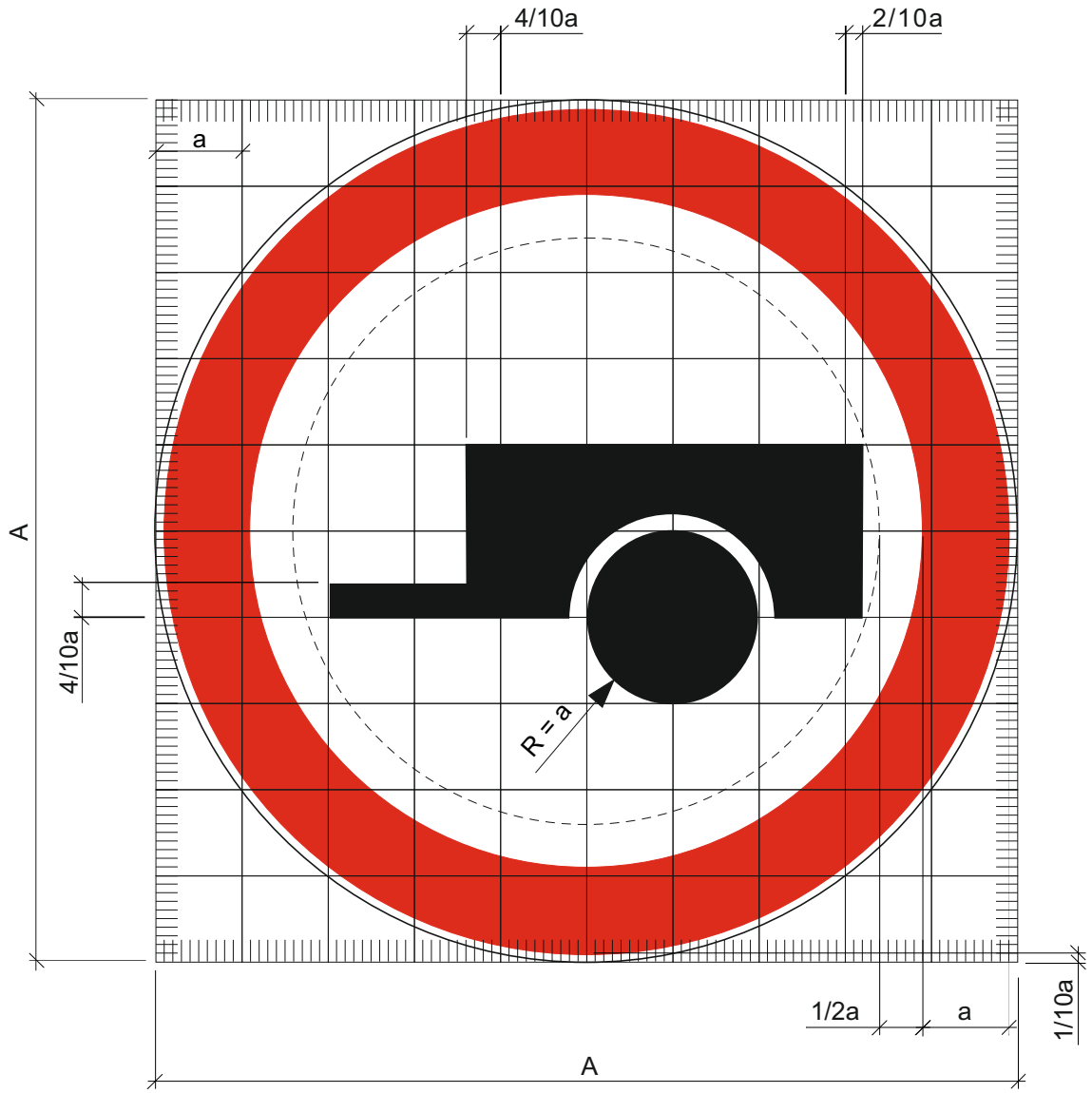

A = 10 a

a = 12, 9, 6, 4 cm

Oznaka prometnog znaka: B13

Značenje prometnog znaka: Zabrana prometa za teretna motorna vozila koja vuku priključno vozilo

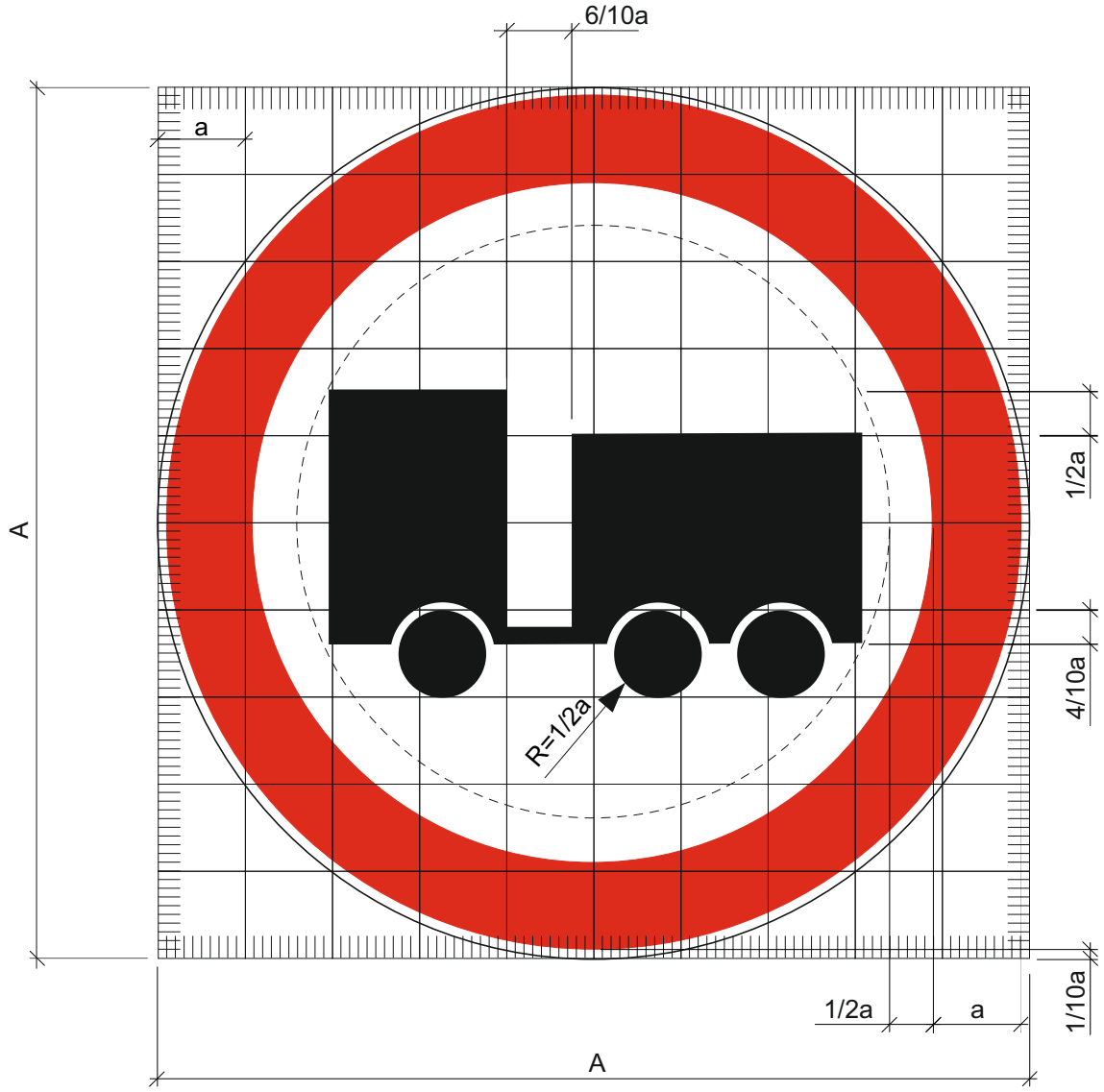

A = 10 a

a = 12, 9, 6, 4 cm

Oznaka prometnog znaka: B14

Značenje prometnog znaka: Zabrana prometa za traktore

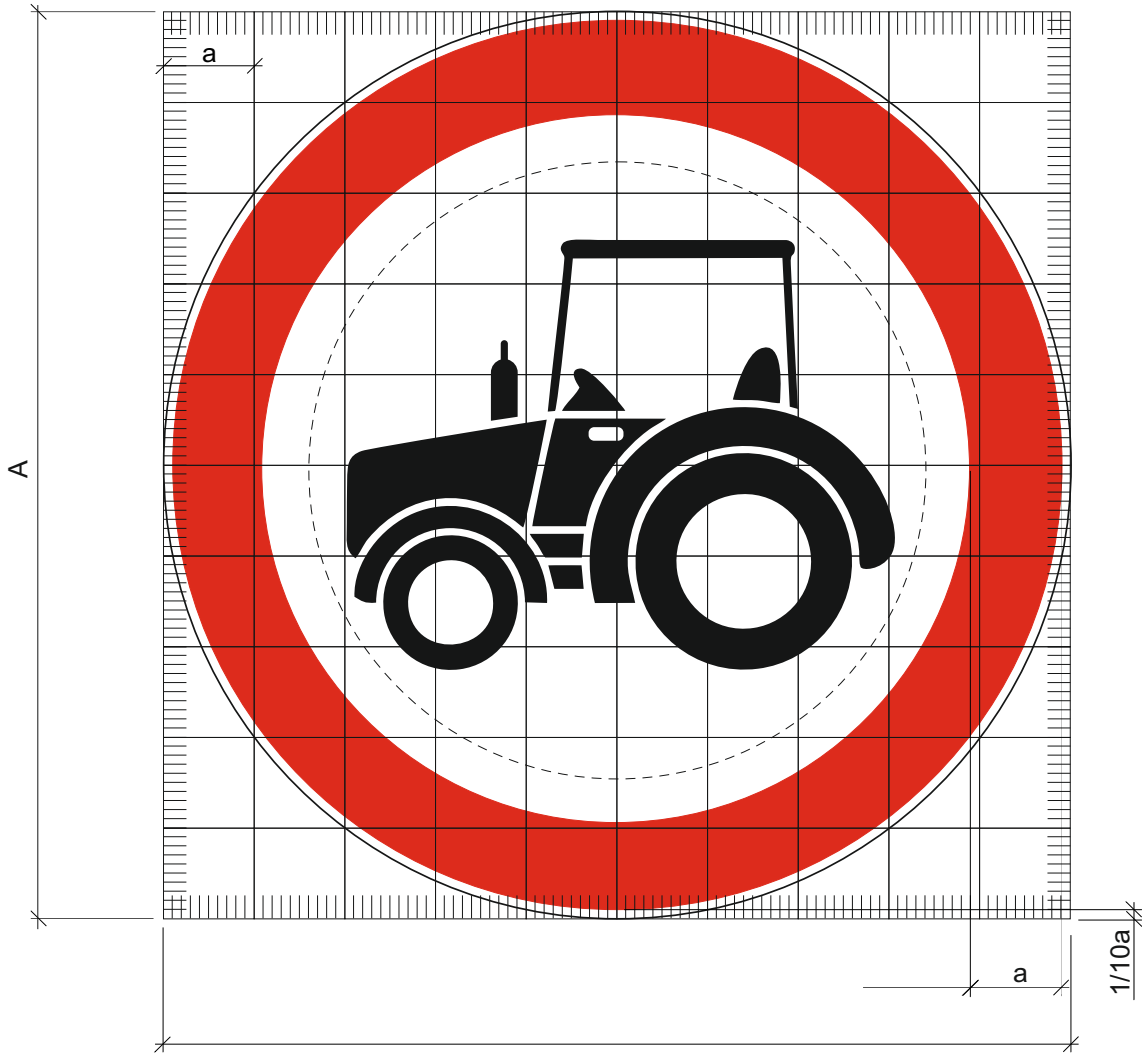

A = 10 a

a = 12, 9, 6, 4 cm

Oznaka prometnog znaka: B15

Značenje prometnog znaka: Zabrana prometa za motocikle

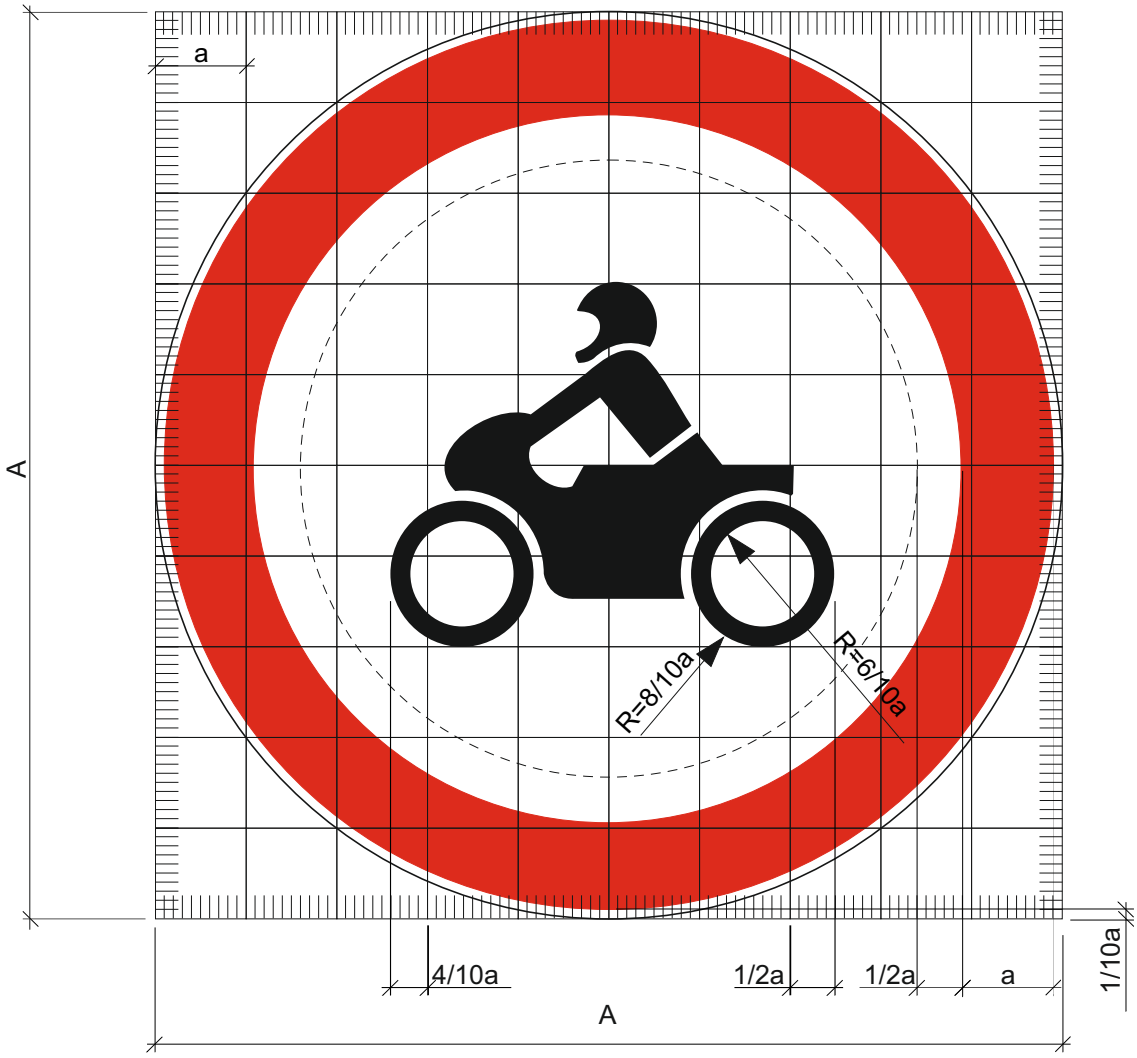

A = 10 a

a = 12, 9, 6, 4 cm

Oznaka prometnog znaka: B16

Značenje prometnog znaka: Zabrana prometa za sva mopede i bicikle

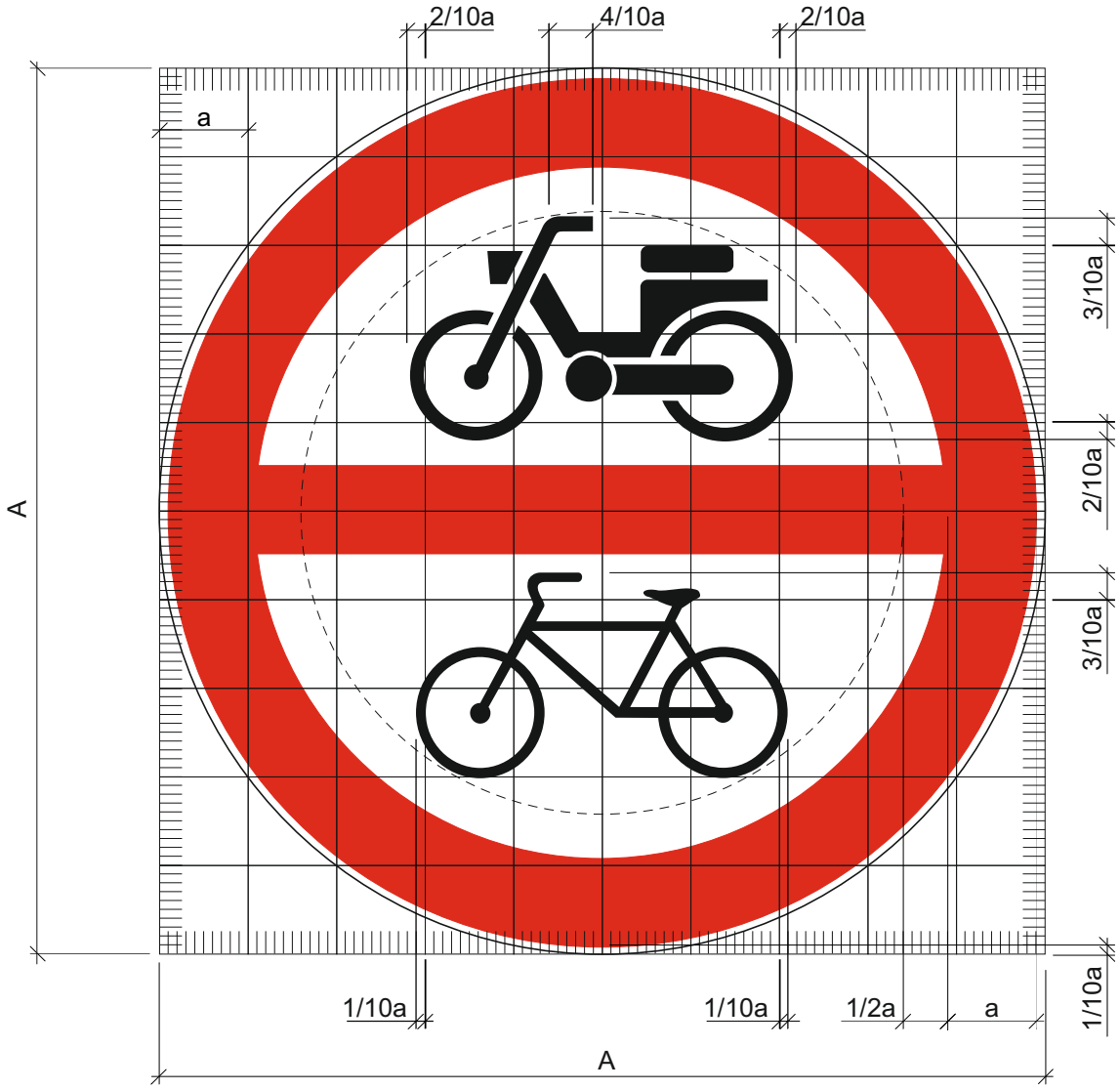

A = 10 a

a = 12, 9, 6, 4 cm

Oznaka prometnog znaka: B17

Značenje prometnog znaka: Zabrana prometa za bicikliste

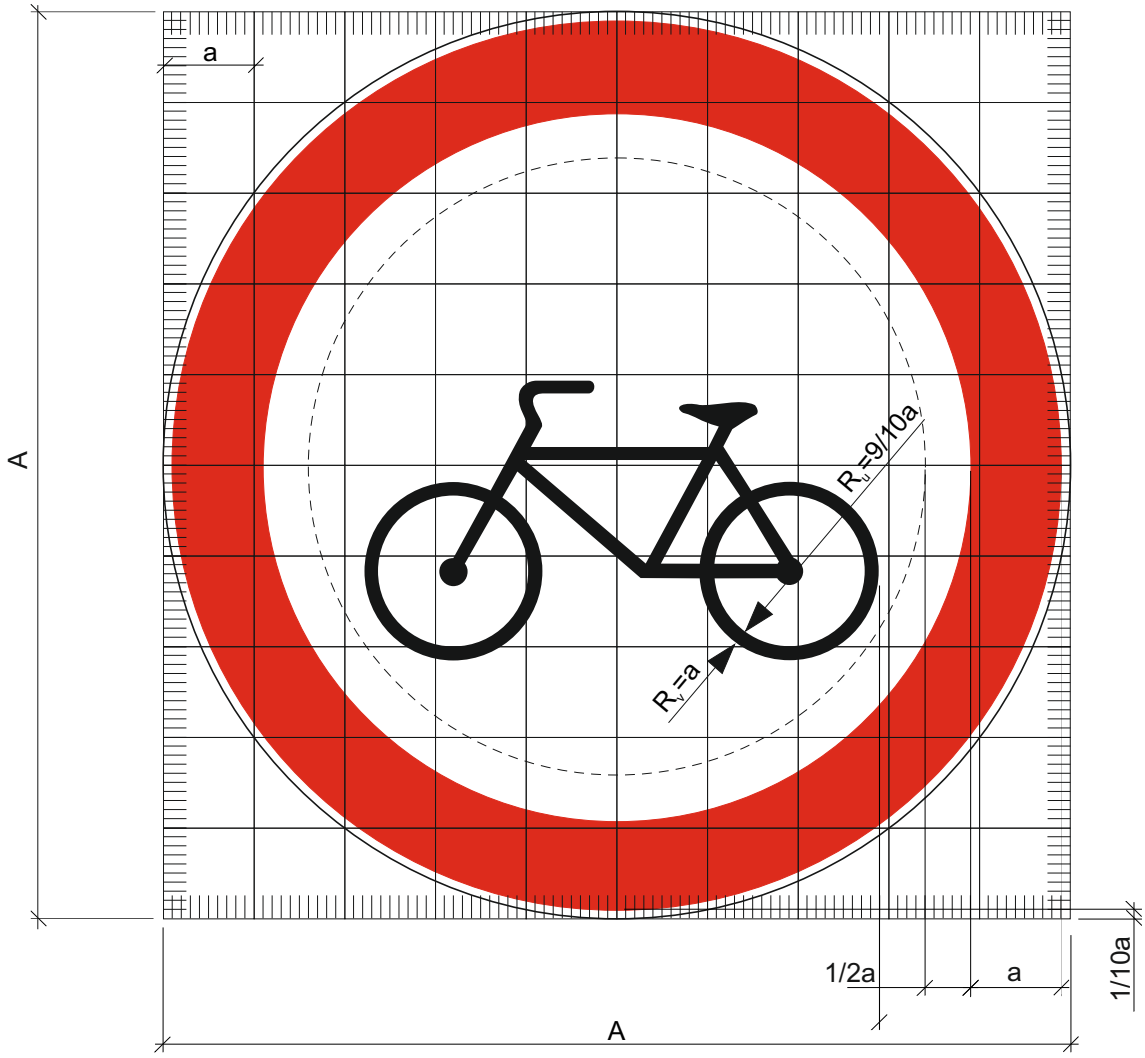

A = 10 a

a = 12, 9, 6, 4 cm

Oznaka prometnog znaka: B18

Značenje prometnog znaka: Zabrana prometa za zaprežna vozila

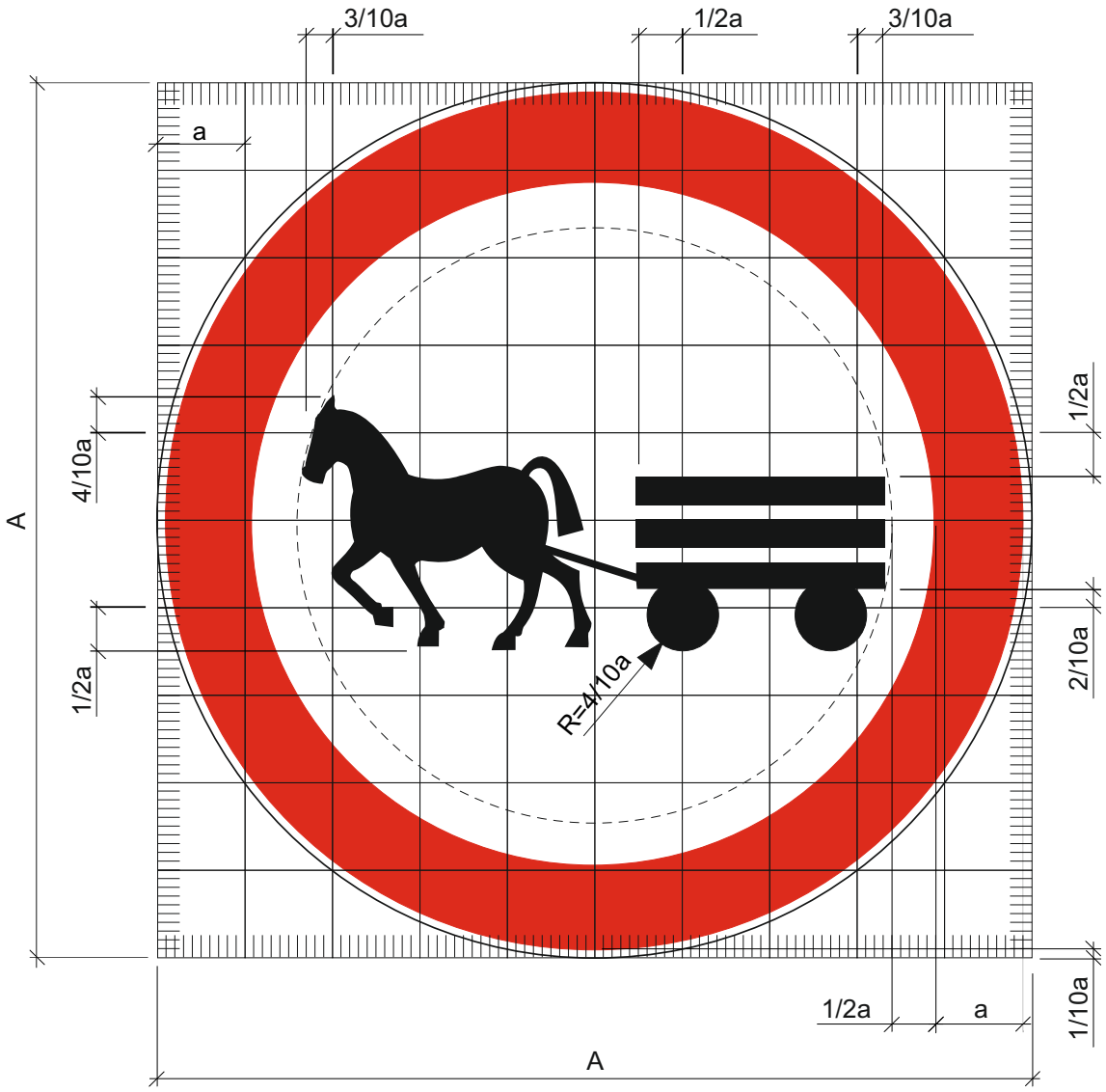

A = 10 a

a = 12, 9, 6, 4 cm

Oznaka prometnog znaka: B19

Značenje prometnog znaka: Zabrana prometa za određene skupine vozila i sudionike u prometu

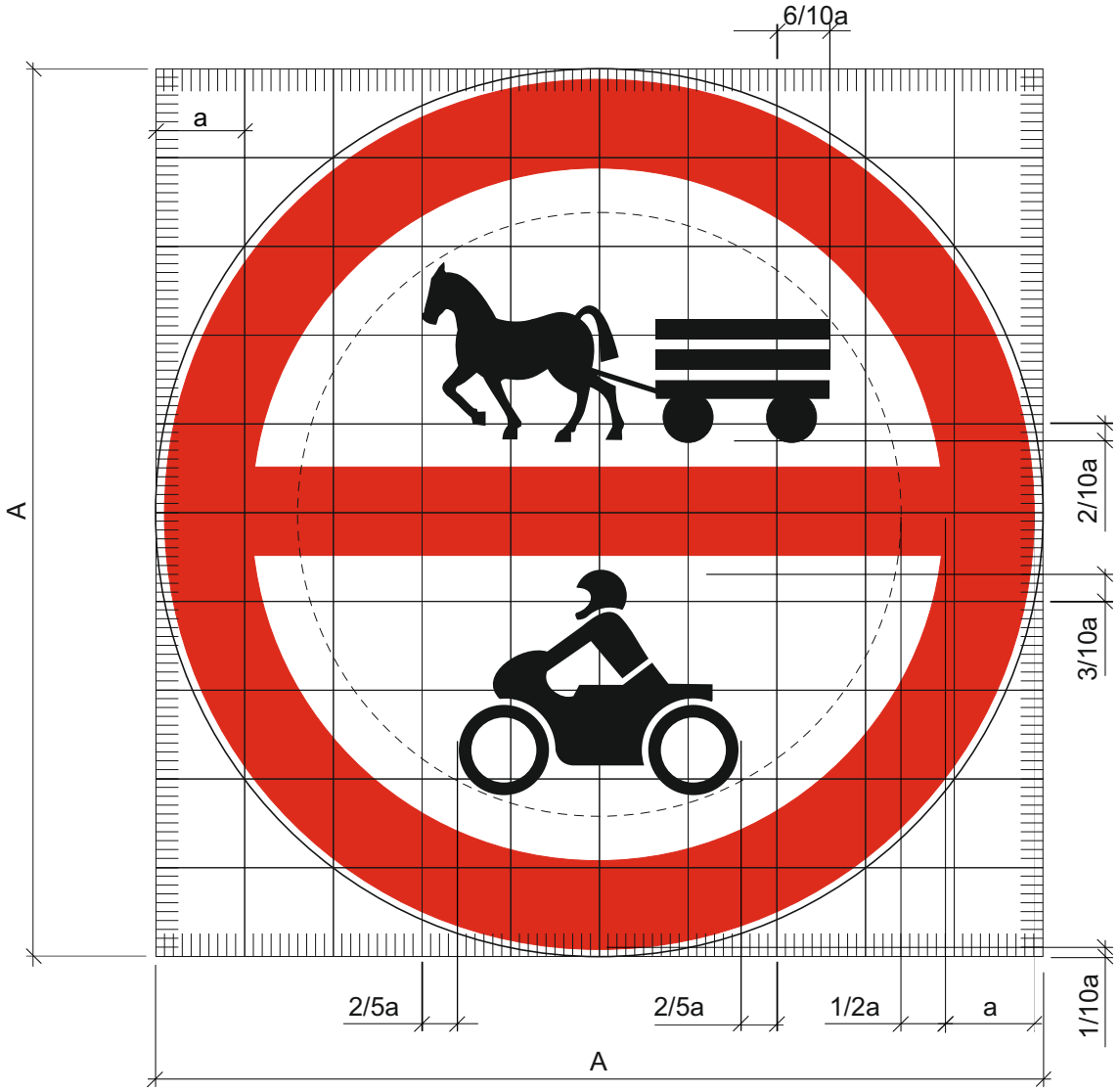

A = 10 a

a = 12, 9, 6, 4 cm

Oznaka prometnog znaka: B20

Značenje prometnog znaka: Zabrana prometa za sva motorna vozila

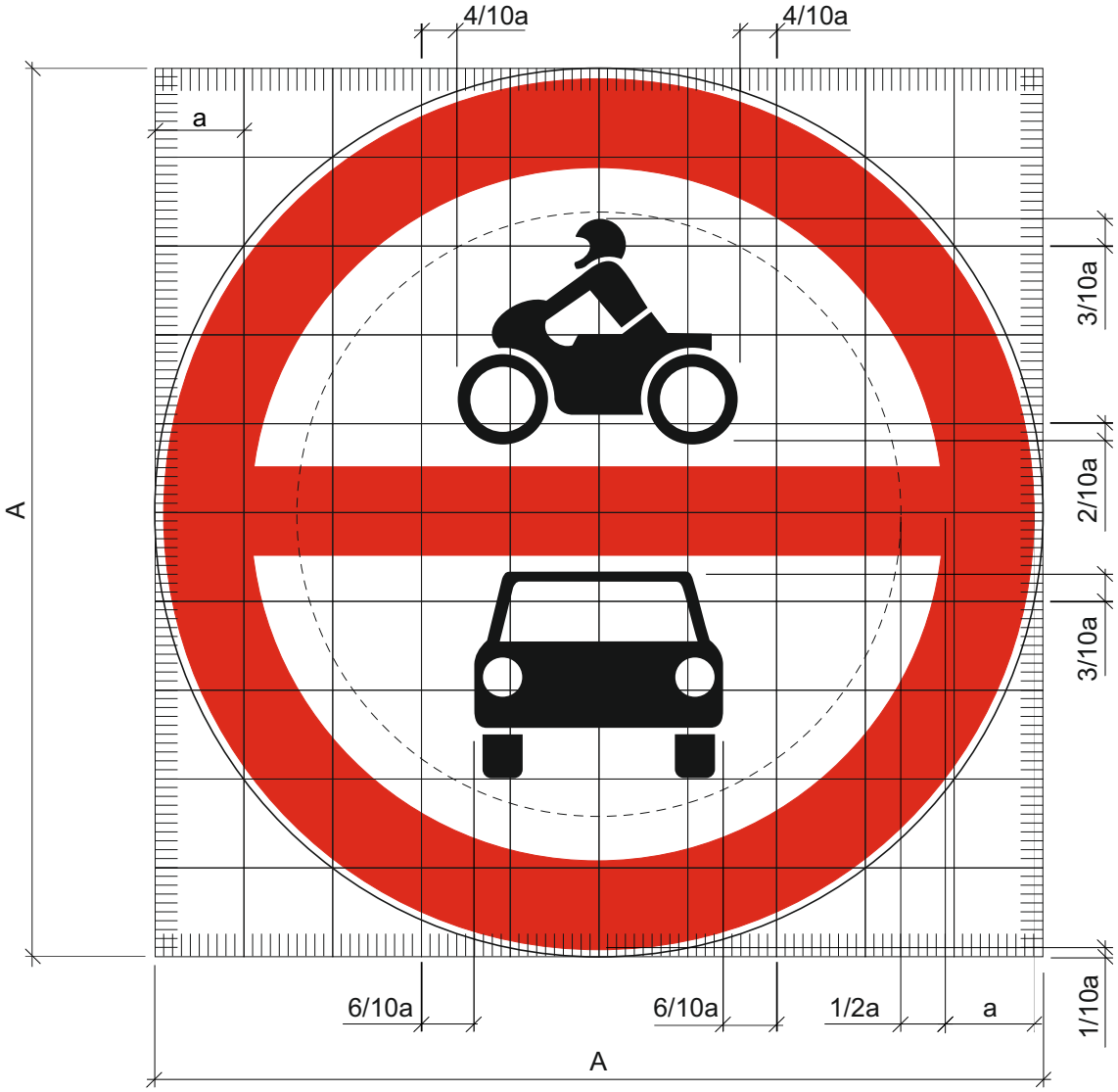

A = 10 a

a = 12, 9, 6, 4 cm

Oznaka prometnog znaka: B21

Značenje prometnog znaka: Zabrana prometa za pješake

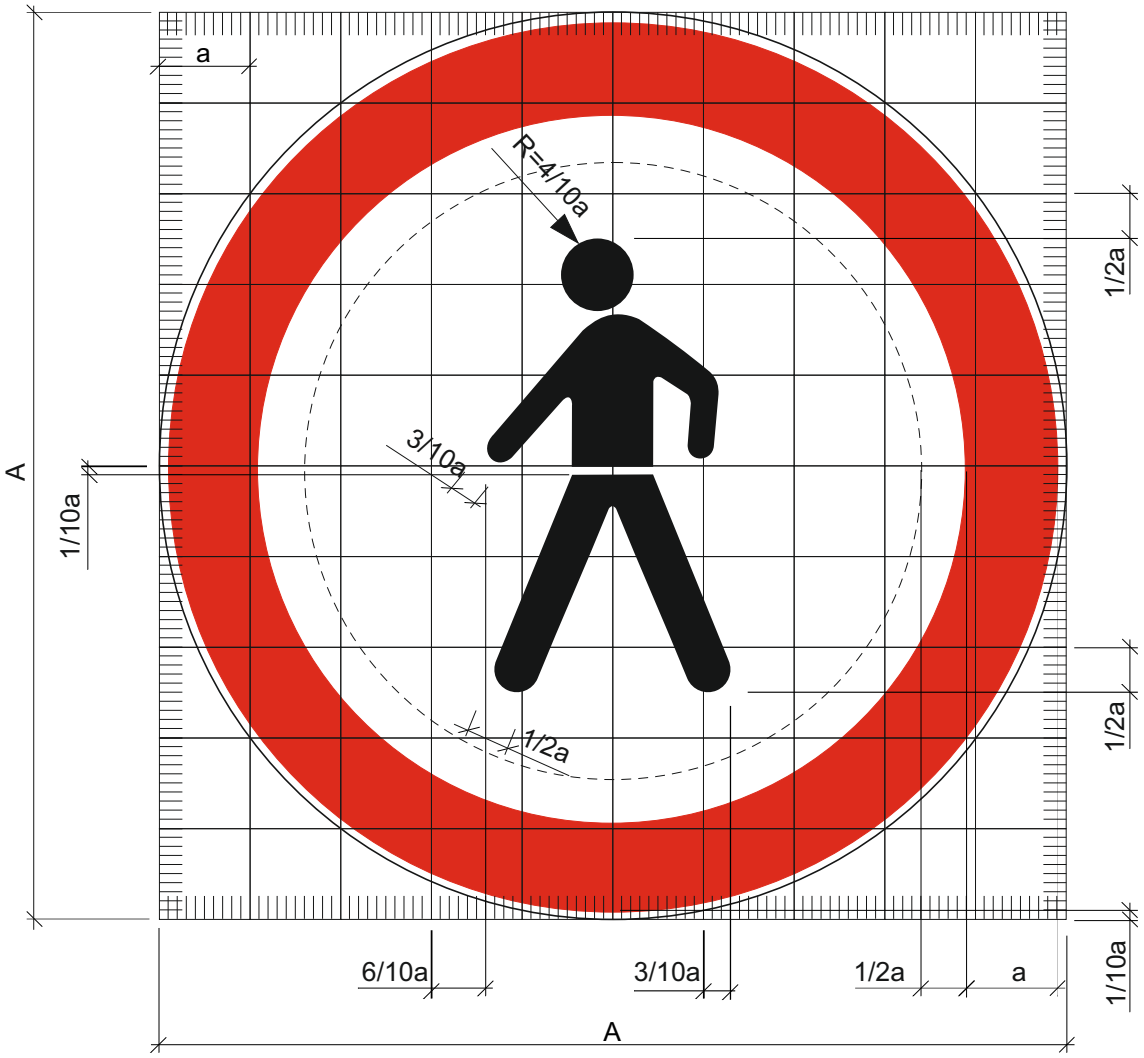

A = 10 a

a = 12, 9, 6, 4 cm

Oznaka prometnog znaka: B22

Značenje prometnog znaka: Zabrana prometa za vozila čija ukupna širina prelazi određenu širinu

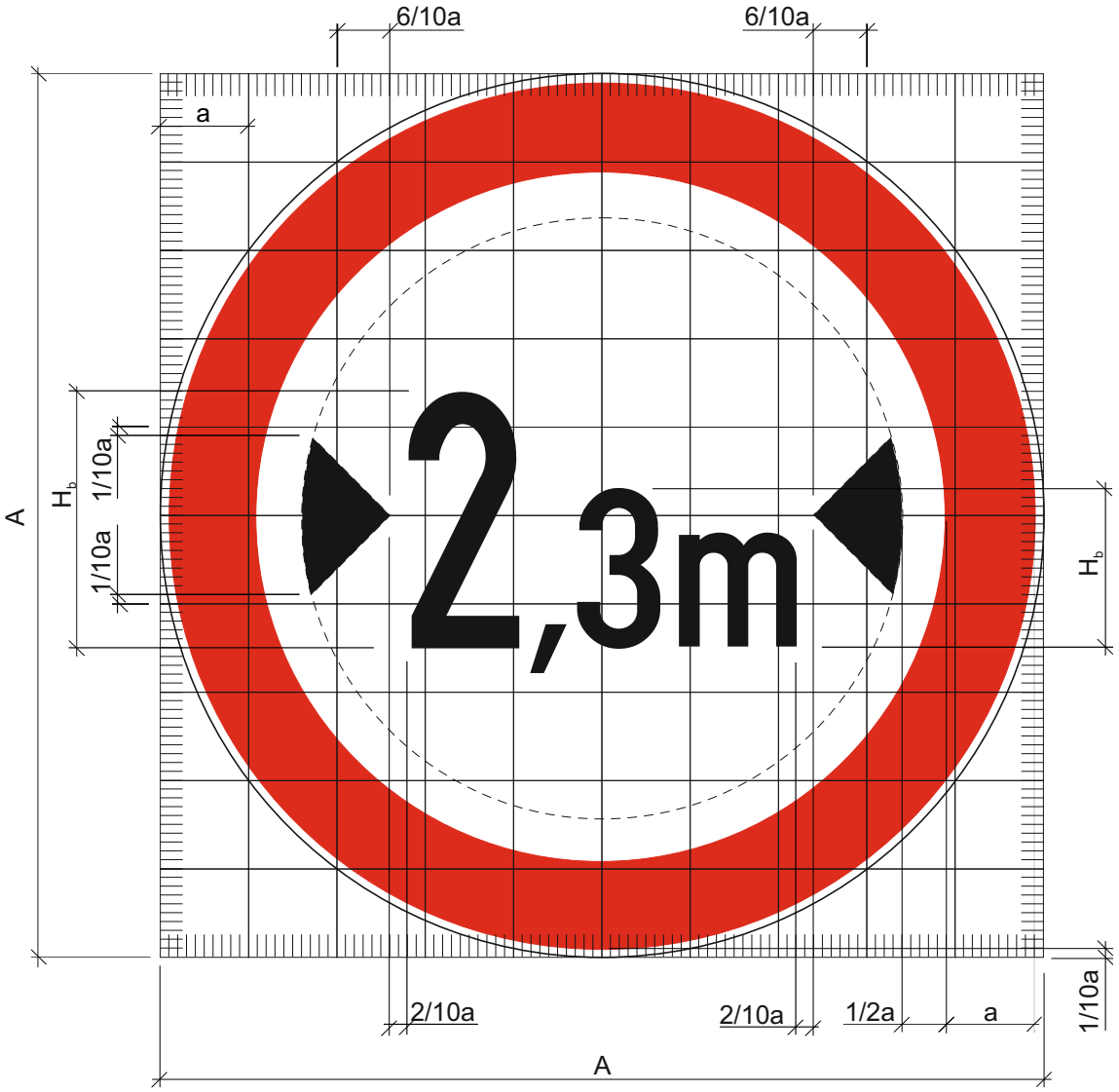

A = 10 a;

a = 12, 9, 6, 4 cm

Posebne odredbe:

- za ispisivanje natpisa koristi se usko pismo prema odredbama hrvatskog tehničkog pisma.
- visina brojki i slova mora iznositi (u mm):

A =	1200	900	600	400	
H_b =	350	280	175	105	(velike brojke)
H_b =	210	140	105	70	(male brojke)
H_s =	210	140	105	70	(slova)

Oznaka prometnog znaka: B23

Značenje prometnog znaka: Zabrana prometa za vozila čija ukupna visina premašuje određenu visinu

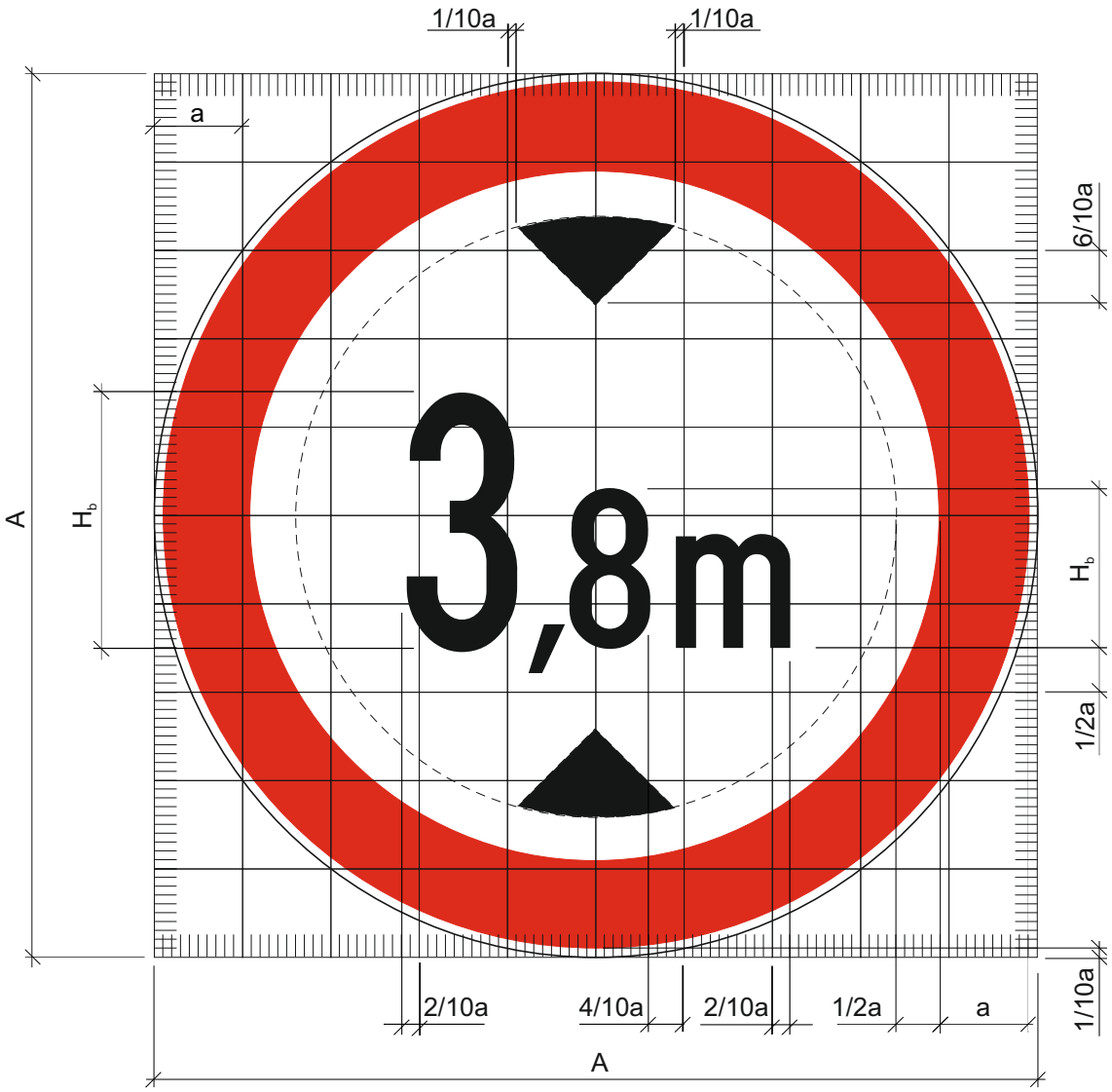

A = 10 a;

a = 12, 9, 6, 4 cm

Posebne odredbe:

- za ispisivanje natpisa koristi se pismo prema odredbama hrvatskog tehničkog pisma.
- visina brojki i slova mora iznositi (u mm):

A	=	1200	900	600	400	
H_b	=	350	280	175	105	(velike brojke)
H_b	=	210	140	105	70	(male brojke)
H_s	=	210	140	105	70	(slova)

Oznaka prometnog znaka: B24

Značenje prometnog znaka: Zabrana prometa za vozila čija ukupna masa prelazi određenu masu

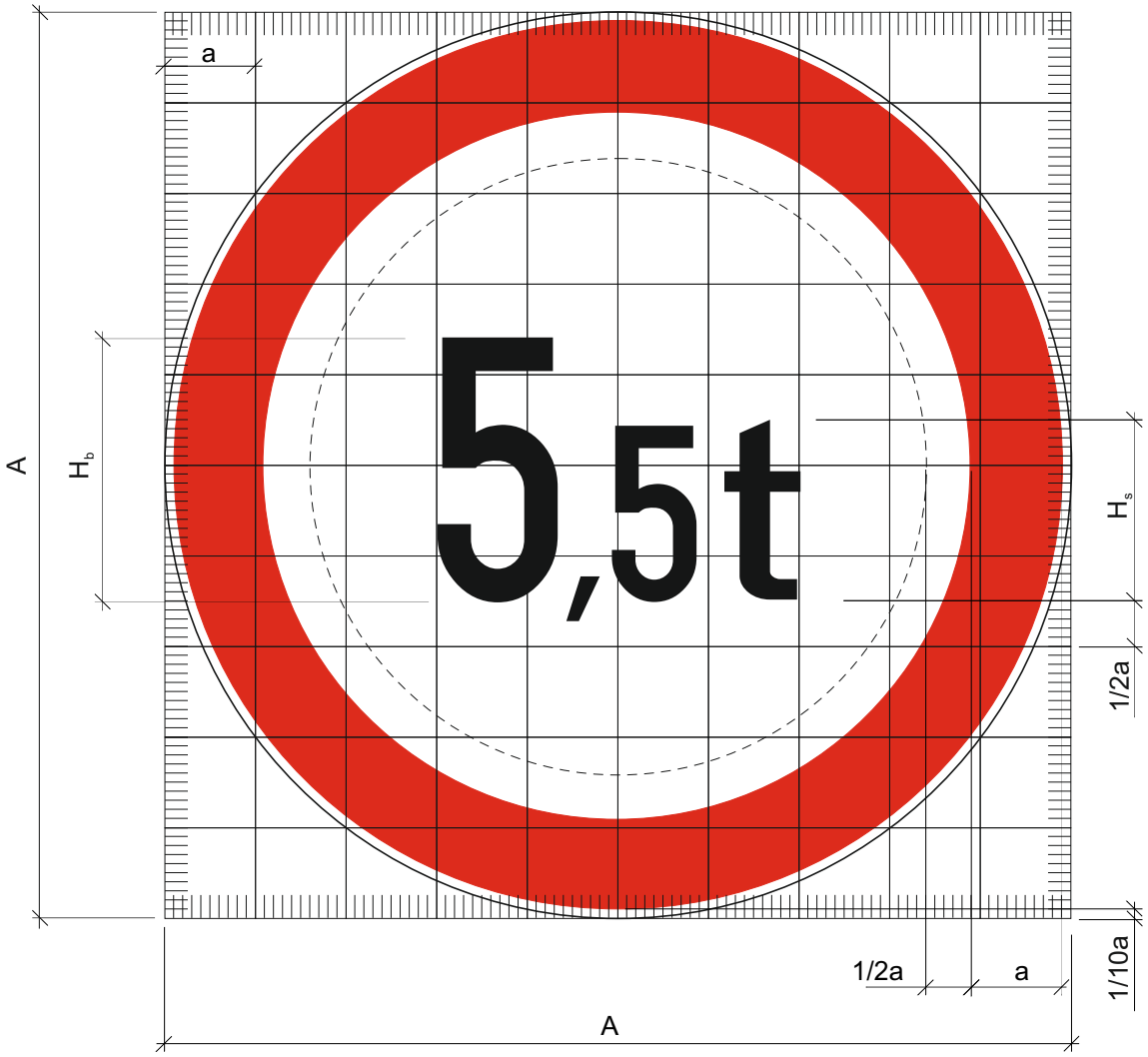

A = 10 a;

a = 12, 9, 6, 4 cm

Posebne odredbe:

- za ispisivanje natpisa koristi se pismo prema odredbama hrvatskog tehničkog pisma.
- visina brojki i slova mora iznositi (u mm):

A =	1200	900	600	400	
H_b =	350	280	175	105	(velike brojke)
H_b =	210	140	105	70	(male brojke)
H_s =	210	140	105	70	(slova)

Oznaka prometnog znaka: B25

Značenje prometnog znaka: Zabrana prometa za vozila koja prekoračuju određeno osovinsko opterećenje

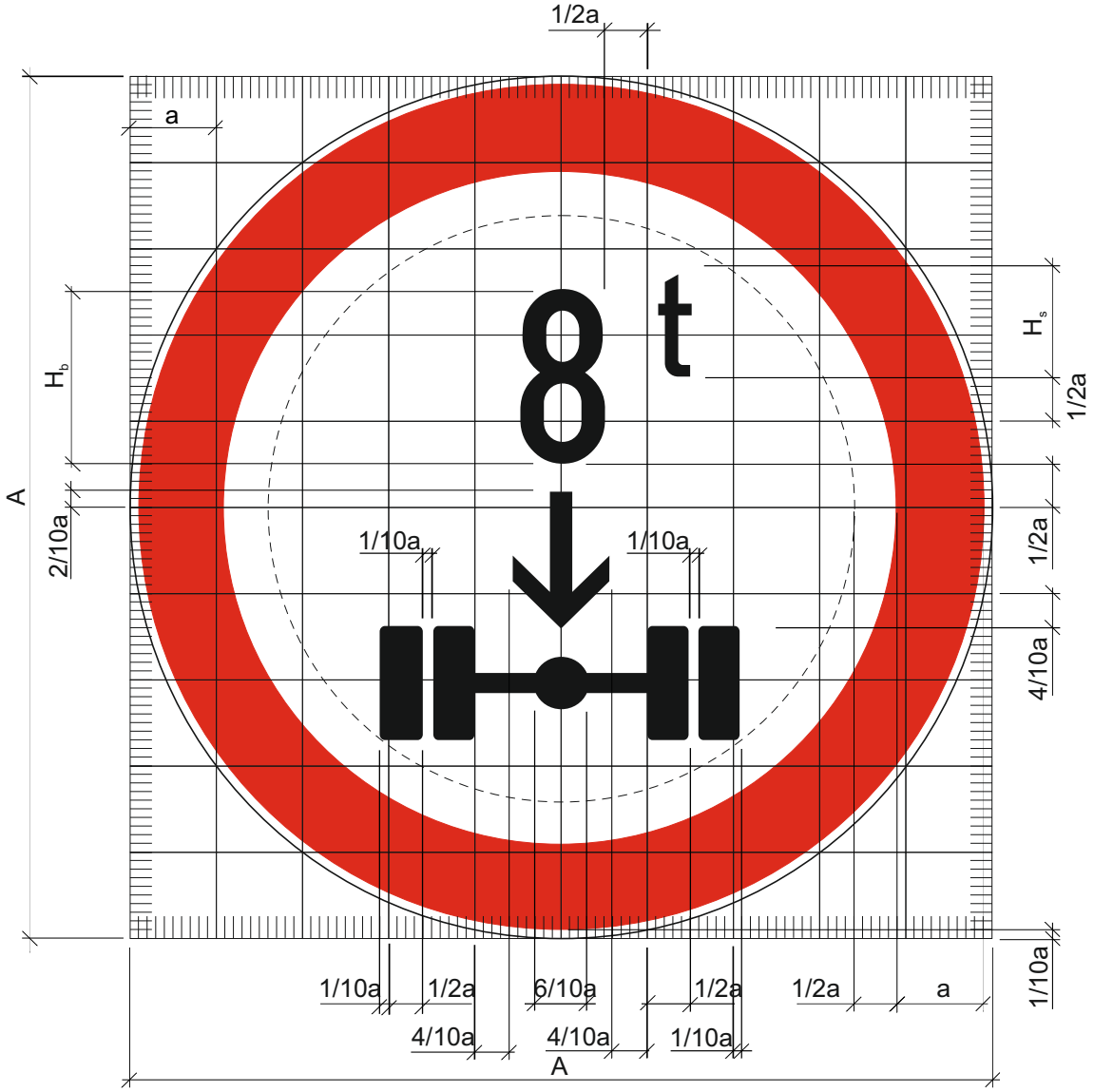

A = 10 a; a = 12, 9, 6, 4 cm

Posebne odredbe:

- za ispisivanje natpisa koristi se pismo prema odredbama hrvatskog tehničkog pisma.
- visina brojki i slova mora iznositi (u mm):

A =	1200	900	600	400	
H_b =	280	210	140	105	(brojke)
H_s =	140	105	70	42	(slova)

Za označavanje mase vozila (i osovinsko opterećenje) upotrebljavaju se slijedeće vrijednosti:

- 1,5; 2; 2,5; 3; 3,5; 4 i dalje po 1t

Oznaka prometnog znaka: B26

Značenje prometnog znaka: Zabrana prometa za vozila koja prekoračuju određenu dužinu

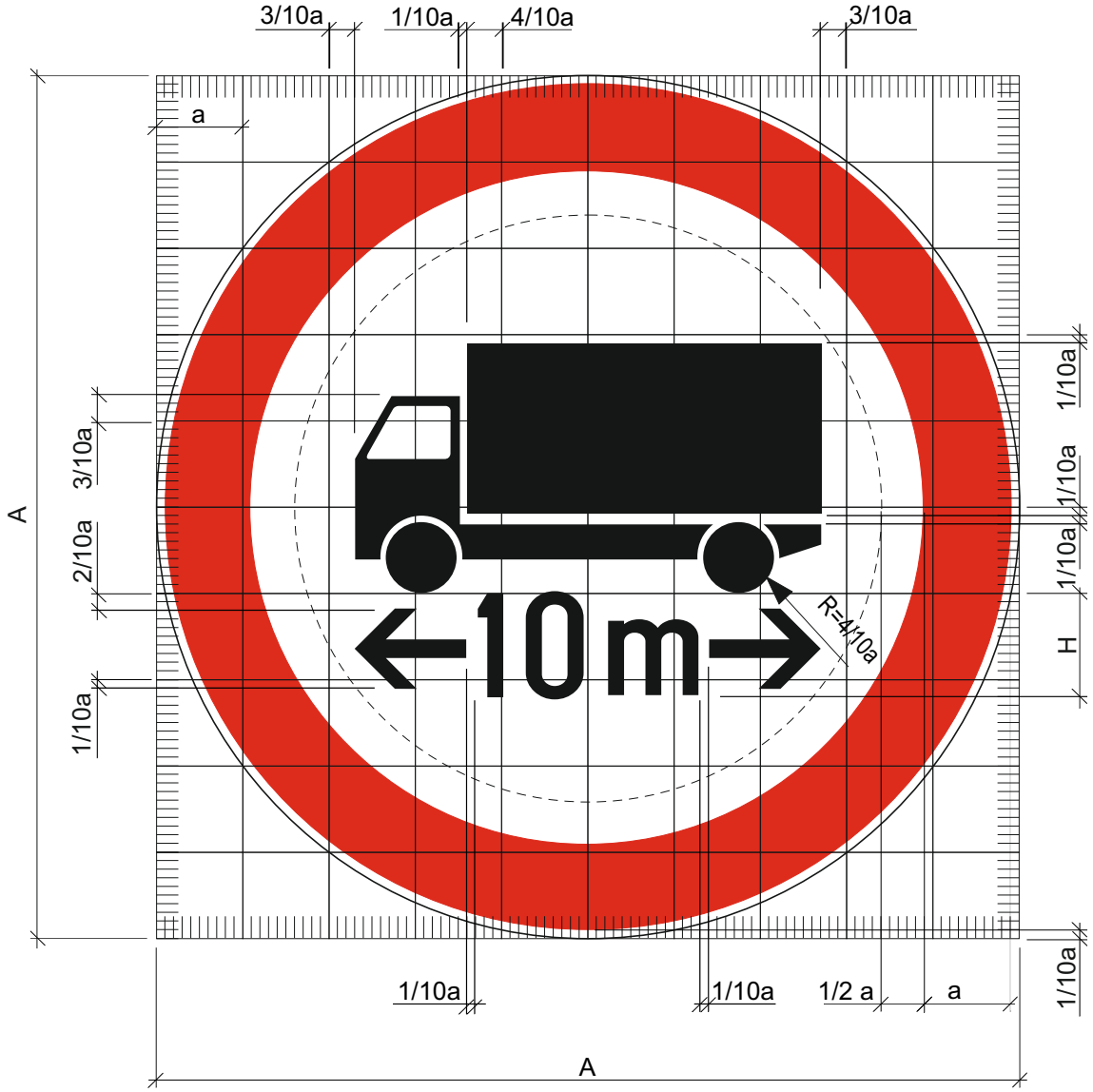

A = 10 a

a = 12, 9, 6, 4 cm

Posebne odredbe:

- za ispisivanje natpisa koristi se pismo prema odredbama hrvatskog tehničkog pisma.
- visina brojki i slova mora iznositi (u mm):

A	=	1200	900	600	400	
H_b	=	140	105	70	42	(brojke)
H_s	=	140	105	70	42	(slova)

Oznaka prometnog znaka: B27

Značenje prometnog znaka: Najmanja udaljenost između vozila

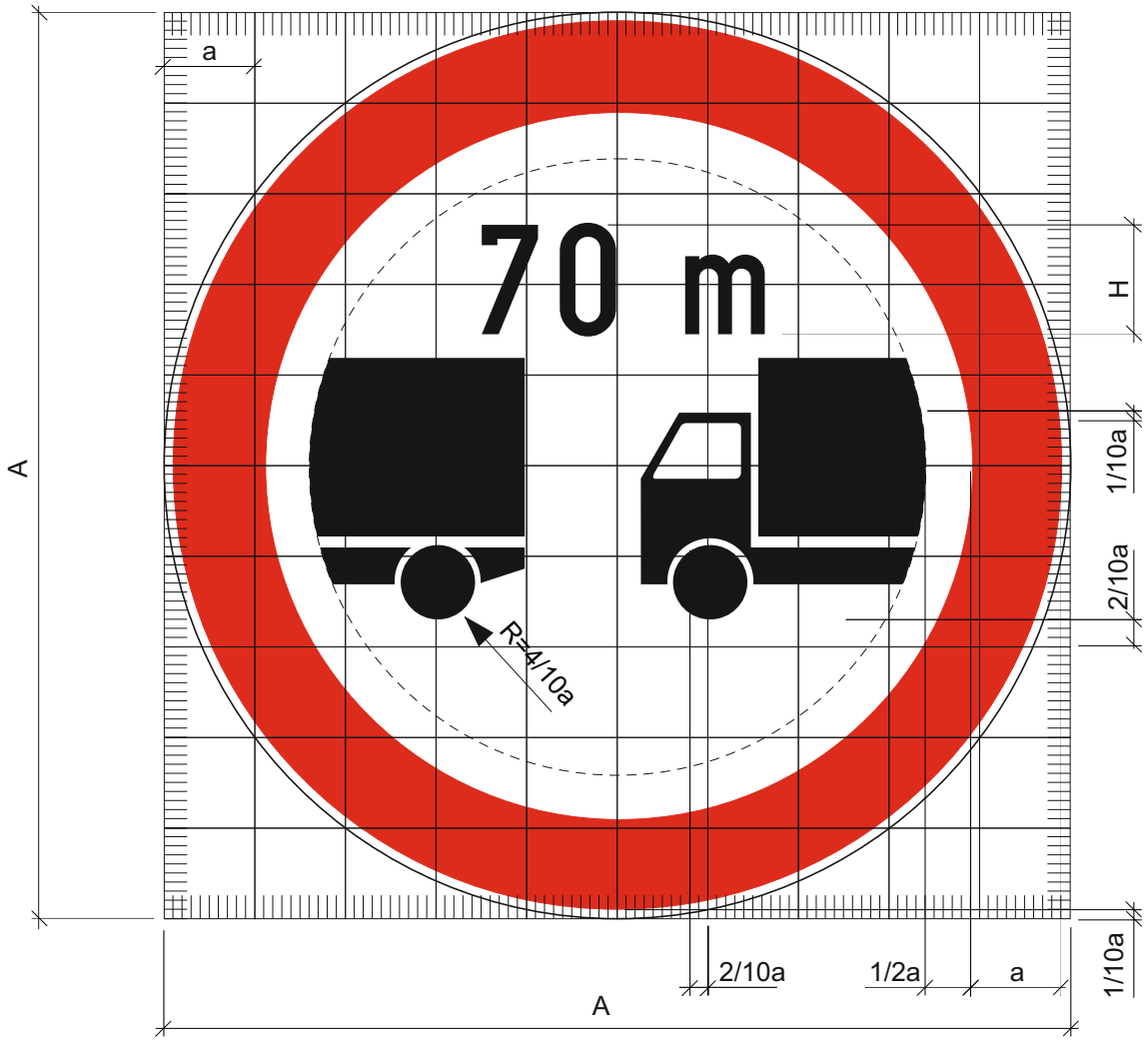

A = 10 a;

a = 12, 9, 6, 4 cm

Posebne odredbe:

- Za ispisivanje natpisa koristi se pismo prema odredbama hrvatskog tehničkog pisma.
- Visina brojki i slova mora iznositi (u mm):

A	=	1200	900	600	400	
H_b	=	140	105	70	42	(brojke)
H_s	=	140	105	70	42	(slova)

Oznaka prometnog znaka: B28

Značenje prometnog znaka: Zabrana skretanja

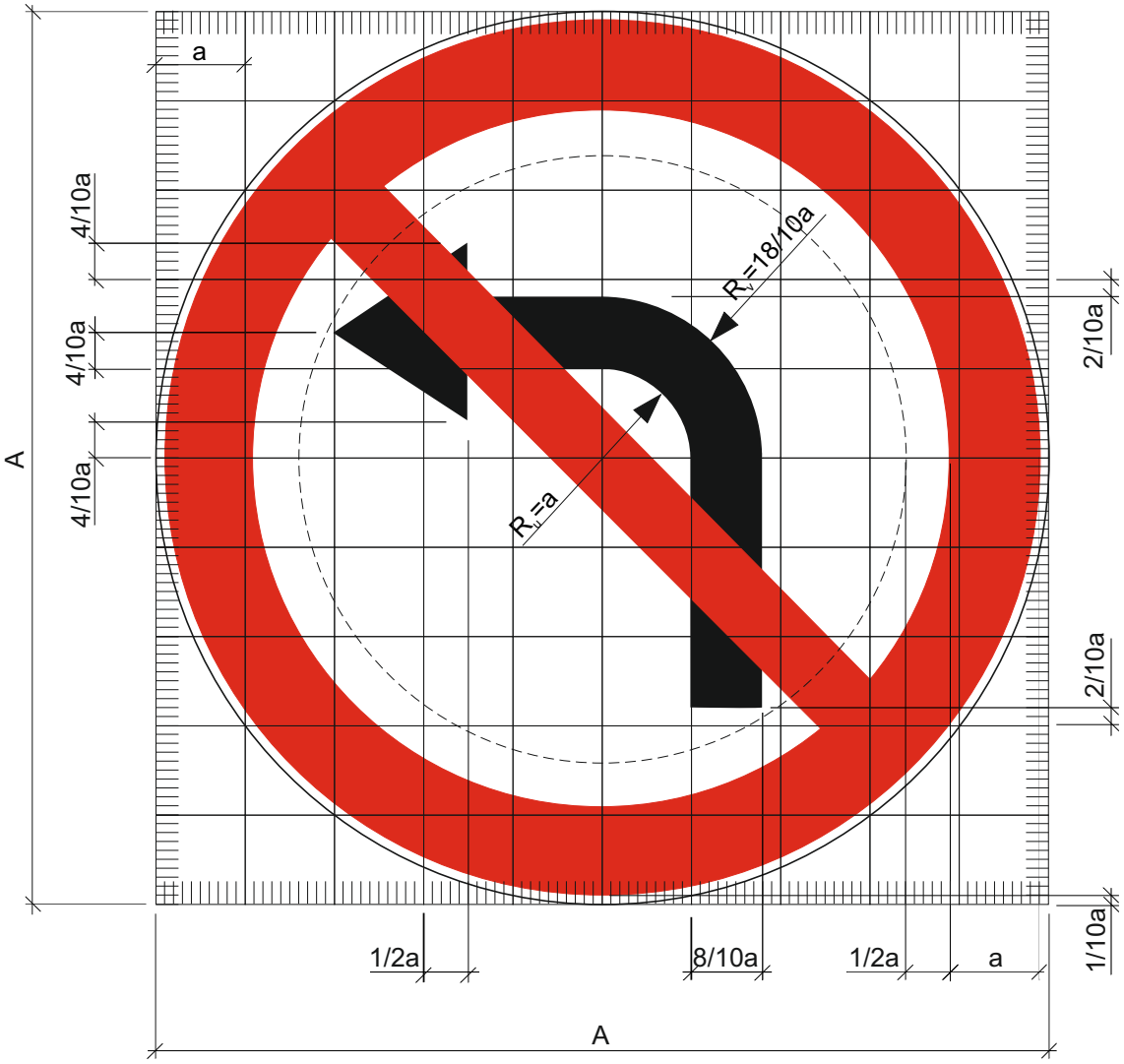

A = 10 a

a = 12, 9, 6, 4 cm

Oznaka prometnog znaka: B28-1

Značenje prometnog znaka: Zabrana skretanja

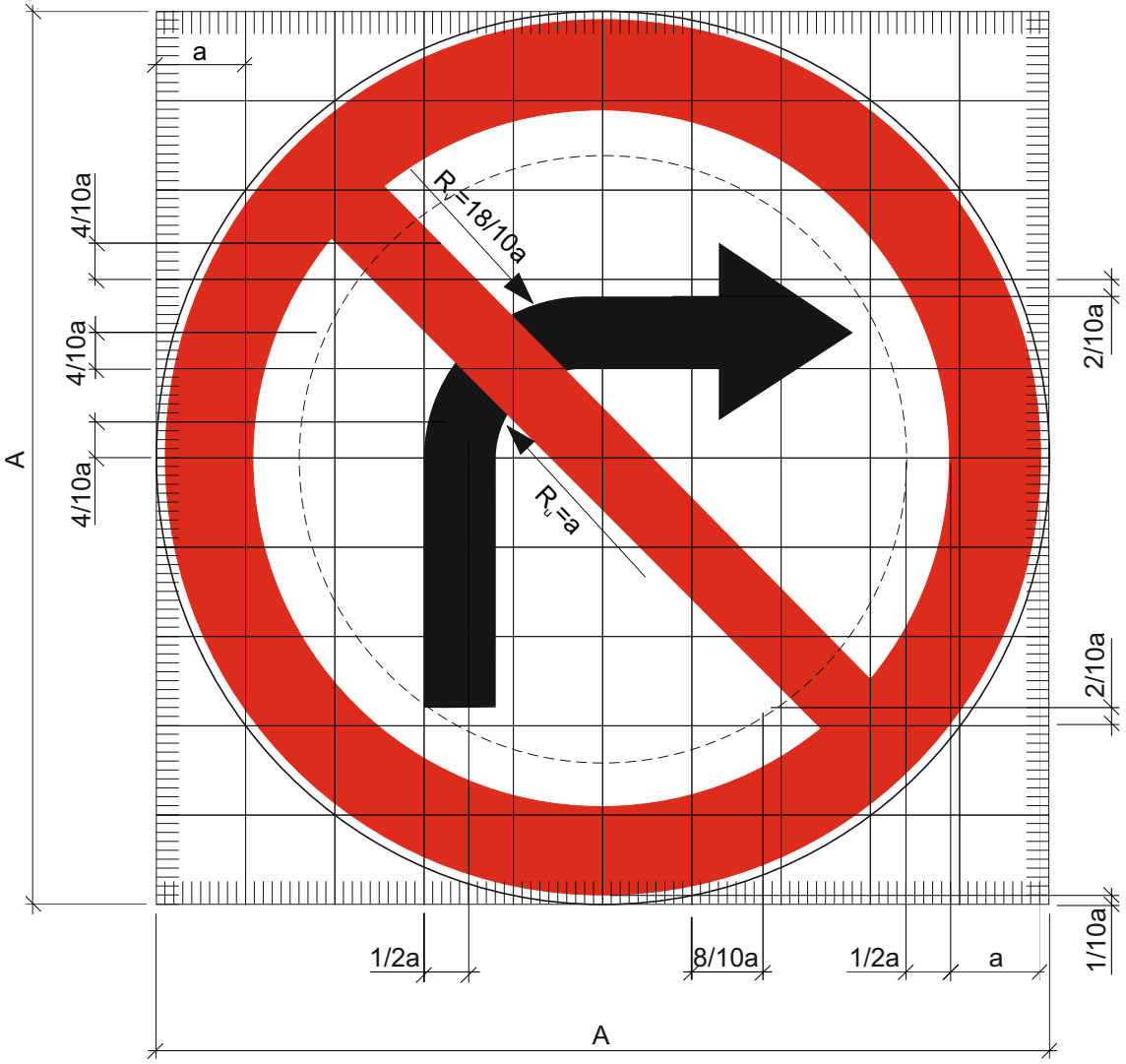

A = 10 a

a = 12, 9, 6, 4 cm

Oznaka prometnog znaka: B29

Značenje prometnog znaka: Zabrana polukružnog okretanja

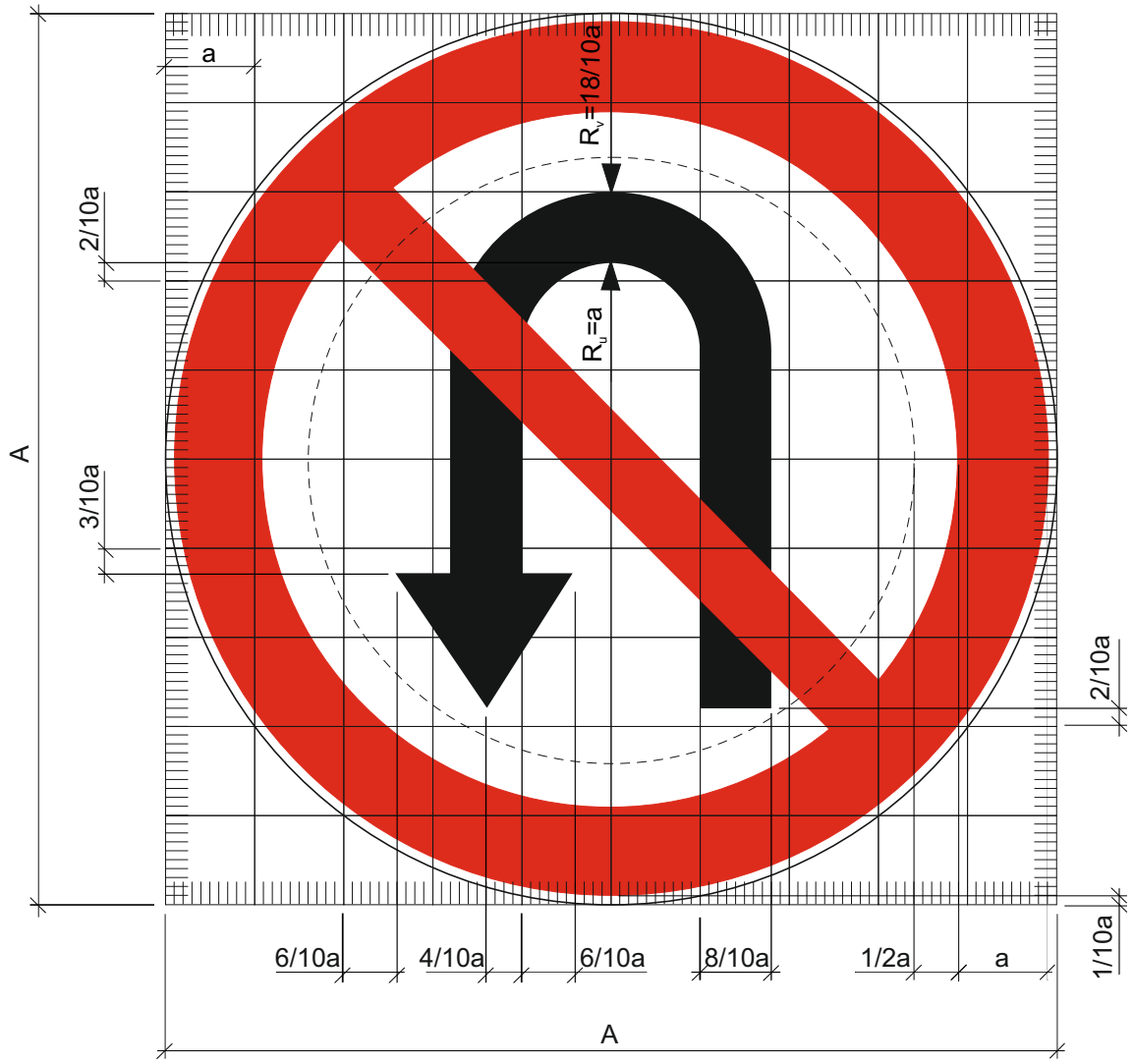

A = 10 a

a = 12, 9, 6, 4 cm

Oznaka prometnog znaka: B30

Značenje prometnog znaka: Ograničenje brzine

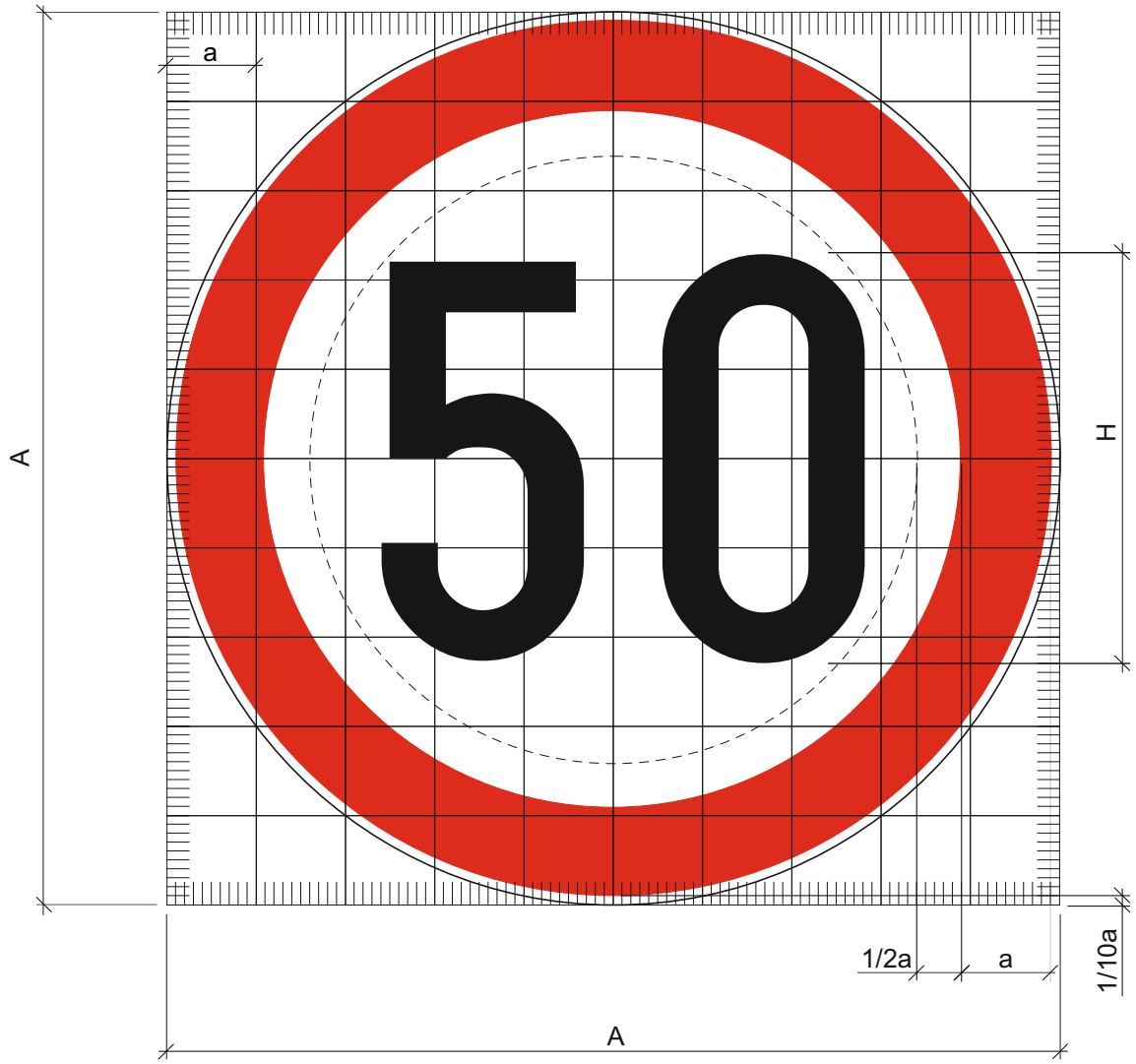

A = 10 a; a = 12, 9, 6, 4 cm

Posebne odredbe:

- za ispisivanje natpisa koristi se pismo prema odredbama hrvatskog tehničkog pisma.
- visina brojki mora iznositi (u mm):

A	=	1200	900	600	400
H	=	560	420	280	175

Brzina vozila označava se na slijedeći način:

- do 20 km/h.....na najbližih 5 km/h
- iznad 20 km/h.....na najbližih 10 km/h

Oznaka prometnog znaka: B31

Značenje prometnog znaka: Zabrana preticanja za sva motorna vozila osim mopeda i motocikla bez prikolice

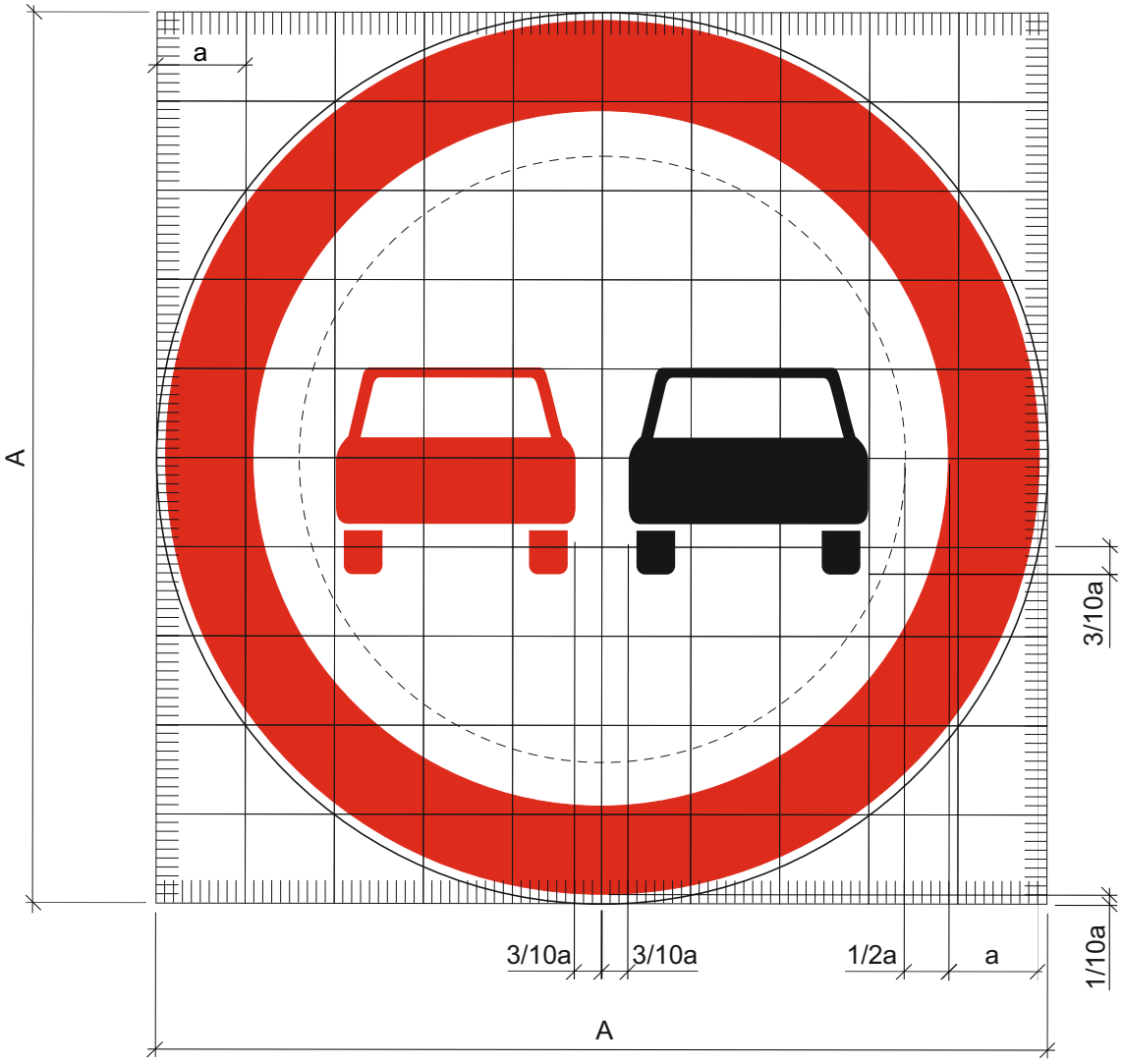

A = 10 a

a = 12, 9, 6, 4 cm

Oznaka prometnog znaka: B32

Značenje prometnog znaka: Zabrana preticanja za teretna motorna vozila

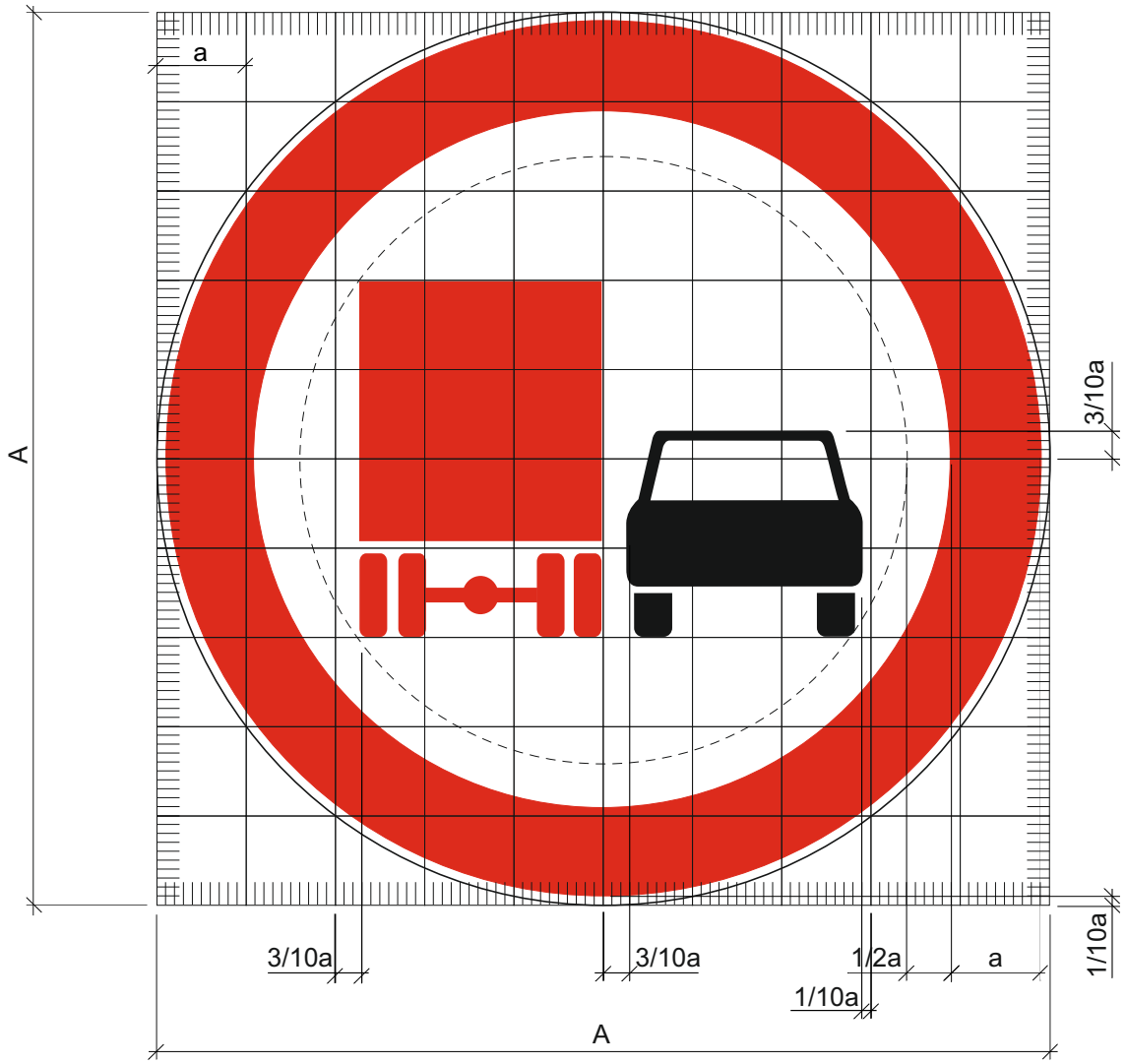

A = 10 a

a = 12, 9, 6, 4 cm

Oznaka prometnog znaka: B33

Značenje prometnog znaka: Zabrana prolaska bez zaustavljanja

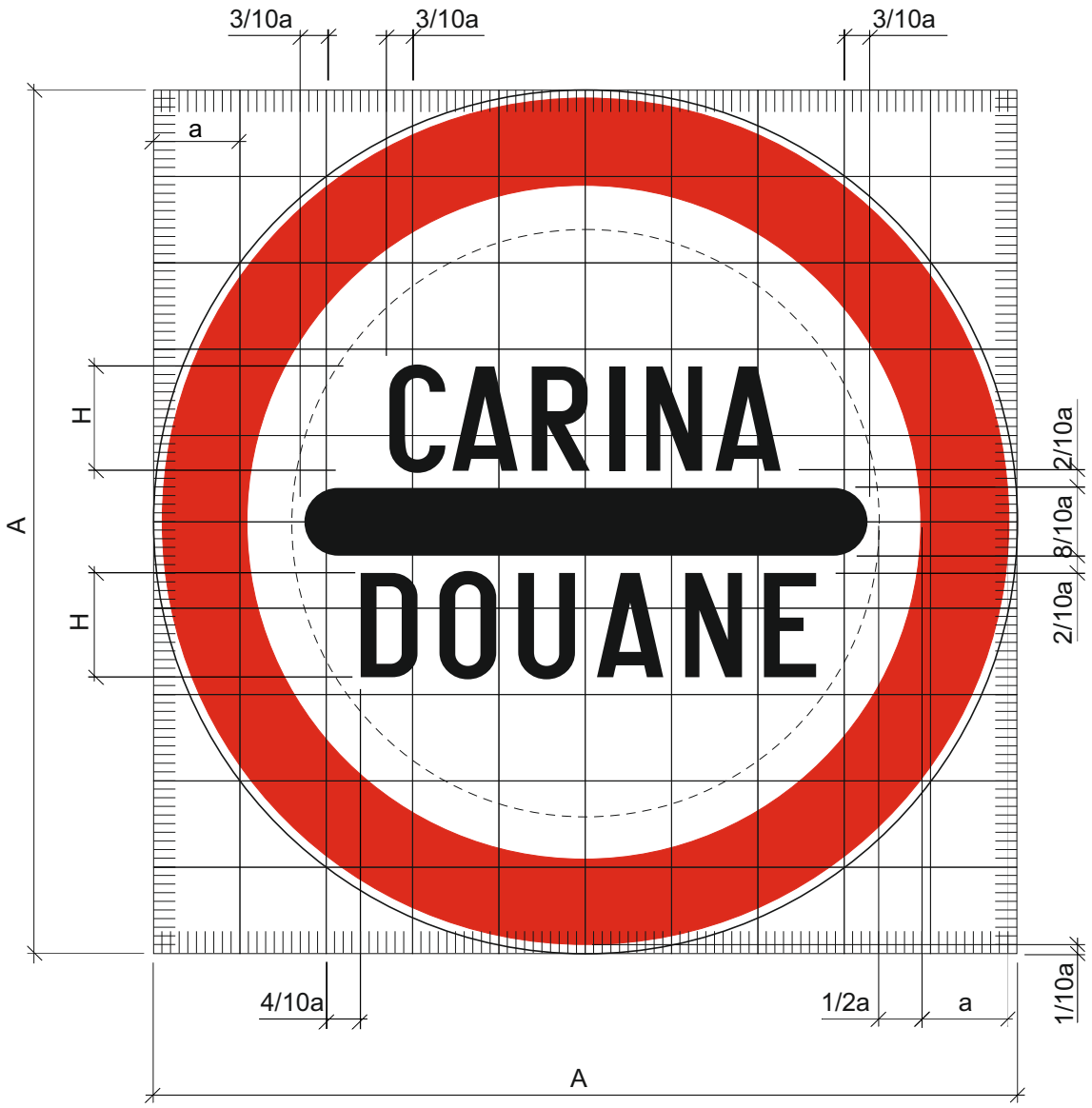

A = 10 a

a = 12, 9, 6, 4 cm

Posebne odredbe:

- za ispisivanje natpisa koristi se pismo prema odredbama hrvatskog tehničkog pisma.
- visina brojki i slova mora iznositi (u mm):

A	=	1200	900	600	400
H	=	140	105	70	42

Oznaka prometnog znaka: B33-1

Značenje prometnog znaka: Zabrana prolaska bez zaustavljanja

A = 10 a

a = 12, 9, 6, 4 cm

Posebne odredbe:

- za ispisivanje natpisa koristi se pismo prema odredbama hrvatskog tehničkog pisma.
- visina brojki i slova mora iznositi (u mm):

A	=	1200	900	600	400
H	=	140	105	70	42

Oznaka prometnog znaka: B33-2

Značenje prometnog znaka: Zabrana prolaska bez zaustavljanja

A = 10 a;

a = 12, 9, 6, 4 cm

Posebne odredbe:

- Za ispisivanje natpisa koristi se pismo prema odredbama hrvatskog tehničkog pisma.
- Visina brojki i slova mora iznositi (u mm):

A	=	1200	900	600	400
H	=	140	105	70	42

Oznaka prometnog znaka: B34

Značenje prometnog znaka: Zabrana davanja zvučnih signala

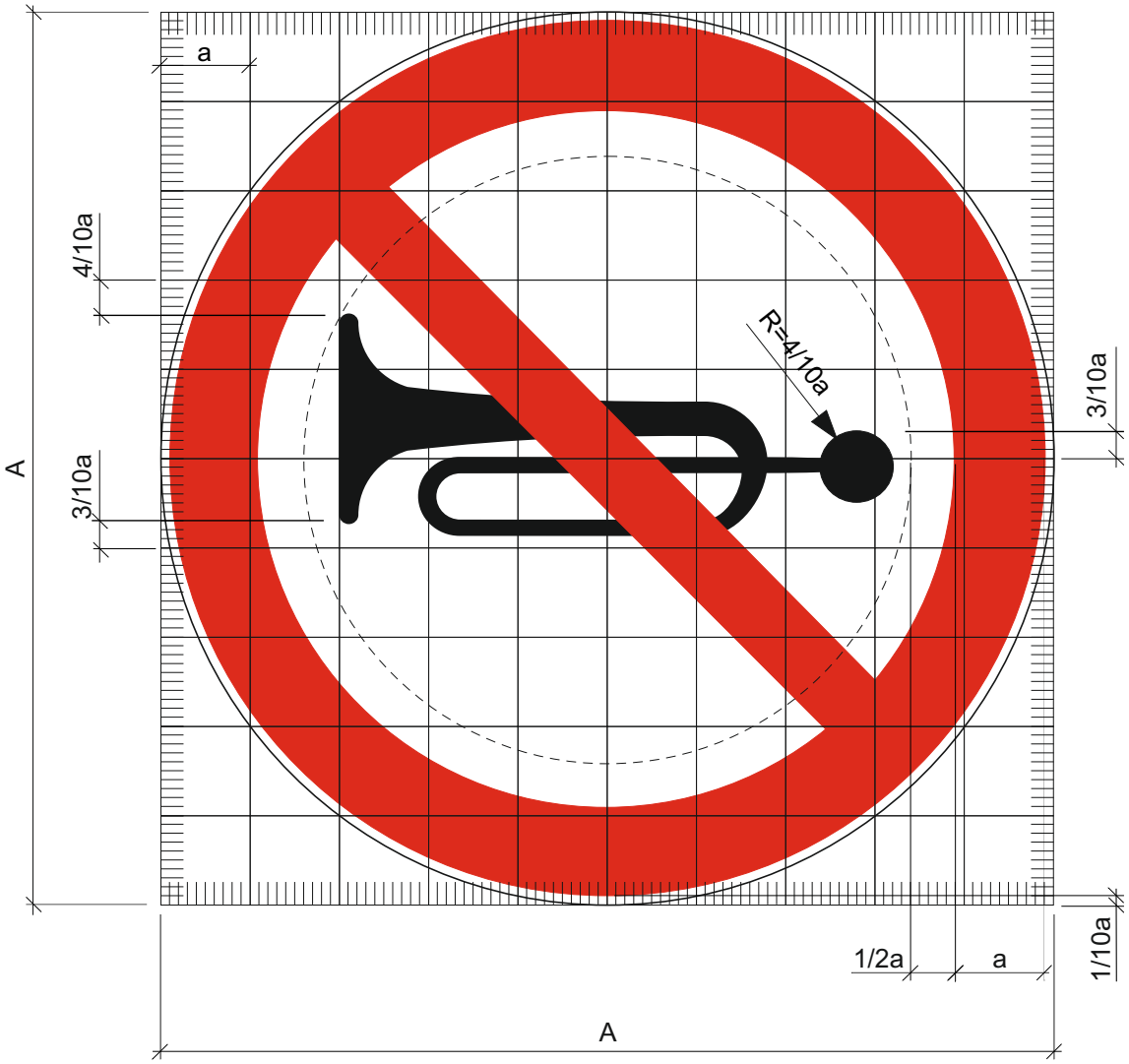

A = 10 a

a = 12, 9, 6, 4 cm

Oznaka prometnog znaka: B35

Značenje prometnog znaka: Zabrana fotografiranja

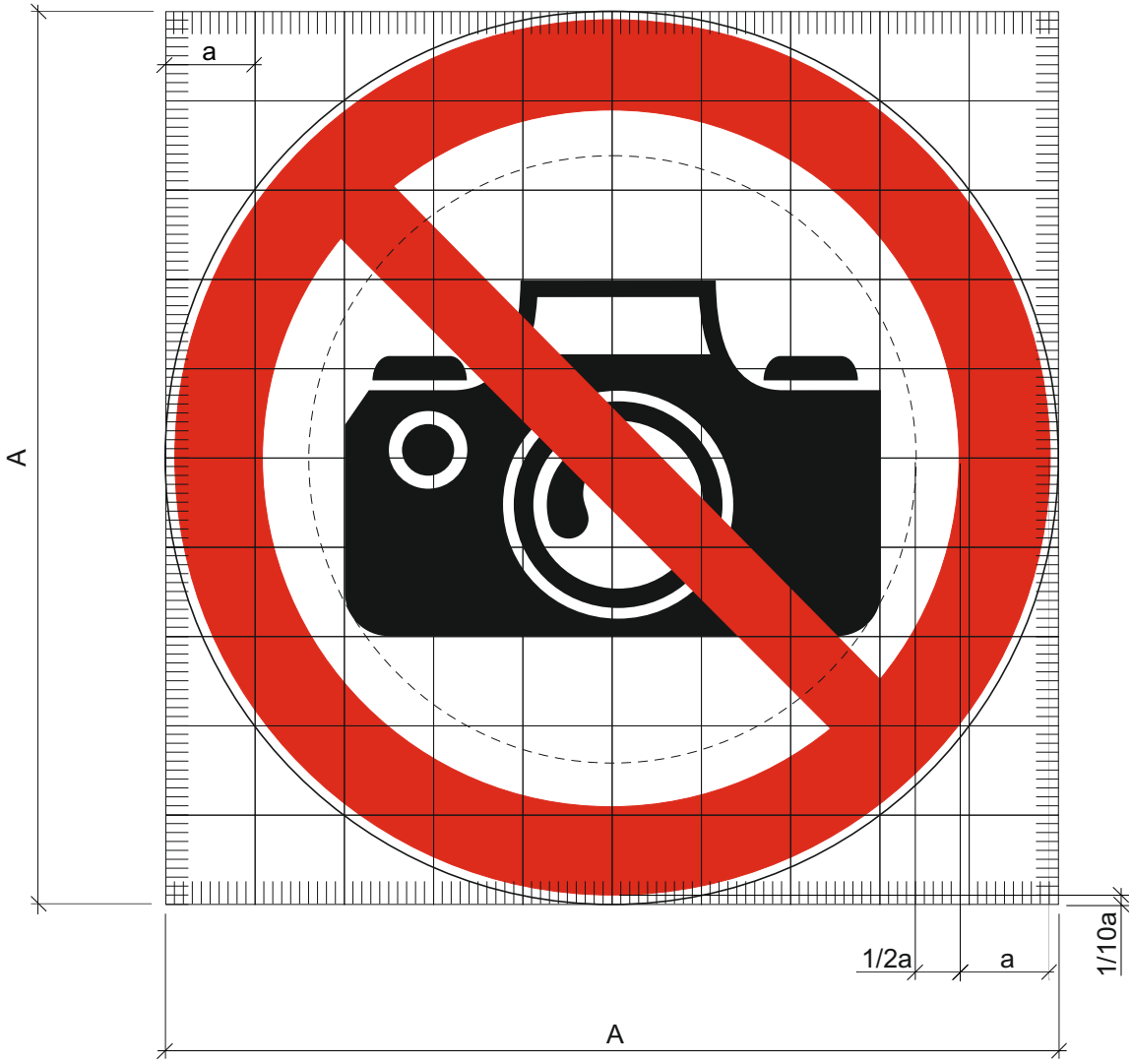

A = 10 a

a = 12, 9, 6, 4 cm

Oznaka prometnog znaka: B36

Značenje prometnog znaka: Zabrana zaustavljanja i parkiranja

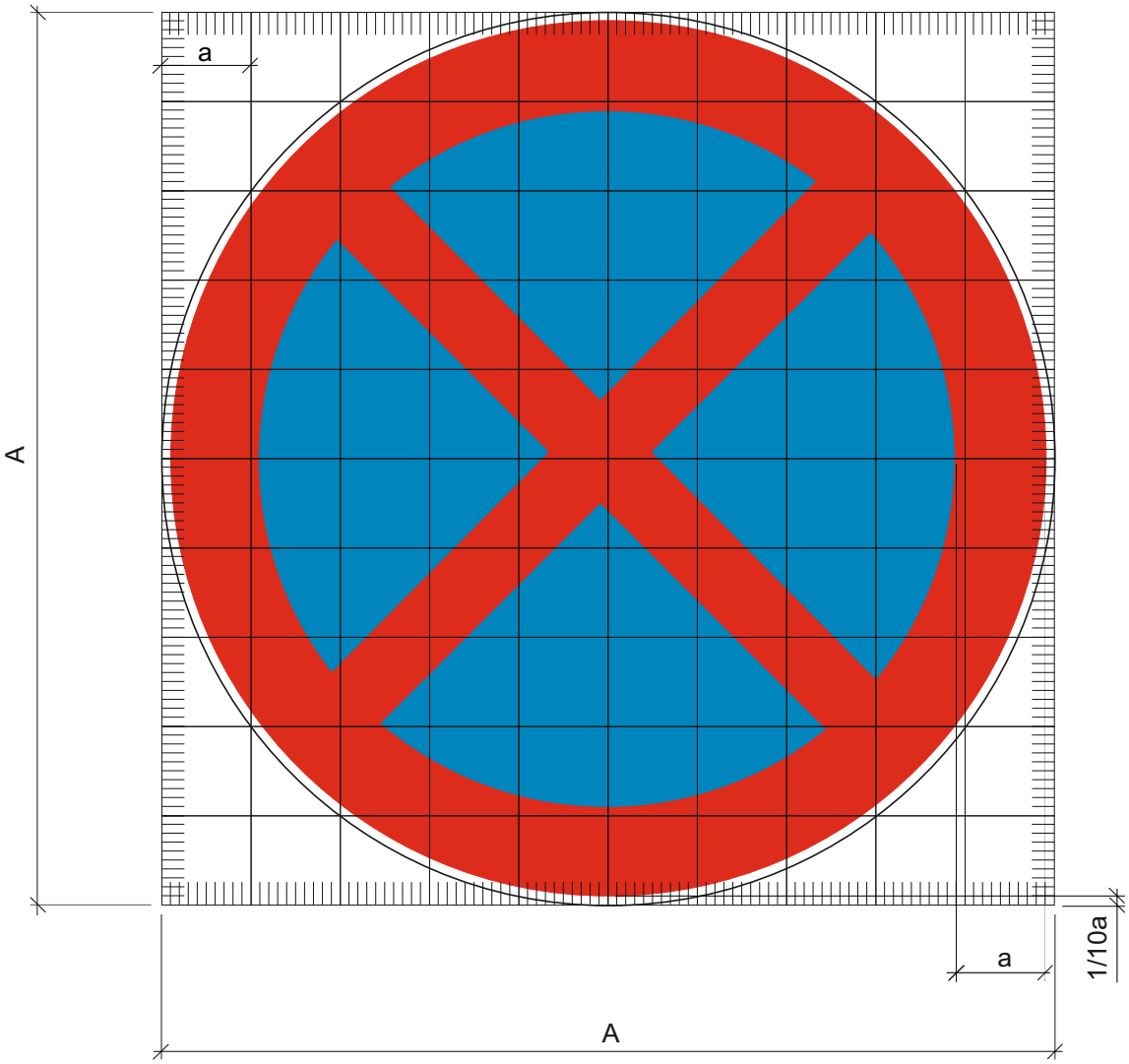

A = 10 a

a = 12, 9, 6, 4 cm

Oznaka prometnog znaka: B37

Značenje prometnog znaka: Zabrana parkiranja

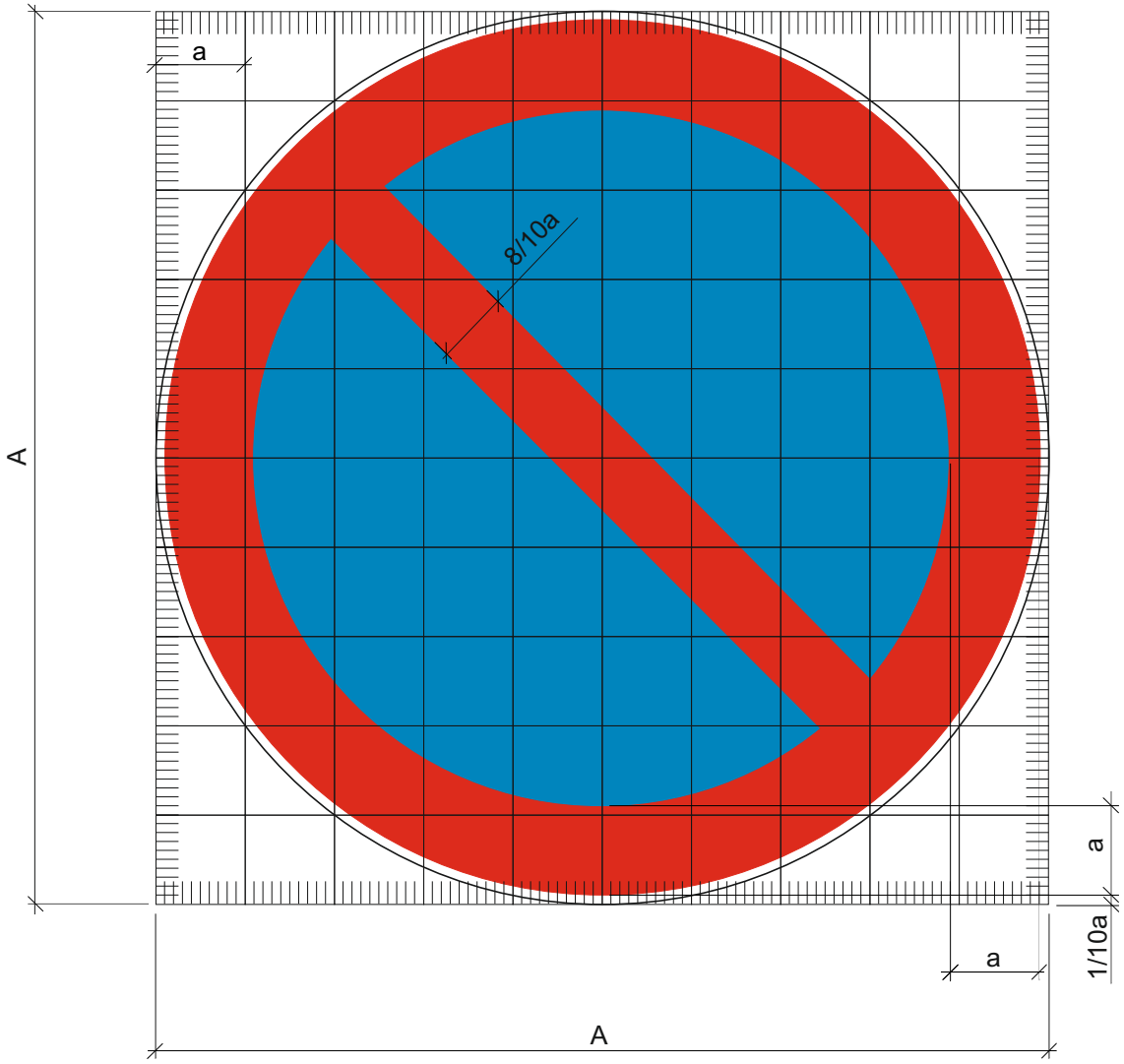

A = 10 a

a = 12, 9, 6, 4 cm

Oznaka prometnog znaka: B38

Značenje prometnog znaka: Najmanja dopuštena brzina

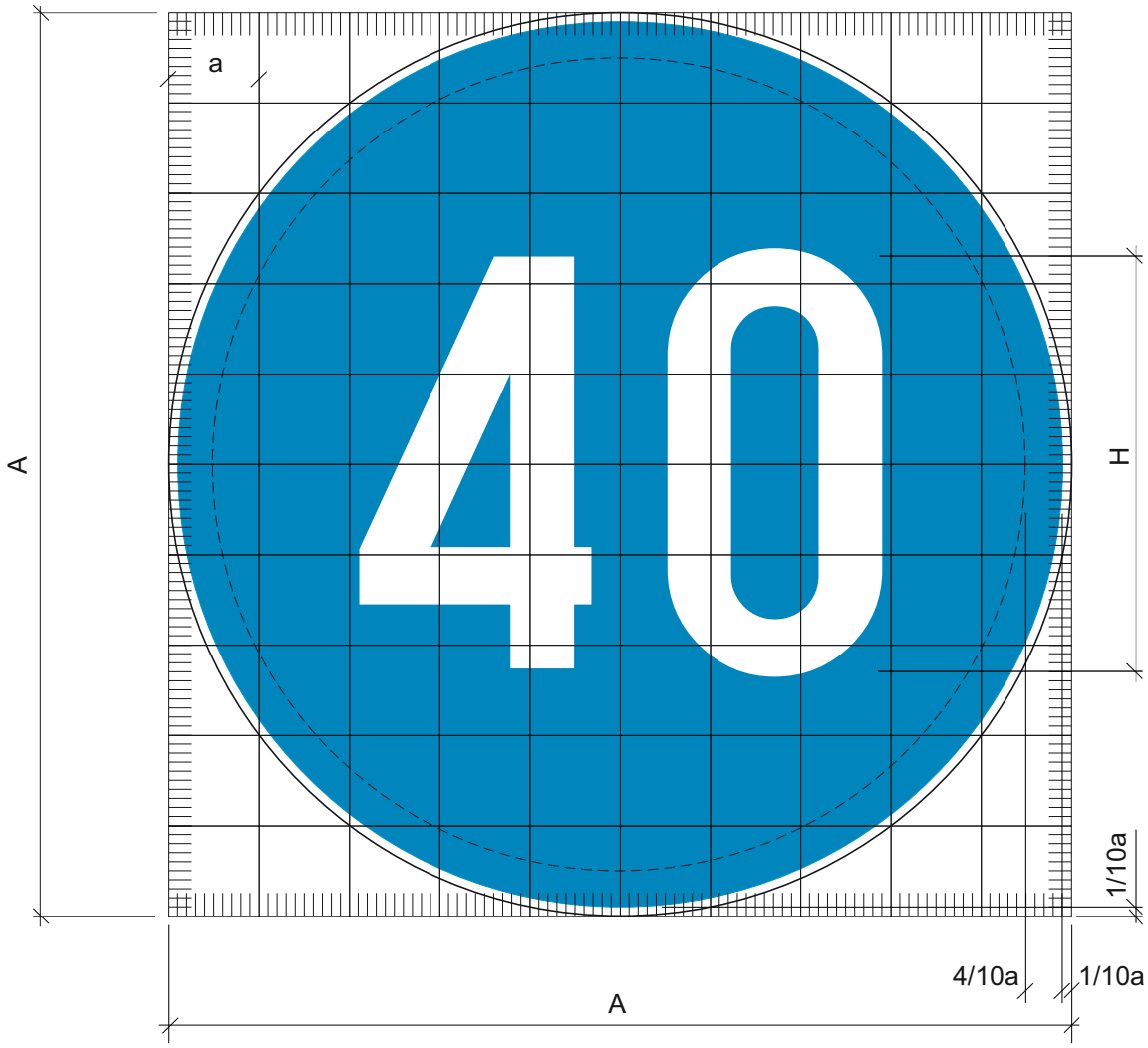

A = 10 a

a = 12, 9, 6, 4 cm

Posebne odredbe:

- Za ispisivanje natpisa koristi se pismo prema odredbama hrvatskog tehničkog pisma.
- Visina brojki i slova mora iznositi (u mm):

A	=	1200	900	600	400
H	=	560	420	280	175

Oznaka prometnog znaka: B39

Značenje prometnog znaka: Lanci za snijeg

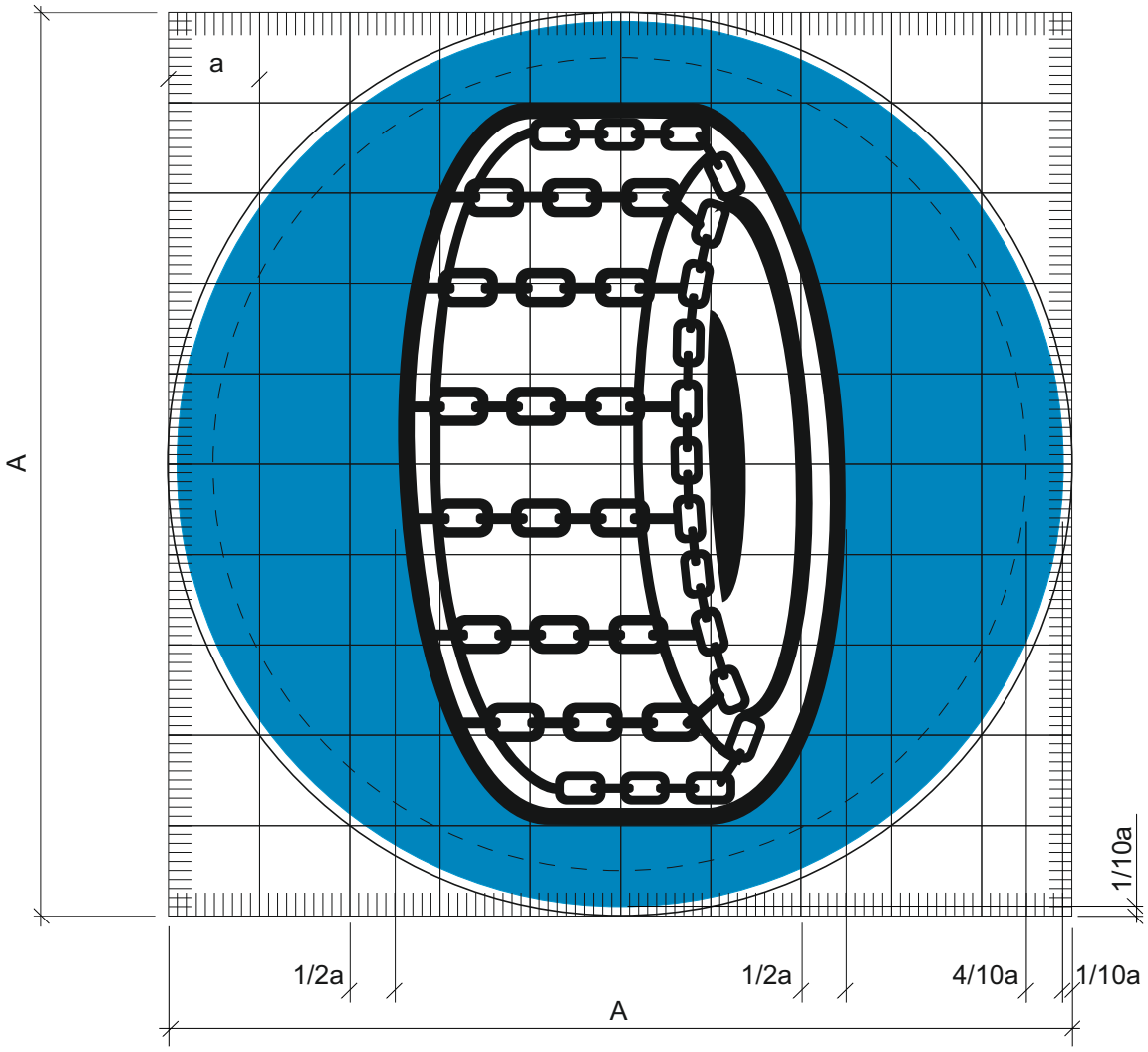

A = 10 a

a = 12, 9, 6, 4 cm

Oznaka prometnog znaka: B40

Značenje prometnog znaka: Biciklistička traka ili staza

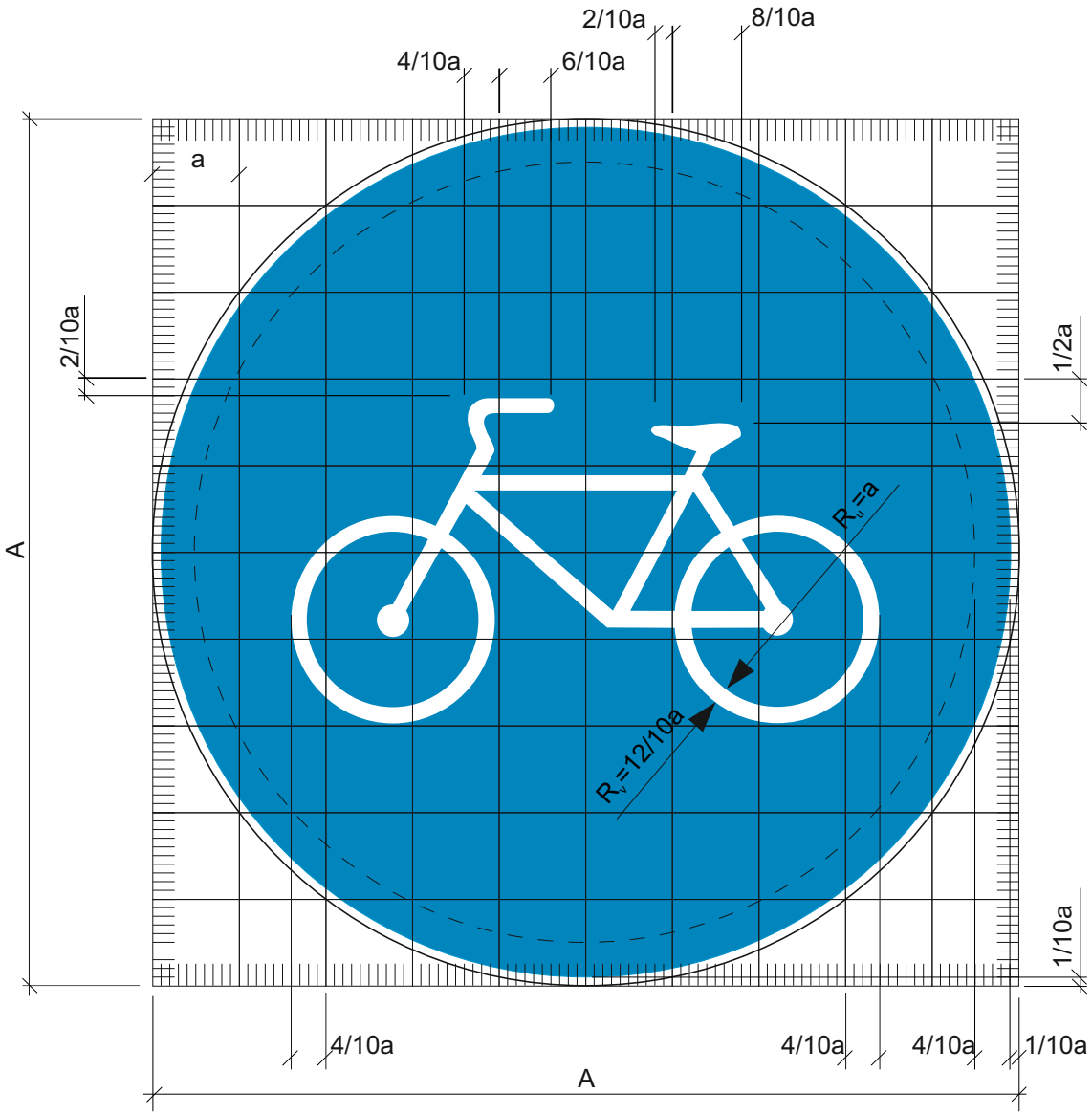

A = 10 a

a = 12, 9, 6, 4 cm

Oznaka prometnog znaka: B41

Značenje prometnog znaka: Pješačka staza

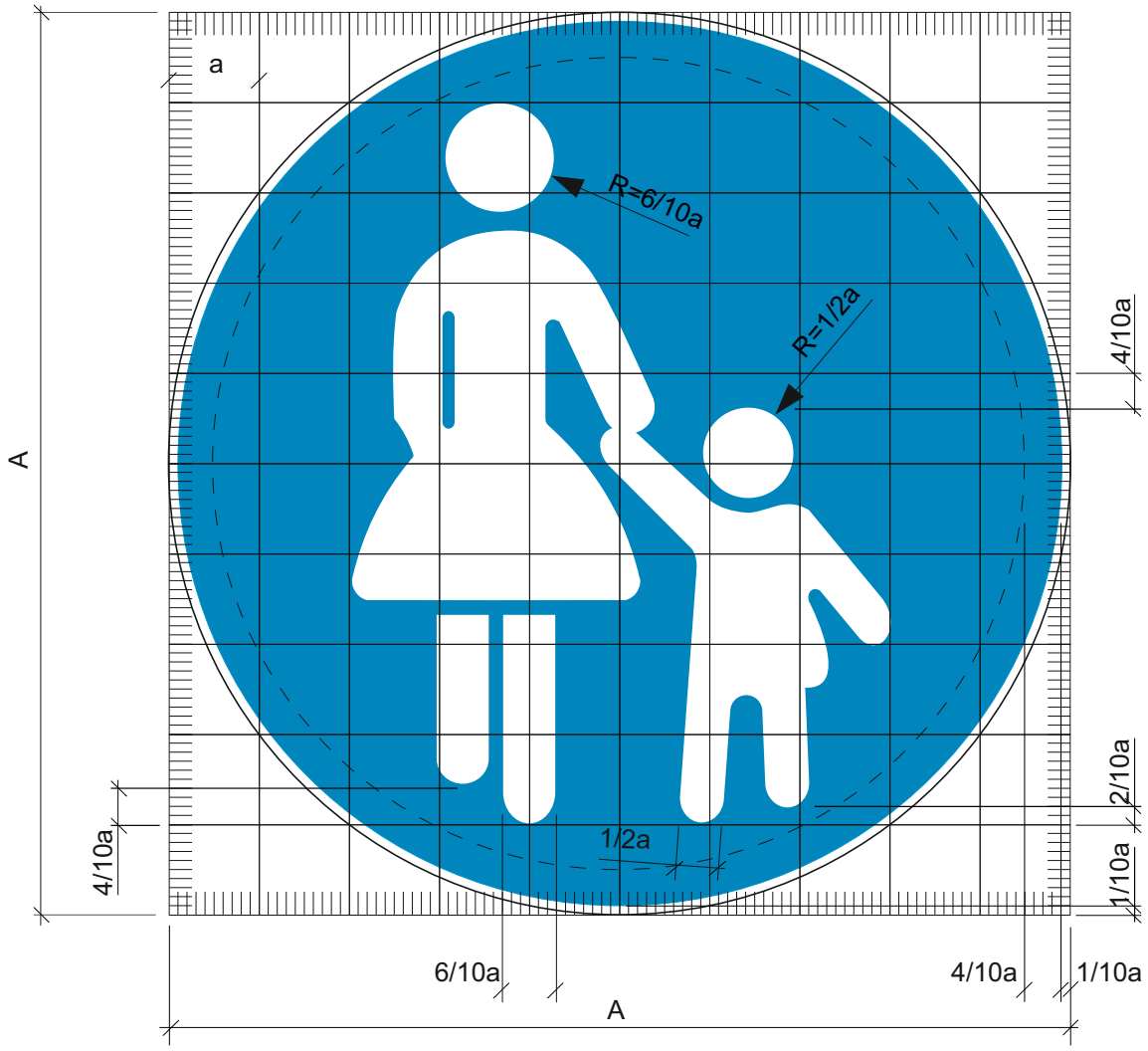

A = 10 a

a = 12, 9, 6, 4 cm

Oznaka prometnog znaka: B42

Značenje prometnog znaka: Pješačka i biciklistička staza

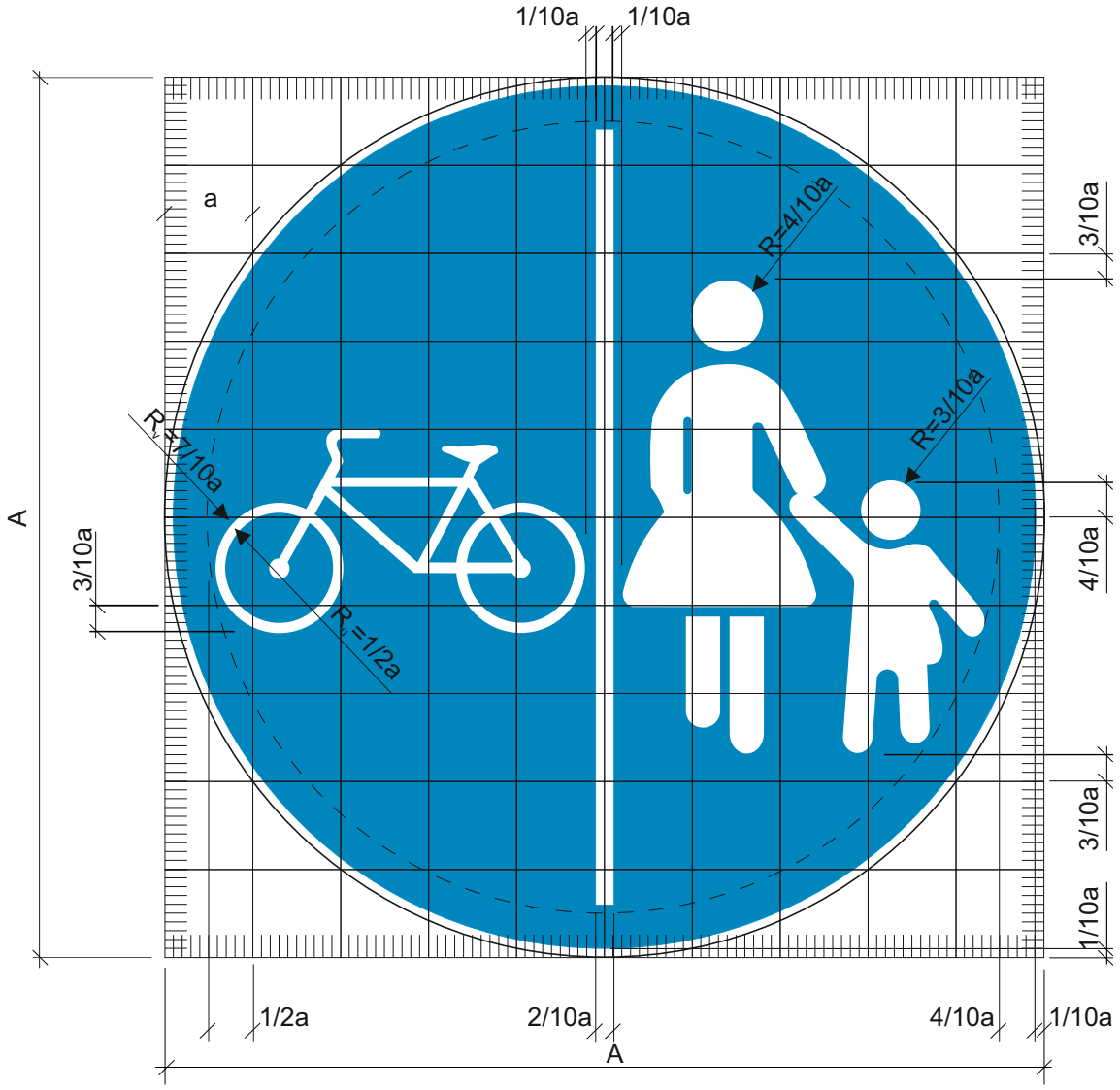

A = 10 a

a = 12, 9, 6, 4 cm

Oznaka prometnog znaka: B42-1

Značenje prometnog znaka: Pješačka i biciklistička staza

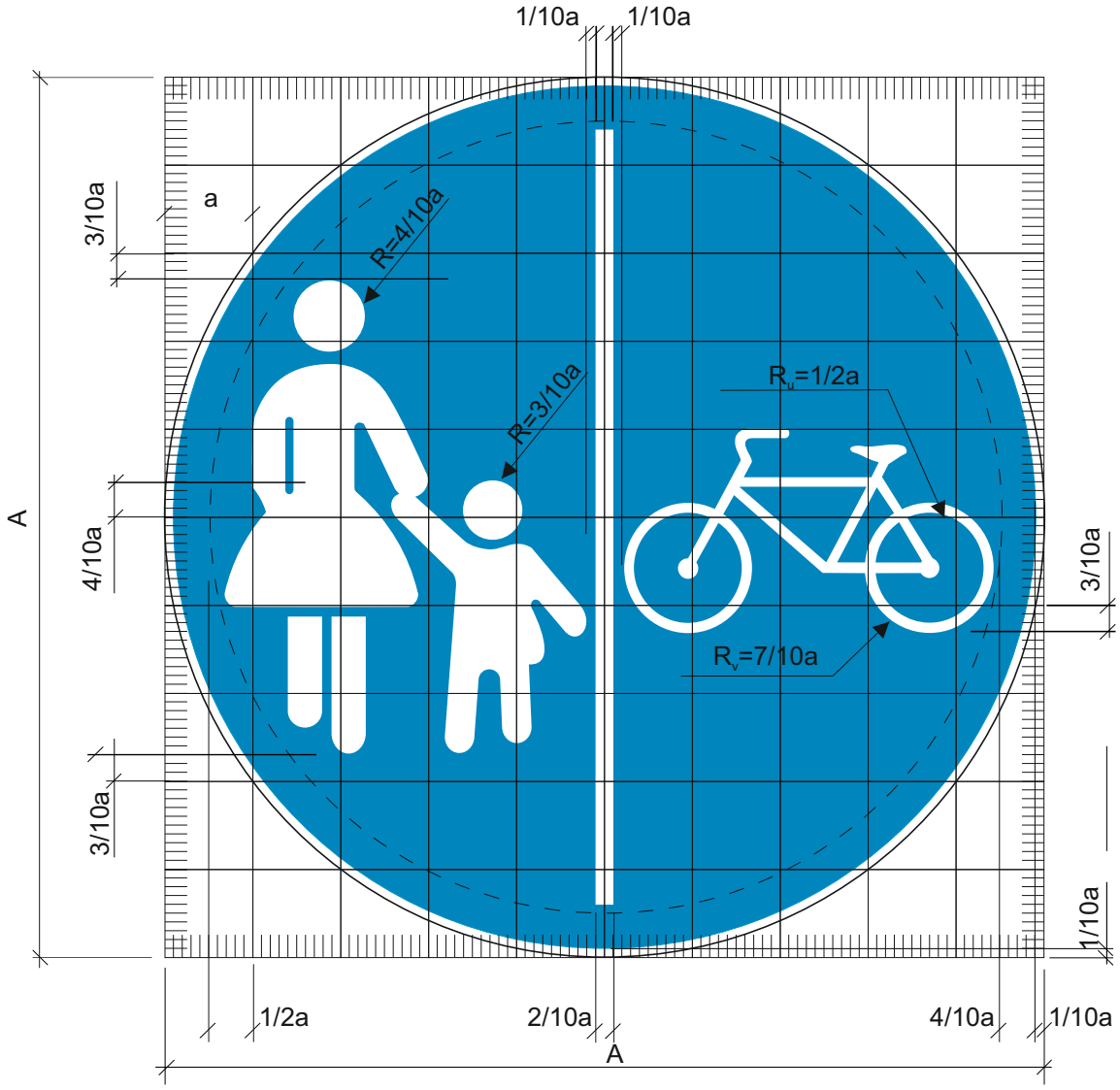

A = 10 a

a = 12, 9, 6, 4 cm

Oznaka prometnog znaka: B43

Značenje prometnog znaka: Pješačko biciklistička staza

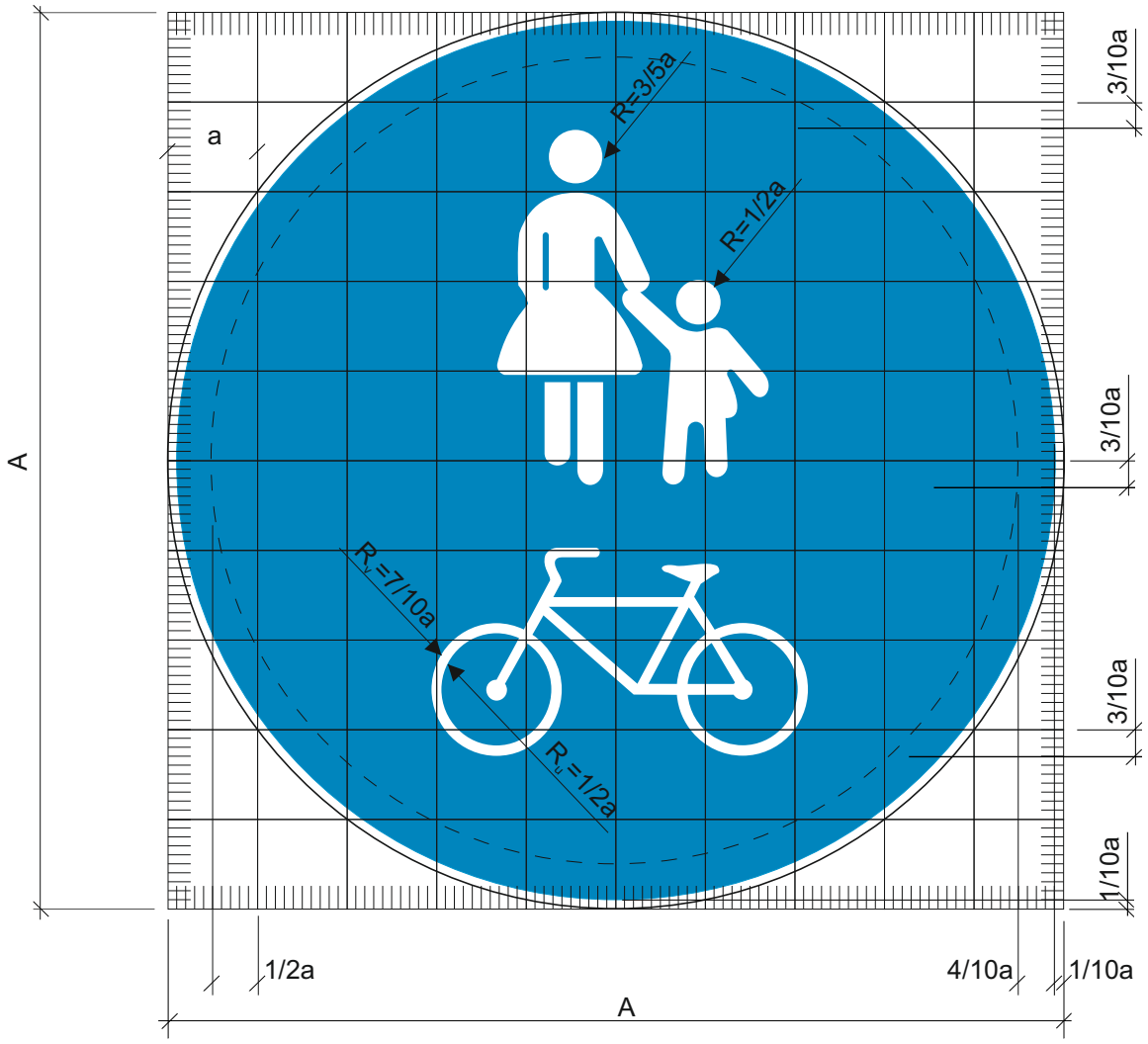

A = 10 a

a = 12, 9, 6, 4 cm

Oznaka prometnog znaka: B44

Značenje prometnog znaka: Staza za jahače

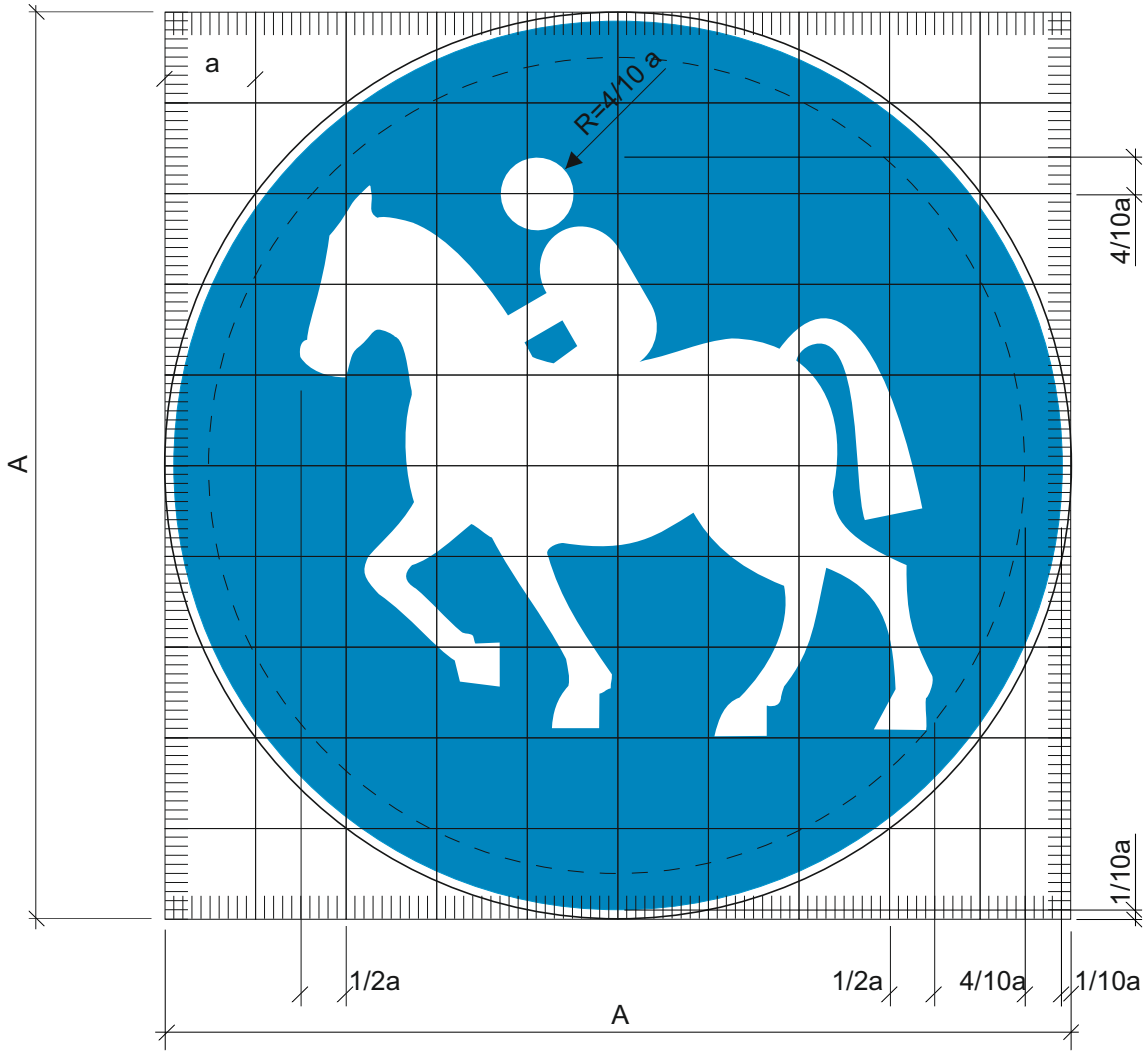

A = 10 a

a = 12, 9, 6, 4 cm

Oznaka prometnog znaka: B45

Značenje prometnog znaka: Obavezan smjer

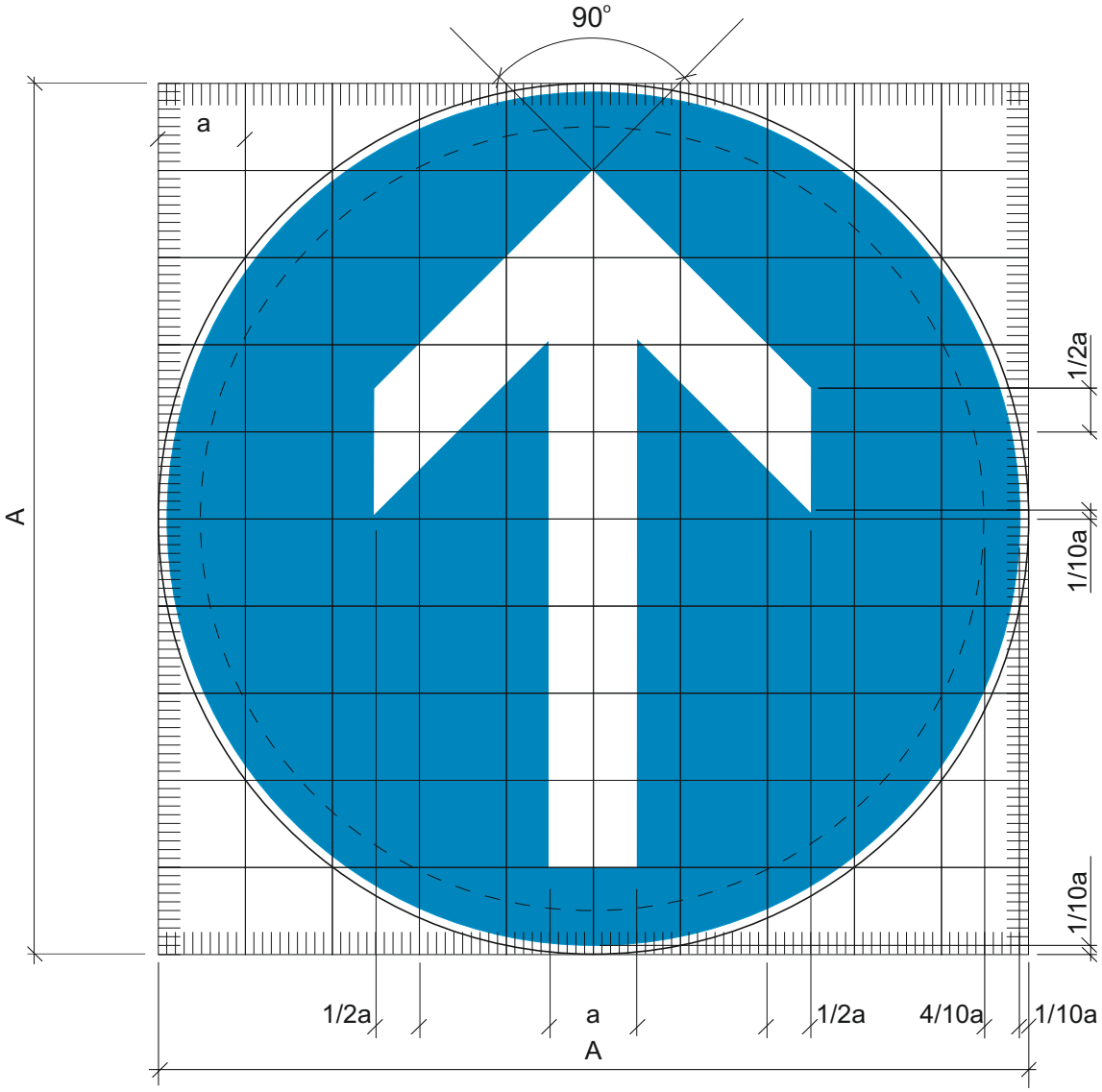

A = 10 a

a = 12, 9, 6, 4 cm

Oznaka prometnog znaka: B45-1

Značenje prometnog znaka: Obavezan smjer

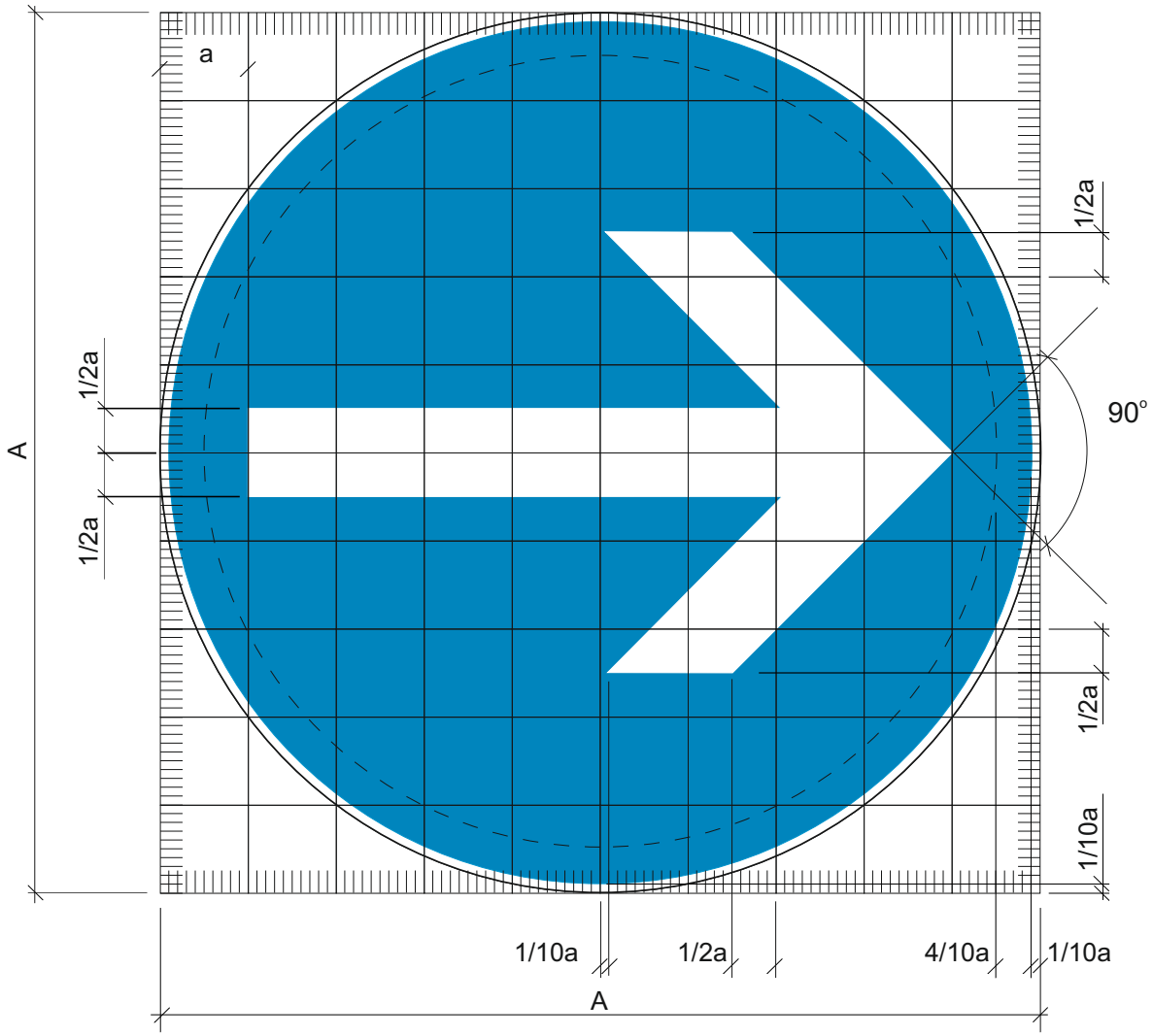

A = 10 a

a = 12, 9, 6, 4 cm

Oznaka prometnog znaka: B45-2

Značenje prometnog znaka: Obavezan smjer

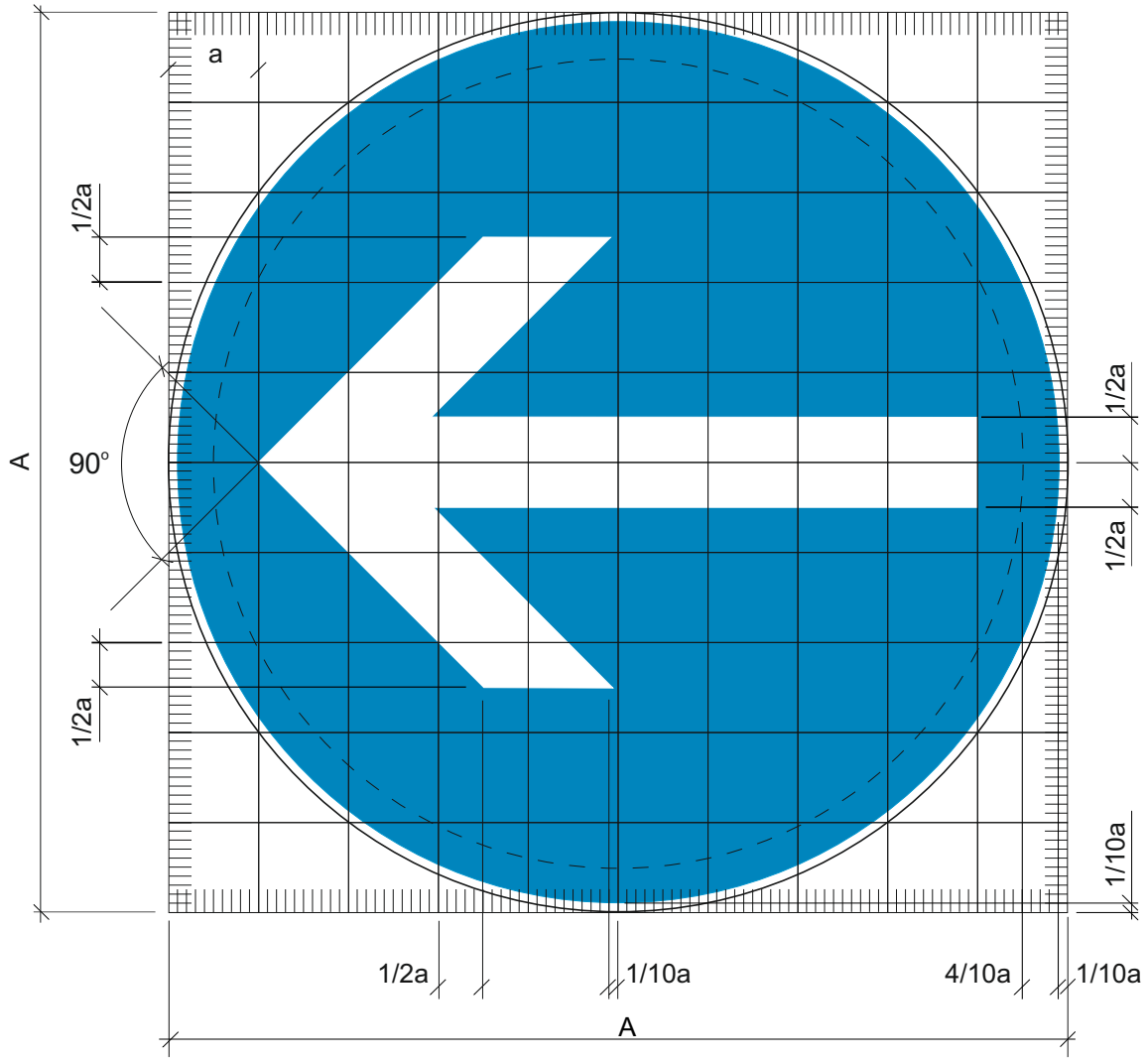

A = 10 a

a = 12, 9, 6, 4 cm

Oznaka prometnog znaka: B45-3

Značenje prometnog znaka: Obavezan smjer

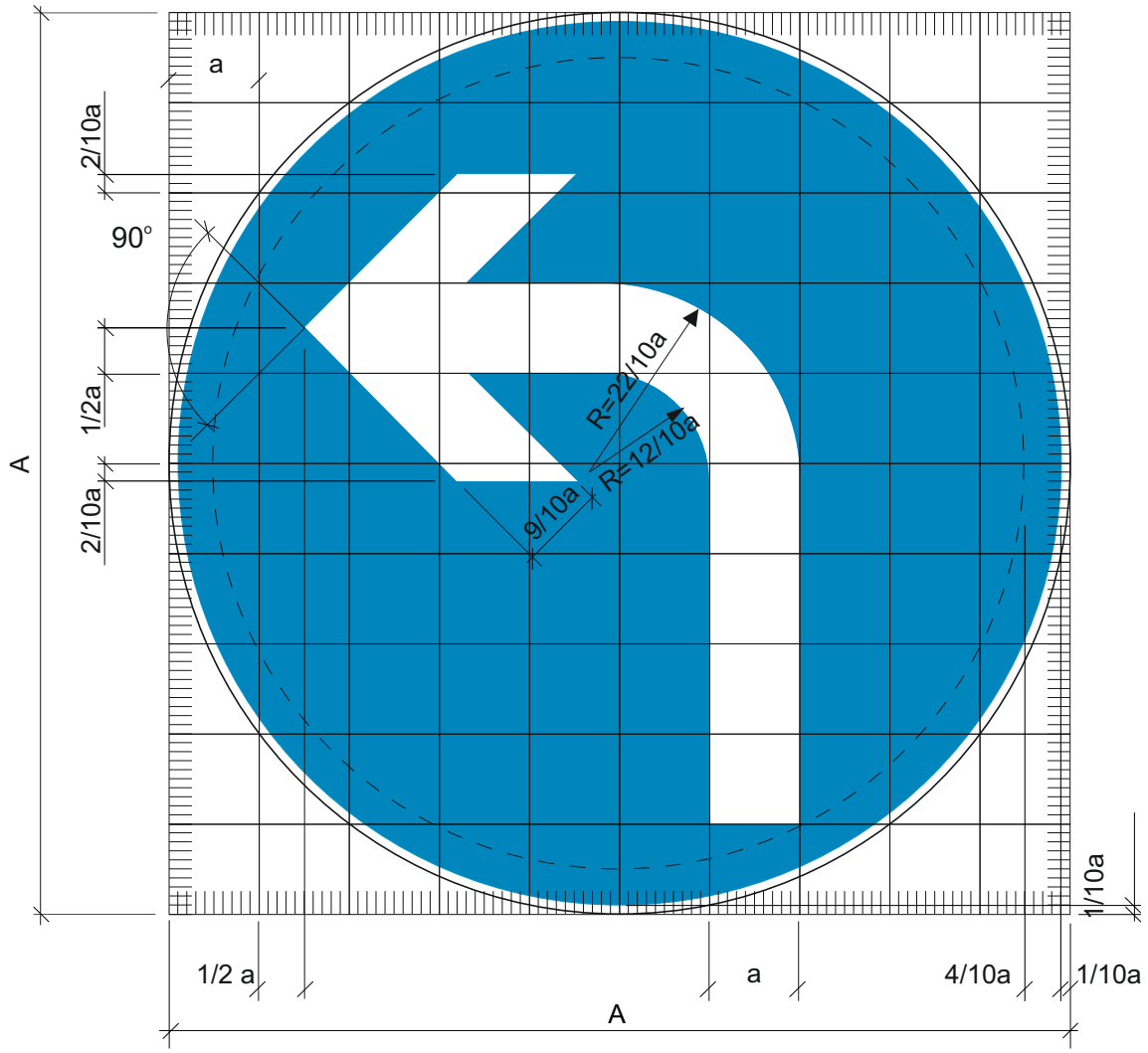

A = 10 a

a = 12, 9, 6, 4 cm

Oznaka prometnog znaka: B45-4

Značenje prometnog znaka: Obavezan smjer

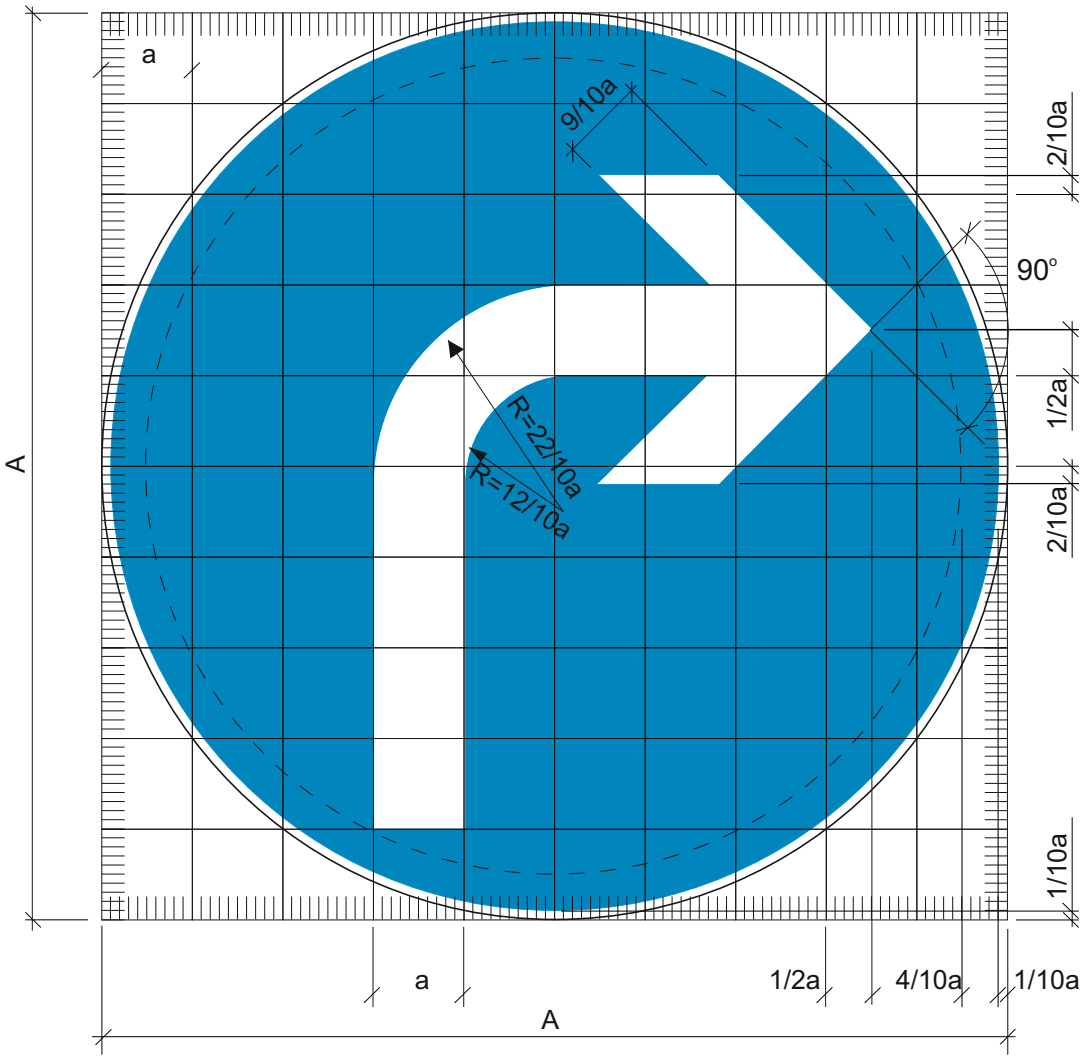

A = 10 a

a = 12, 9, 6, 4 cm

Oznaka prometnog znaka: B45-5

Značenje prometnog znaka: Obavezan smjer

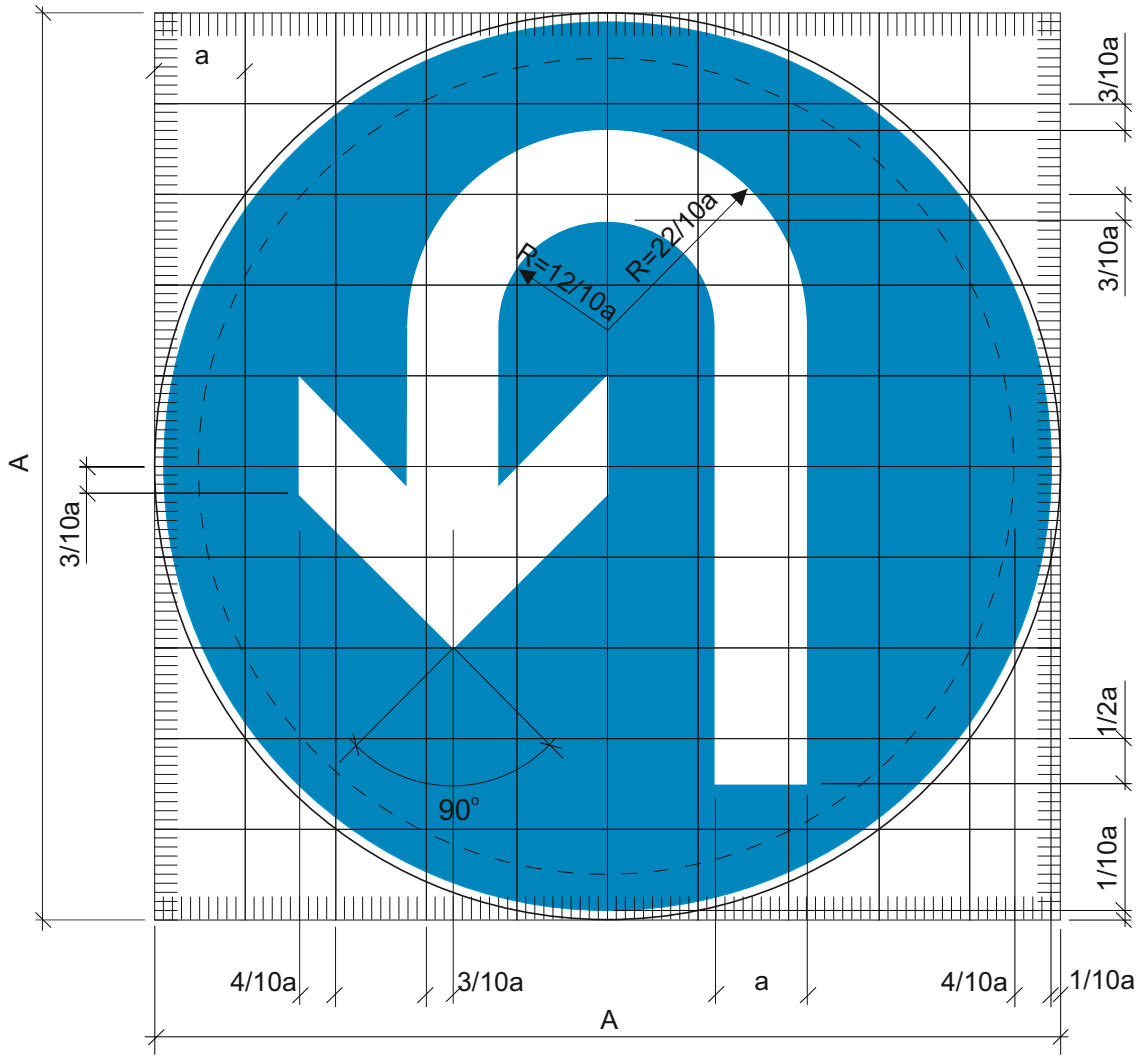

A = 10 a

a = 12, 9, 6, 4 cm

Oznaka prometnog znaka: B45-6

Značenje prometnog znaka: Obavezan smjer

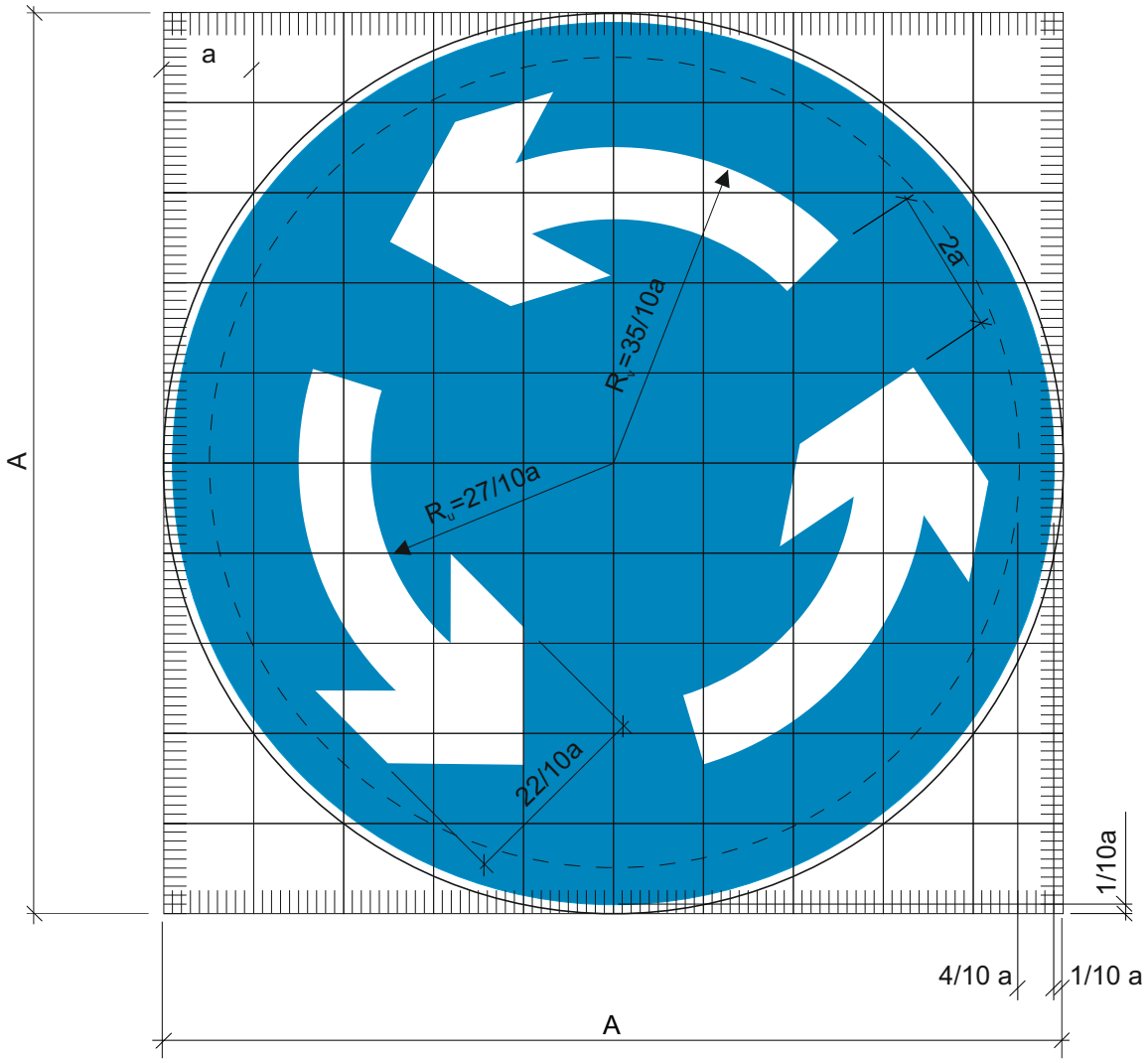

A = 10 a

a = 12, 9, 6, 4 cm

Oznaka prometnog znaka: B45

Značenje prometnog znaka: Dopušteni smjerovi

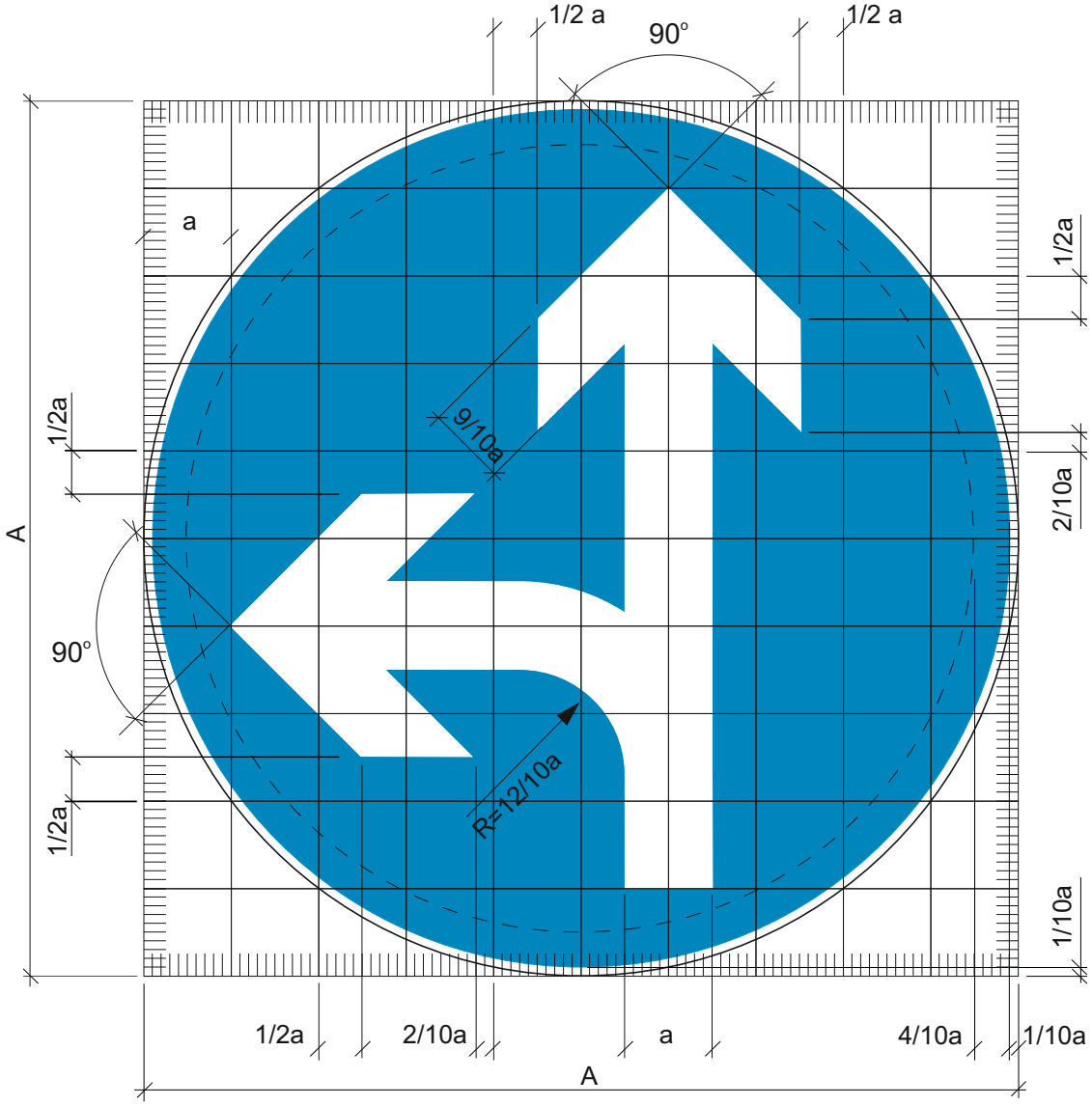

A = 10 a

a = 12, 9, 6, 4 cm

Oznaka prometnog znaka: B46-1

Značenje prometnog znaka: Dopušteni smjerovi

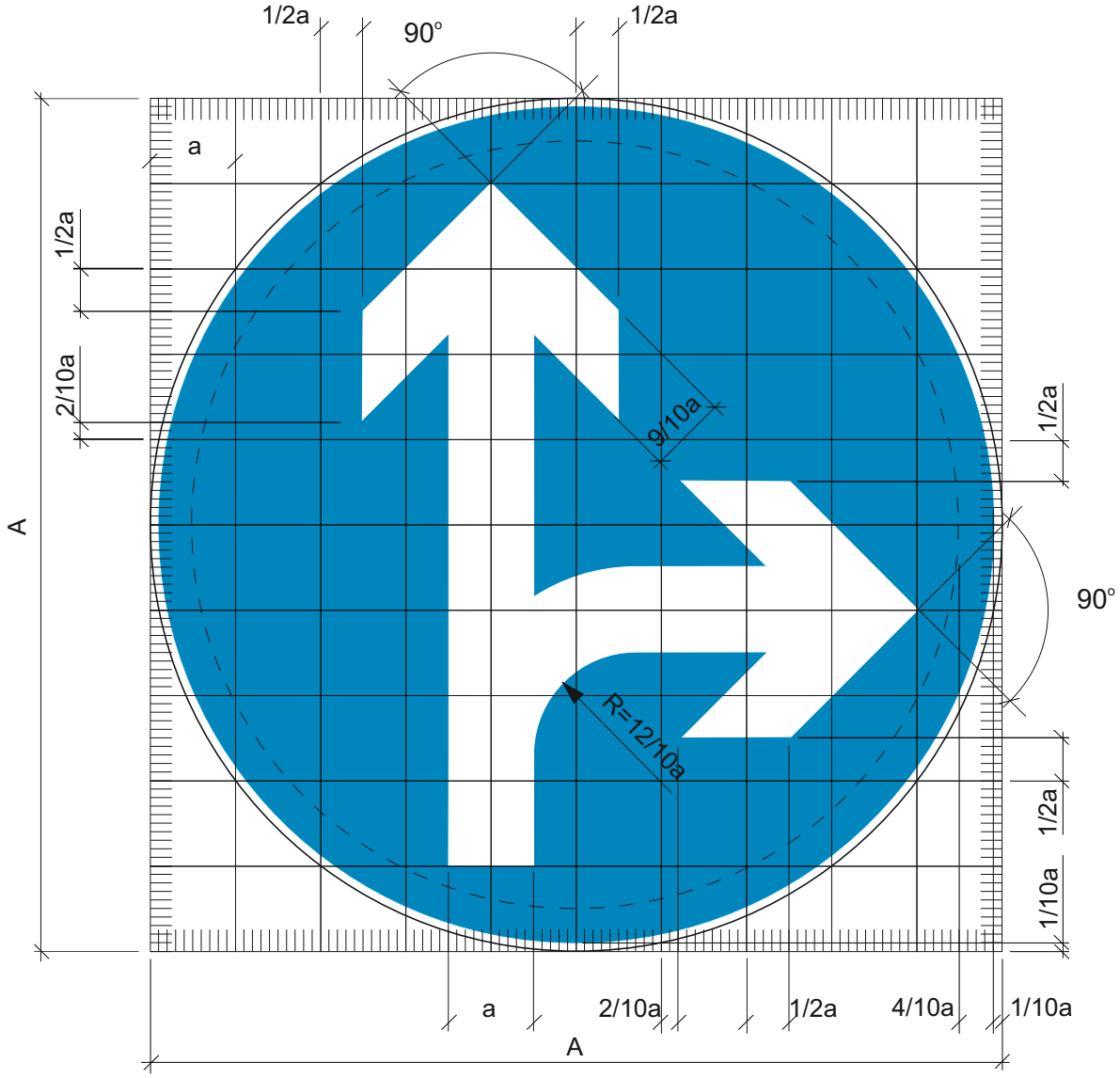

A = 10 a

a = 12, 9, 6, 4 cm

Oznaka prometnog znaka: B46-2

Značenje prometnog znaka: Dopušteni smjerovi

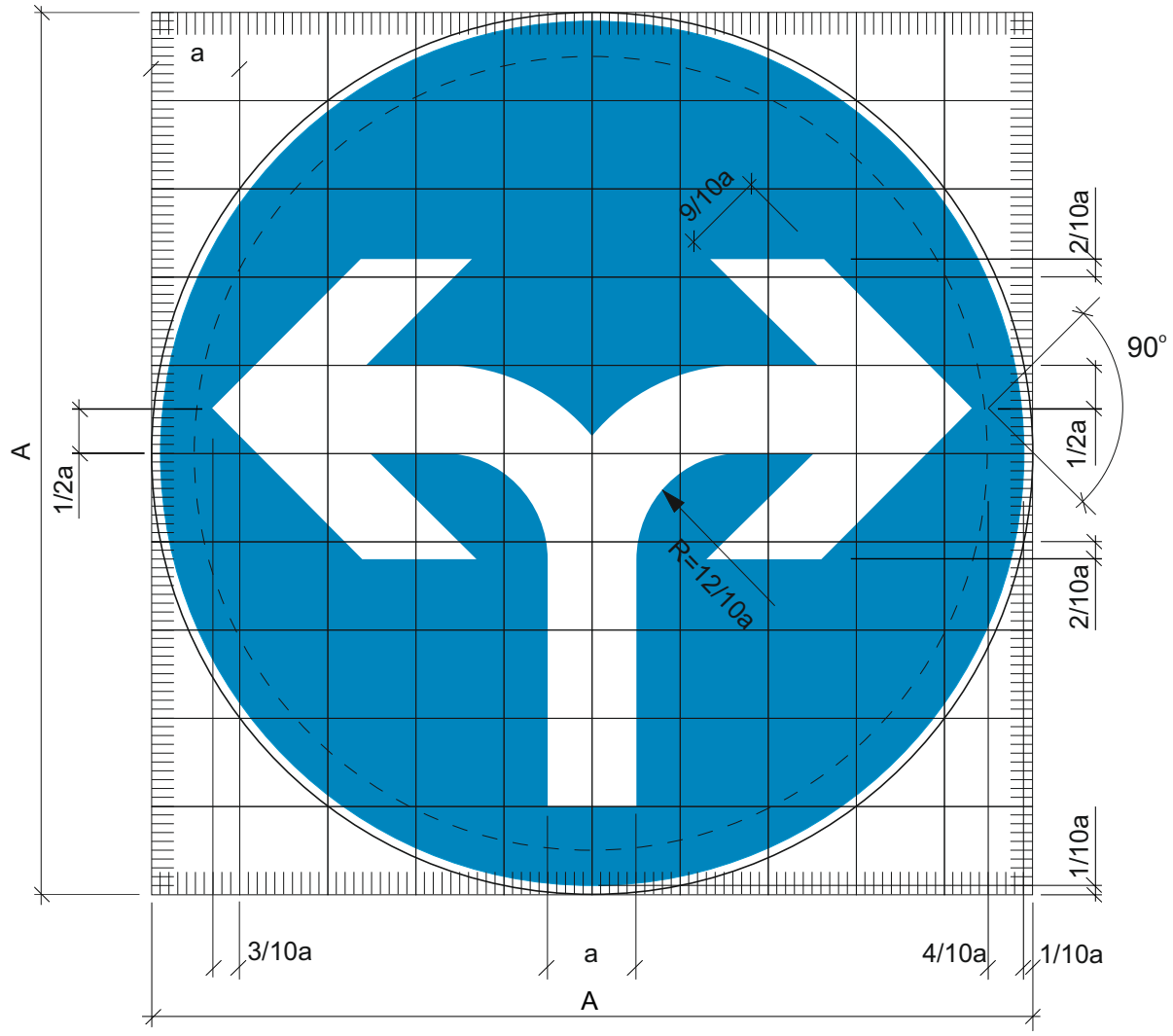

A = 10 a

a = 12, 9, 6, 4 cm

Oznaka prometnog znaka: B47

Značenje prometnog znaka: Obavezno obilaženje

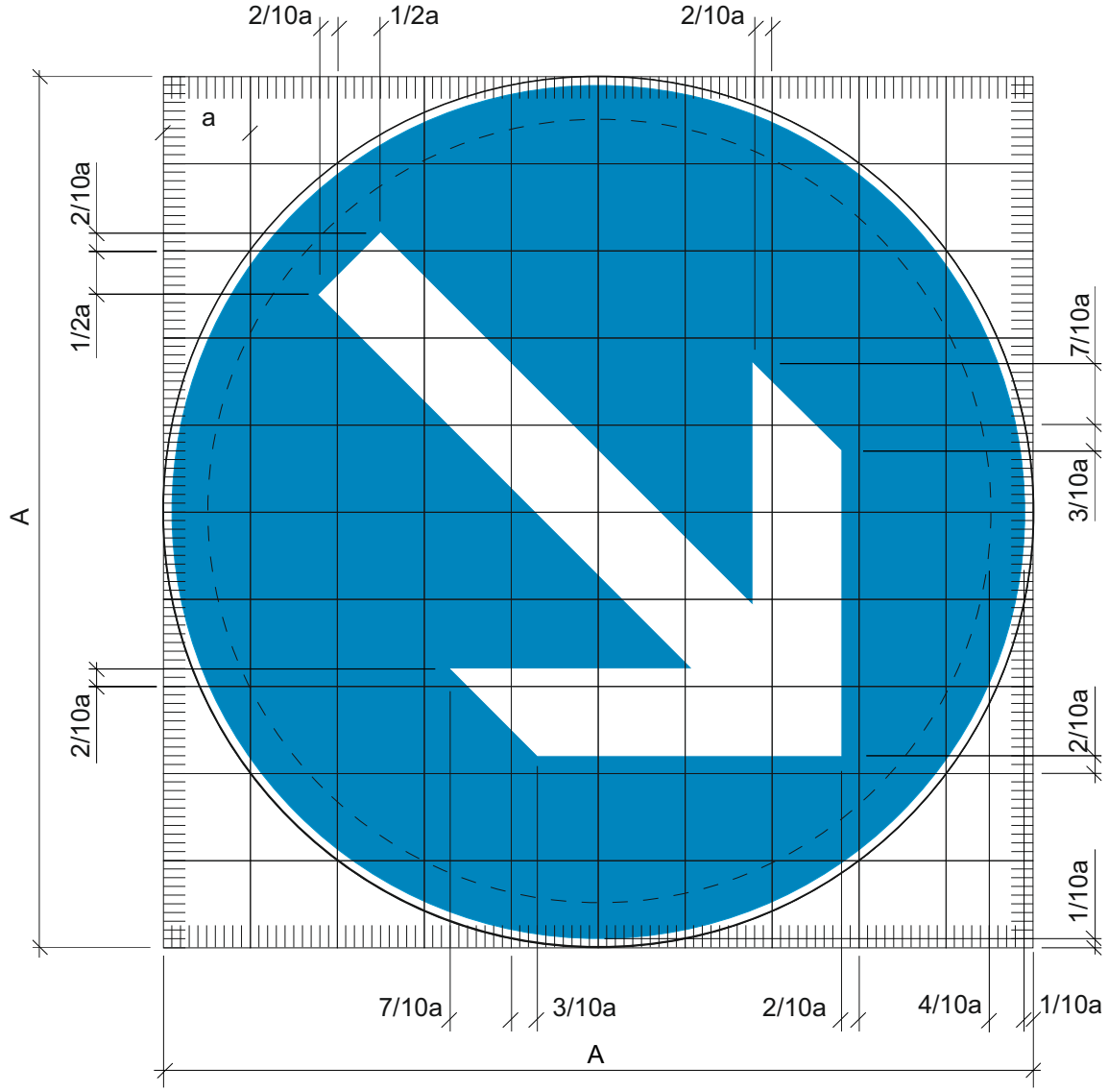

A = 10 a

a = 12, 9, 6, 4 cm

Oznaka prometnog znaka: B47-1

Značenje prometnog znaka: Obavezno obilaženje

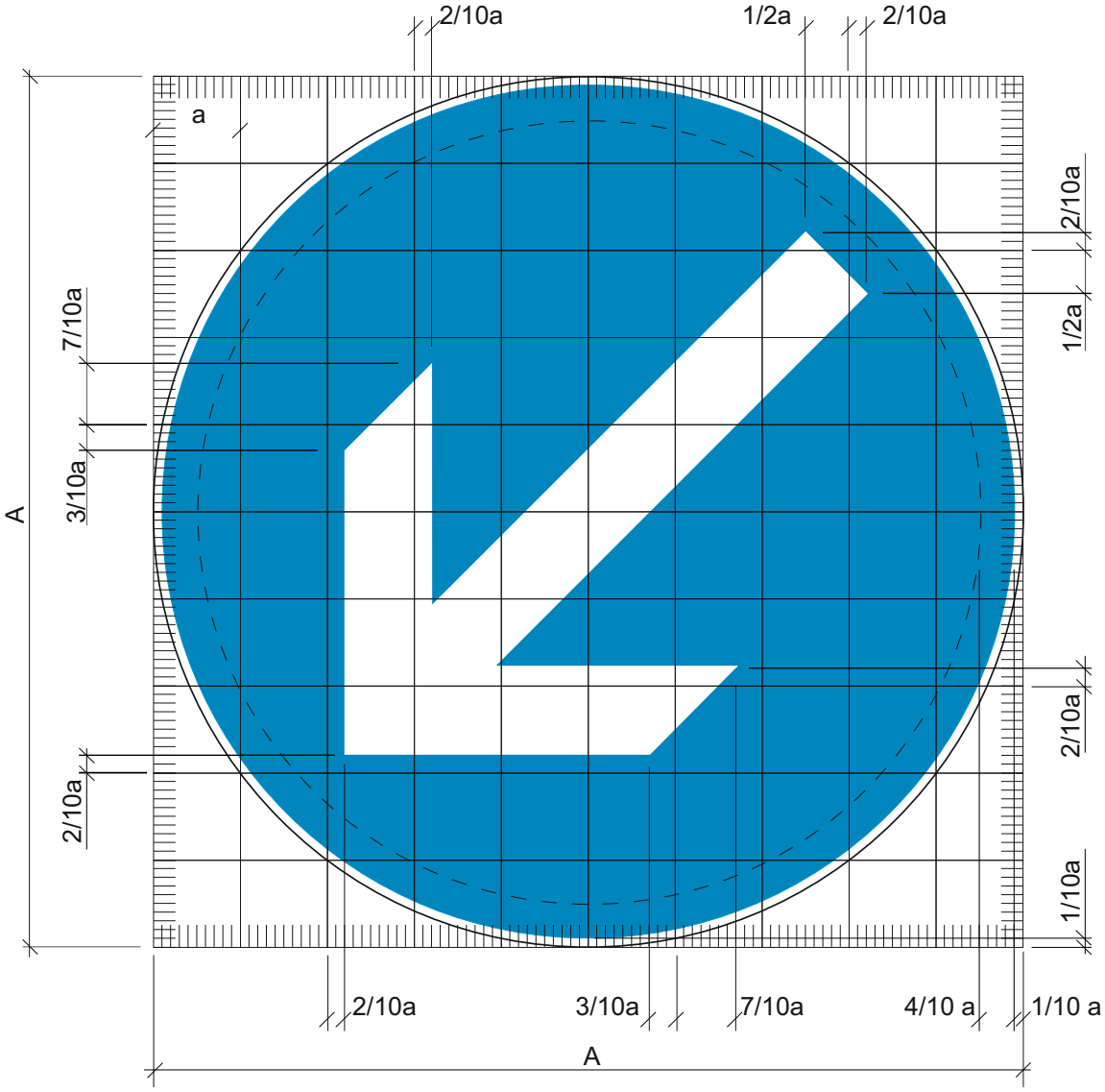

A = 10 a

a = 12, 9, 6, 4 cm

Oznaka prometnog znaka: B47-2

Značenje prometnog znaka: Obavezno obilaženje

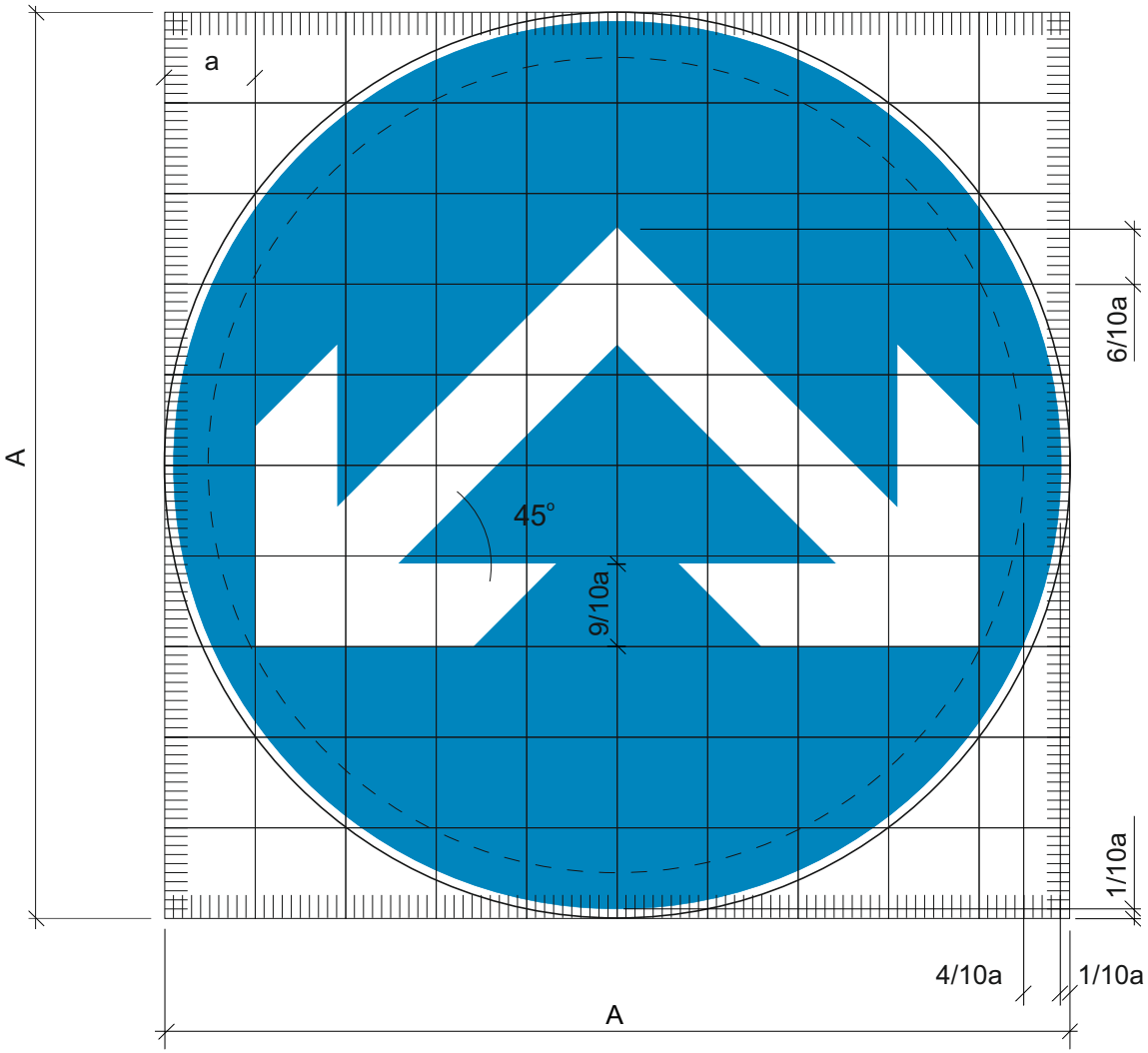

A = 10 a

a = 12, 9, 6, 4 cm

Oznaka prometnog znaka: B48

Značenje prometnog znaka: Obavezno paljenje kratkih sjetala na vozilu

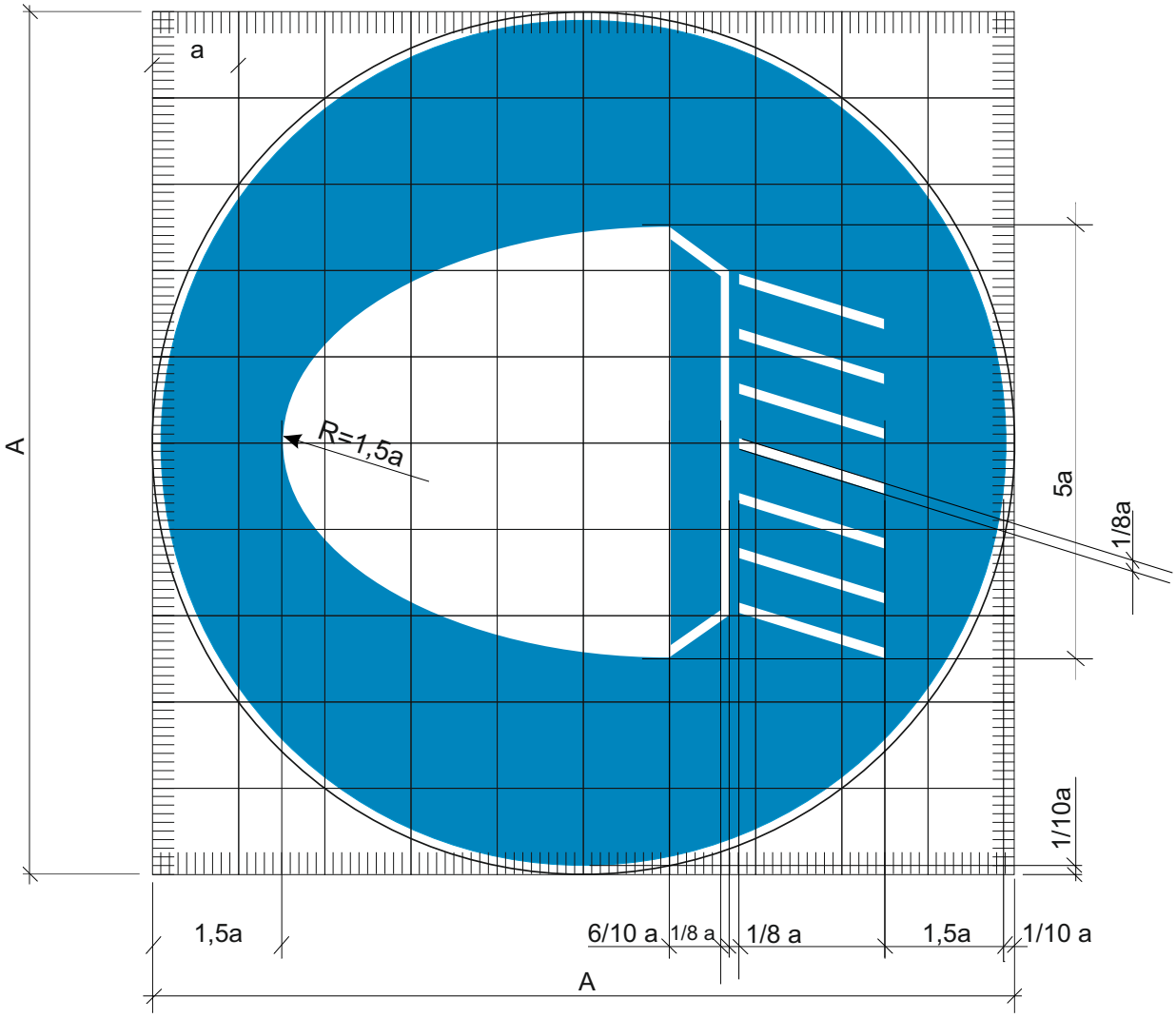

A = 10 a

a = 12, 9, 6, 4 cm

C - znakovi obavijesti

Oznaka prometnog znaka: C01

Značenje prometnog znaka: Prednost prolaza prema vozilima iz suprotnog smjera

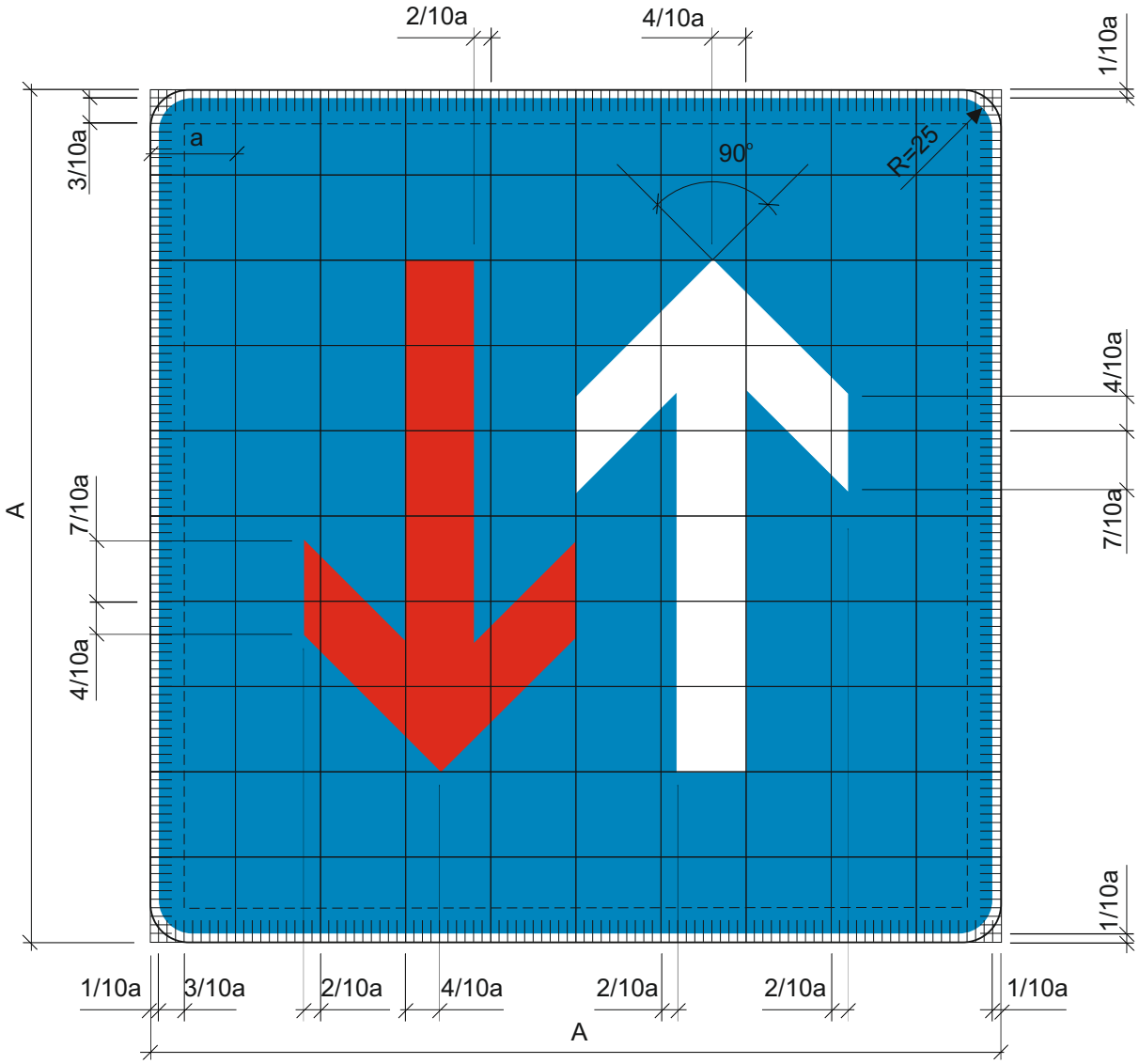

A = 10 a

a = 12, 9, 6, 4 cm

Oznaka prometnog znaka: C02

Značenje prometnog znaka: Pješački prijelaz

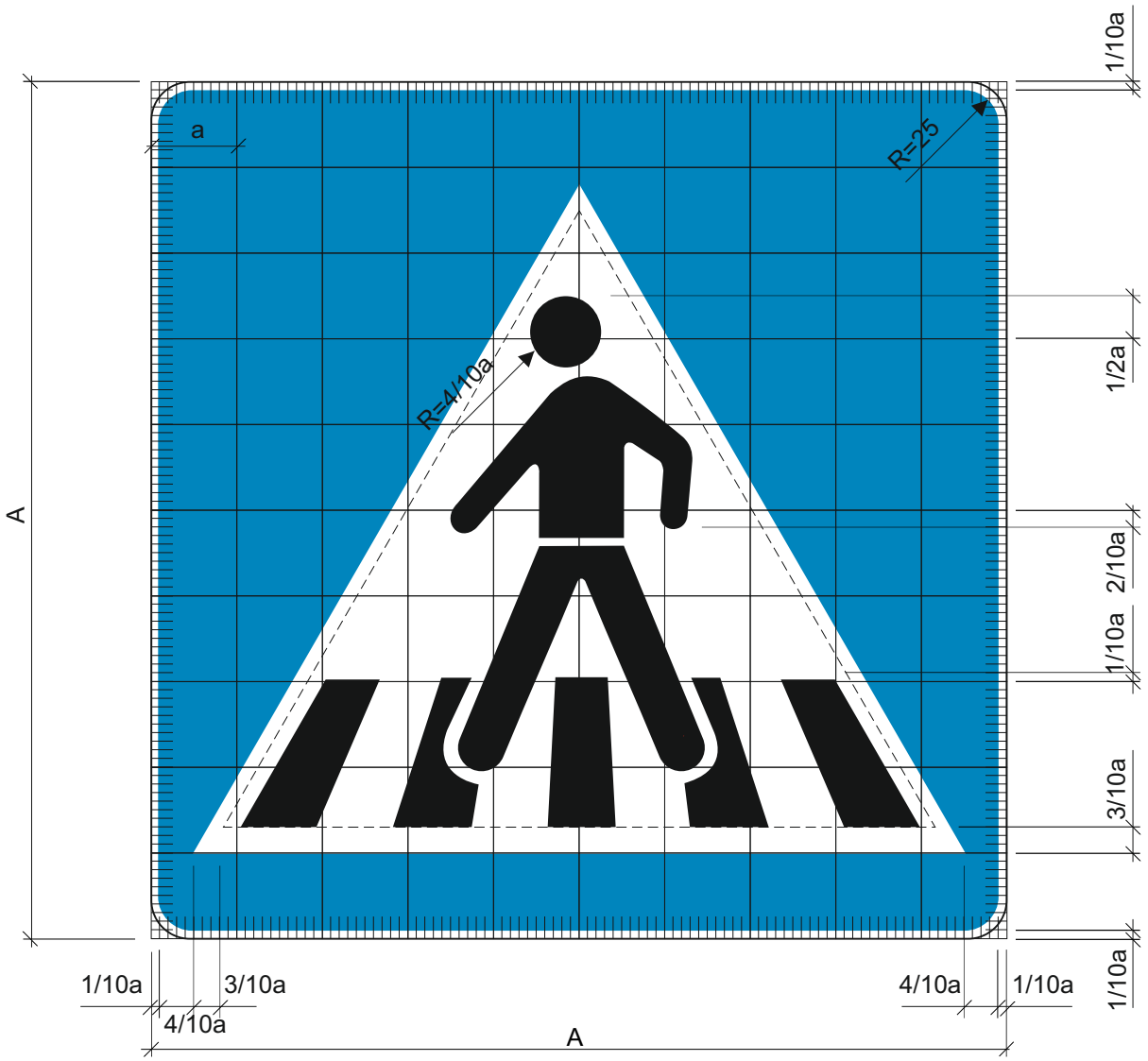

A = 10 a

a = 9, 6, 4 cm

Oznaka prometnog znaka: C02-1

Značenje prometnog znaka: Pješačko-biciklistički prijelaz

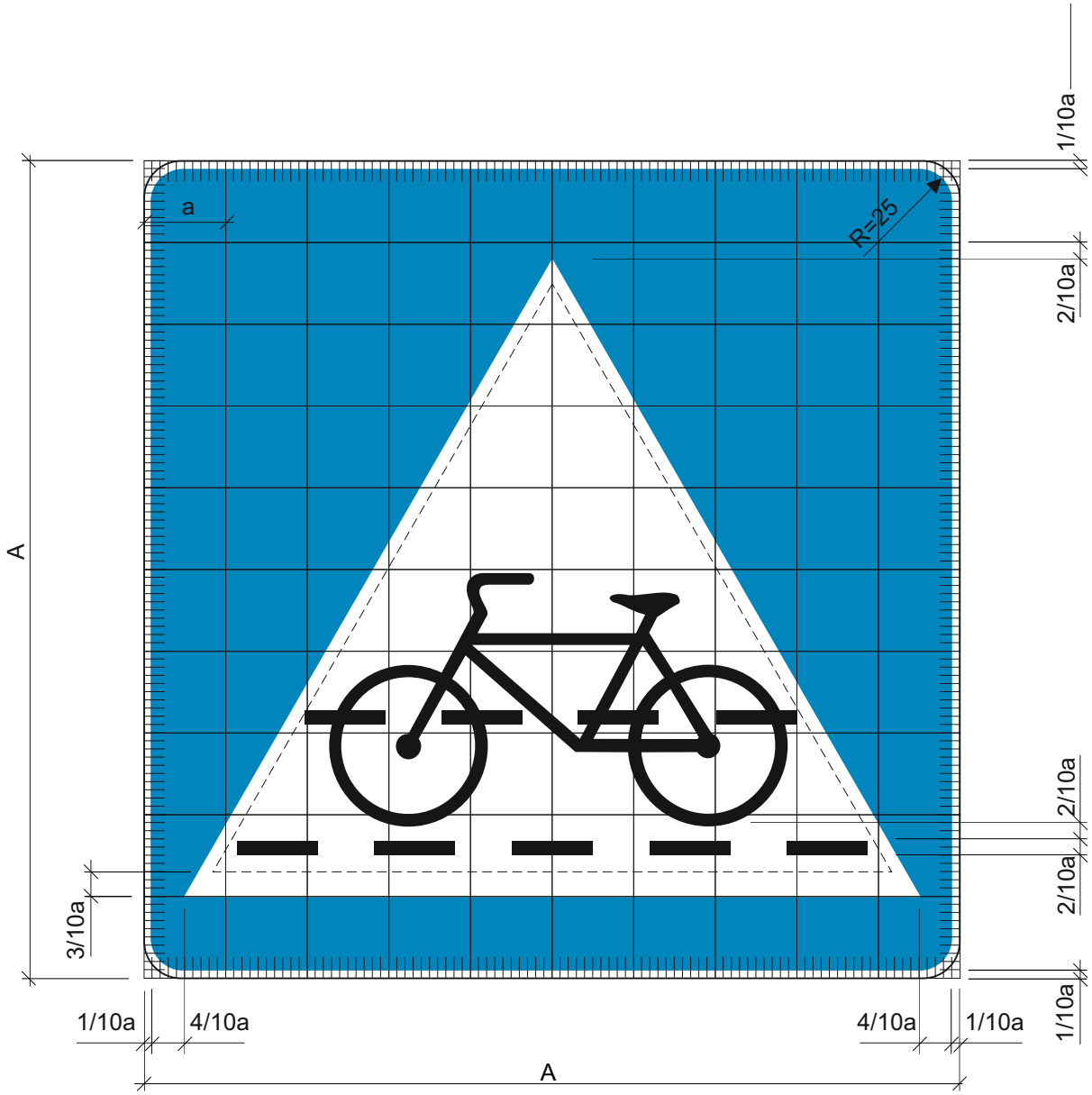

A = 10 a

a = 9, 6, 4 cm

Oznaka prometnog znaka: C03

Značenje prometnog znaka: Djeca na cesti

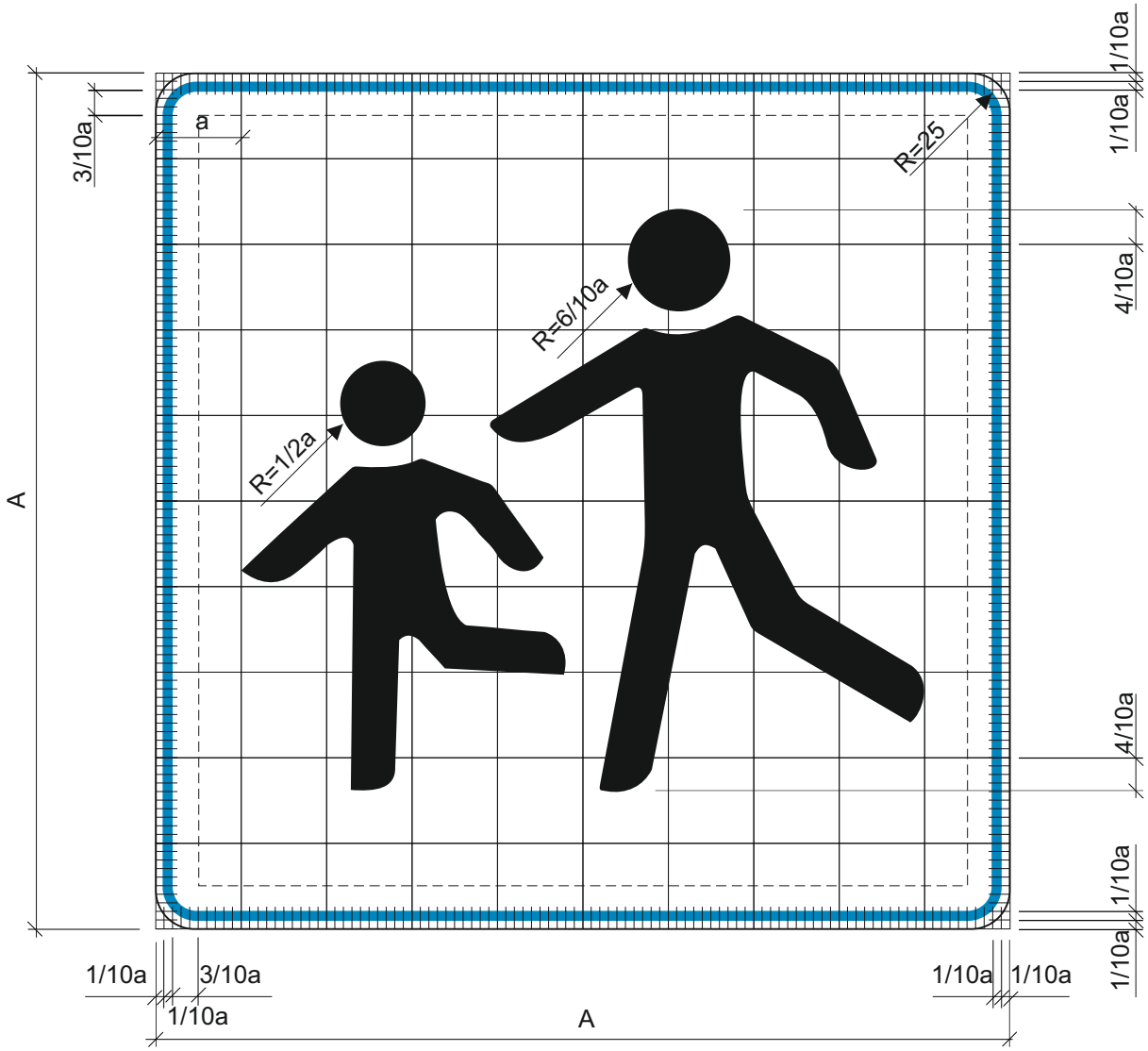

A = 10 a

a = 4, 6, 9 cm

Oznaka prometnog znaka: C04

Značenje prometnog znaka: Podzemni ili nadzemni pješački prolaz

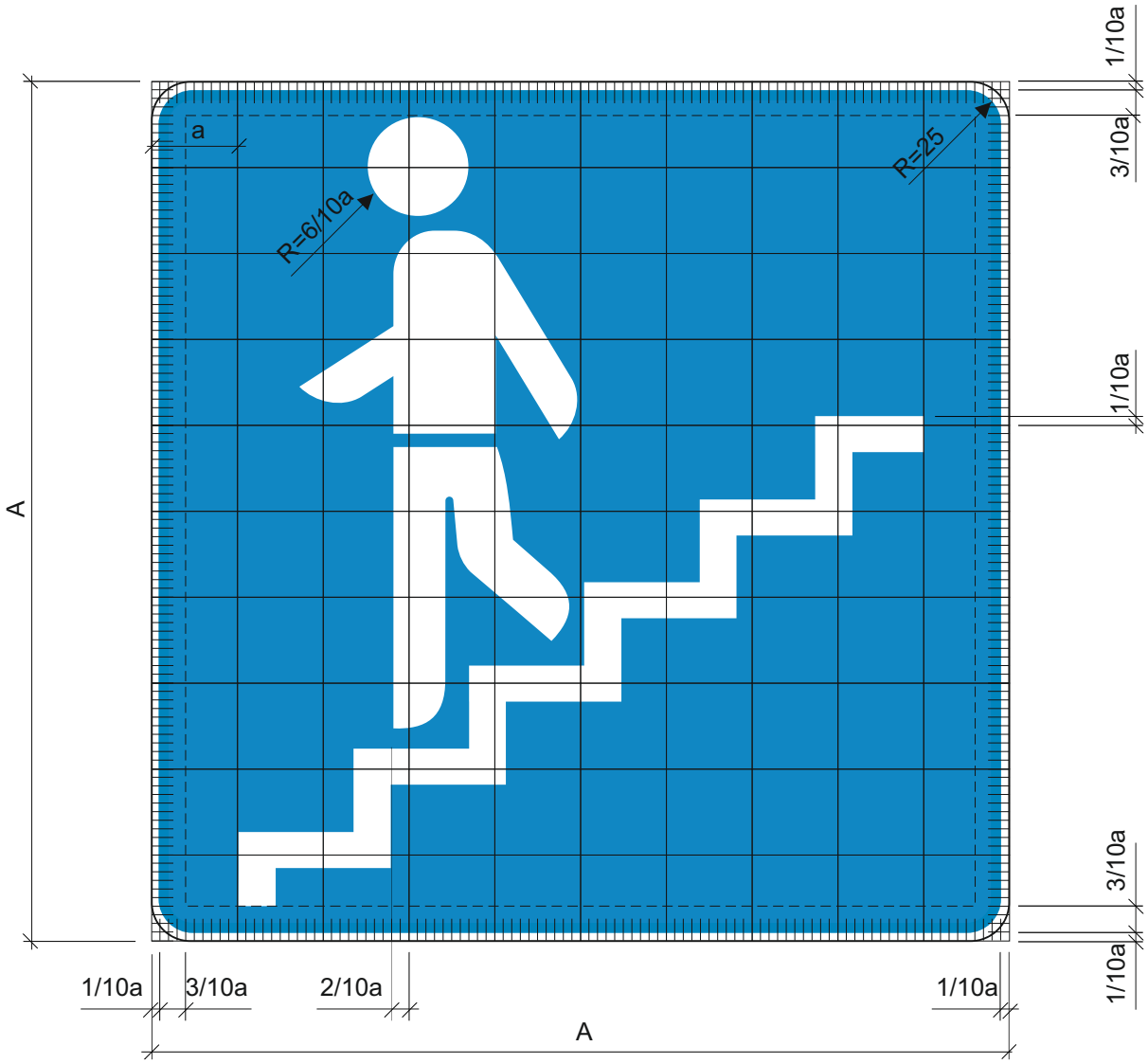

A = 10 a

a = 9, 6, 4 cm

Oznaka prometnog znaka: C05

Značenje prometnog znaka: Cesta s jednosmjernim prometom

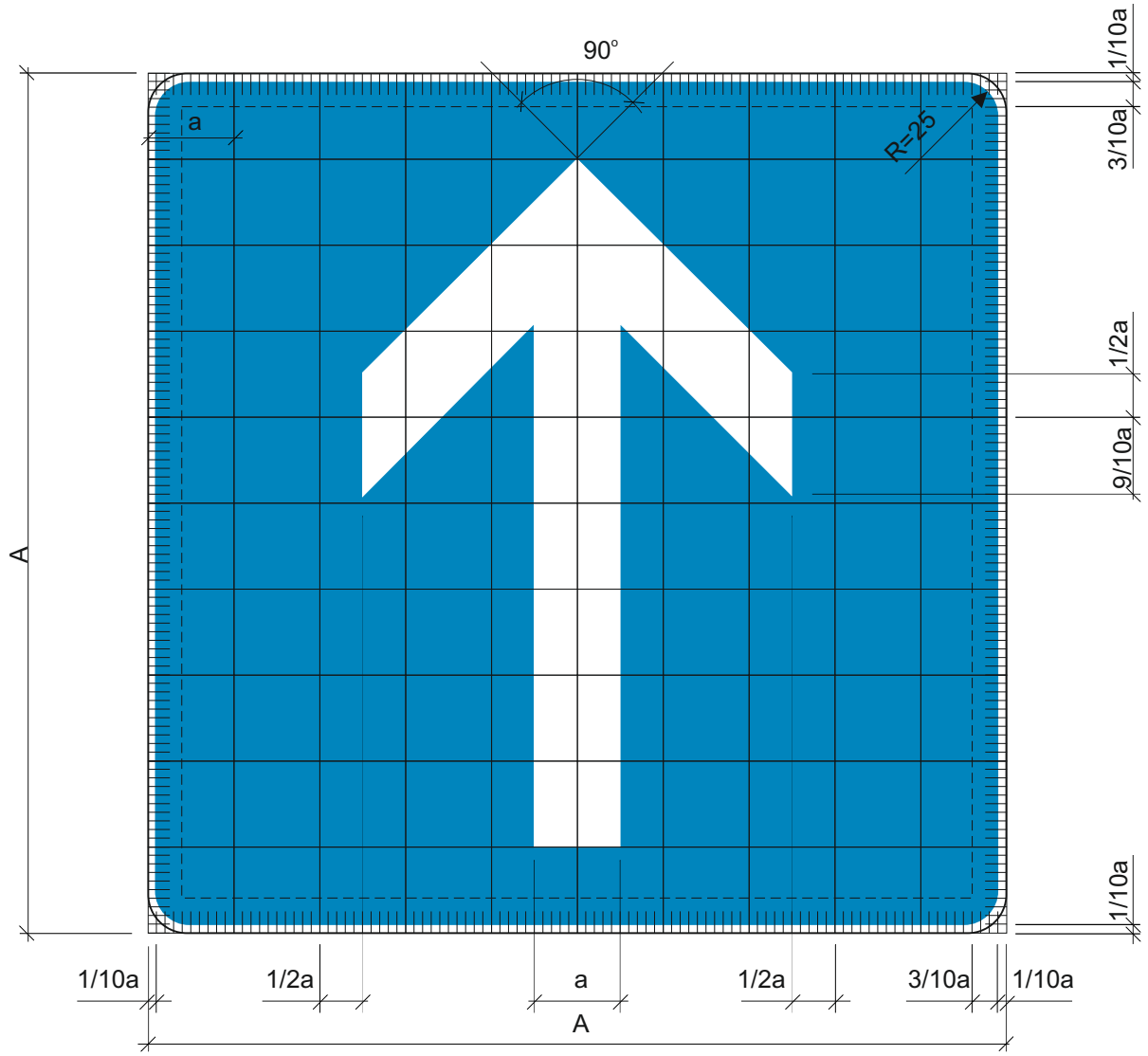

a= 4, 6, 9 cm

A = 10 a

Oznaka prometnog znaka: C05-1

Značenje prometnog znaka: Cesta s jednosmjernim prometom

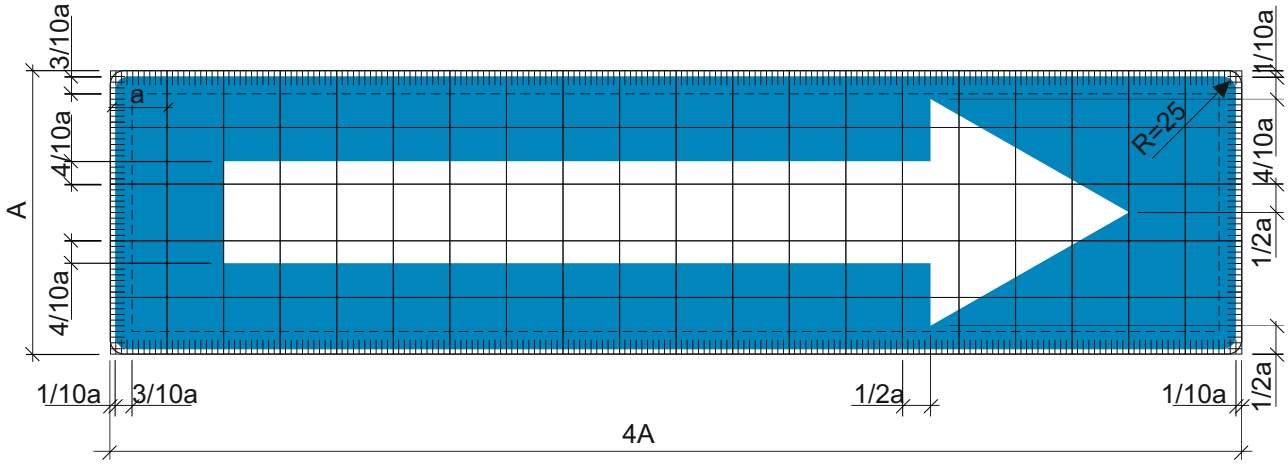

A = 25 i 37,5 cm

Oznaka prometnog znaka: C06

Značenje prometnog znaka: Cesta s prednošću prolaza

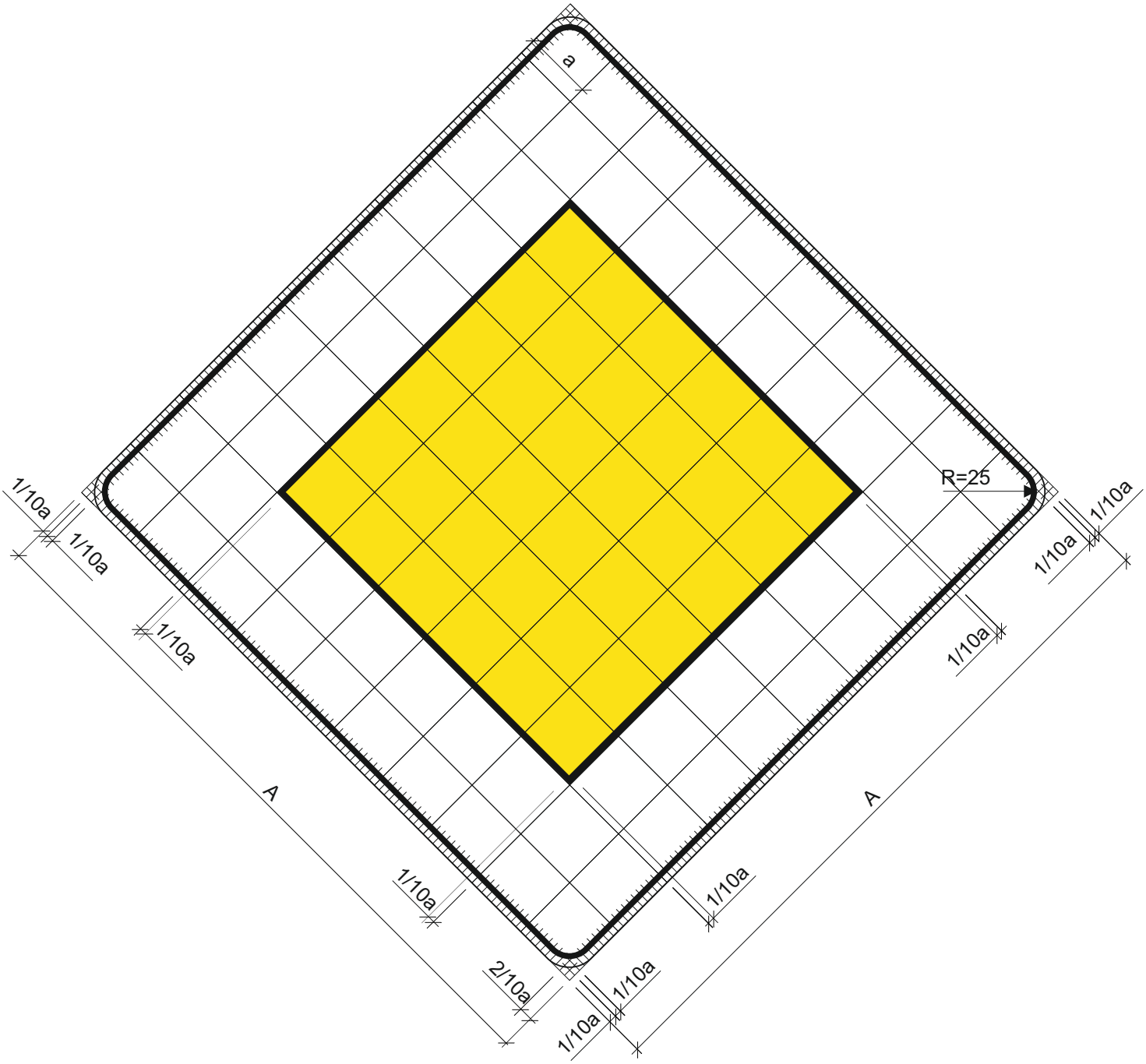

A = 10 a

a = 12, 9, 6, 4 cm

Oznaka prometnog znaka: C07

Značenje prometnog znaka: Završetak ceste s prednošću prolaska

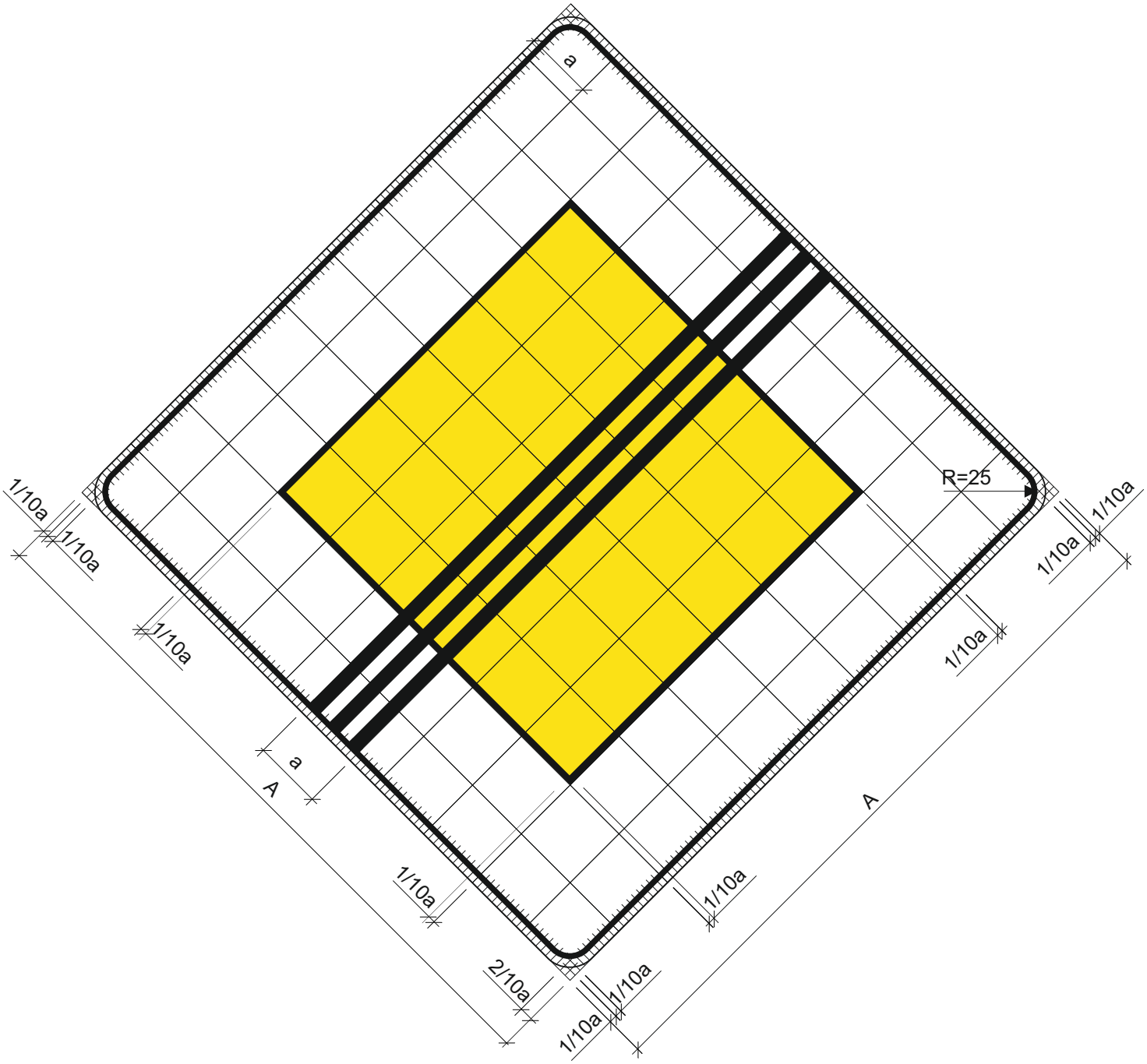

A = 10 a

a = 12, 9, 6, 4 cm

Oznaka prometnog znaka: C08

Značenje prometnog znaka: Umjetna izbočina ili uzdignuta ploha

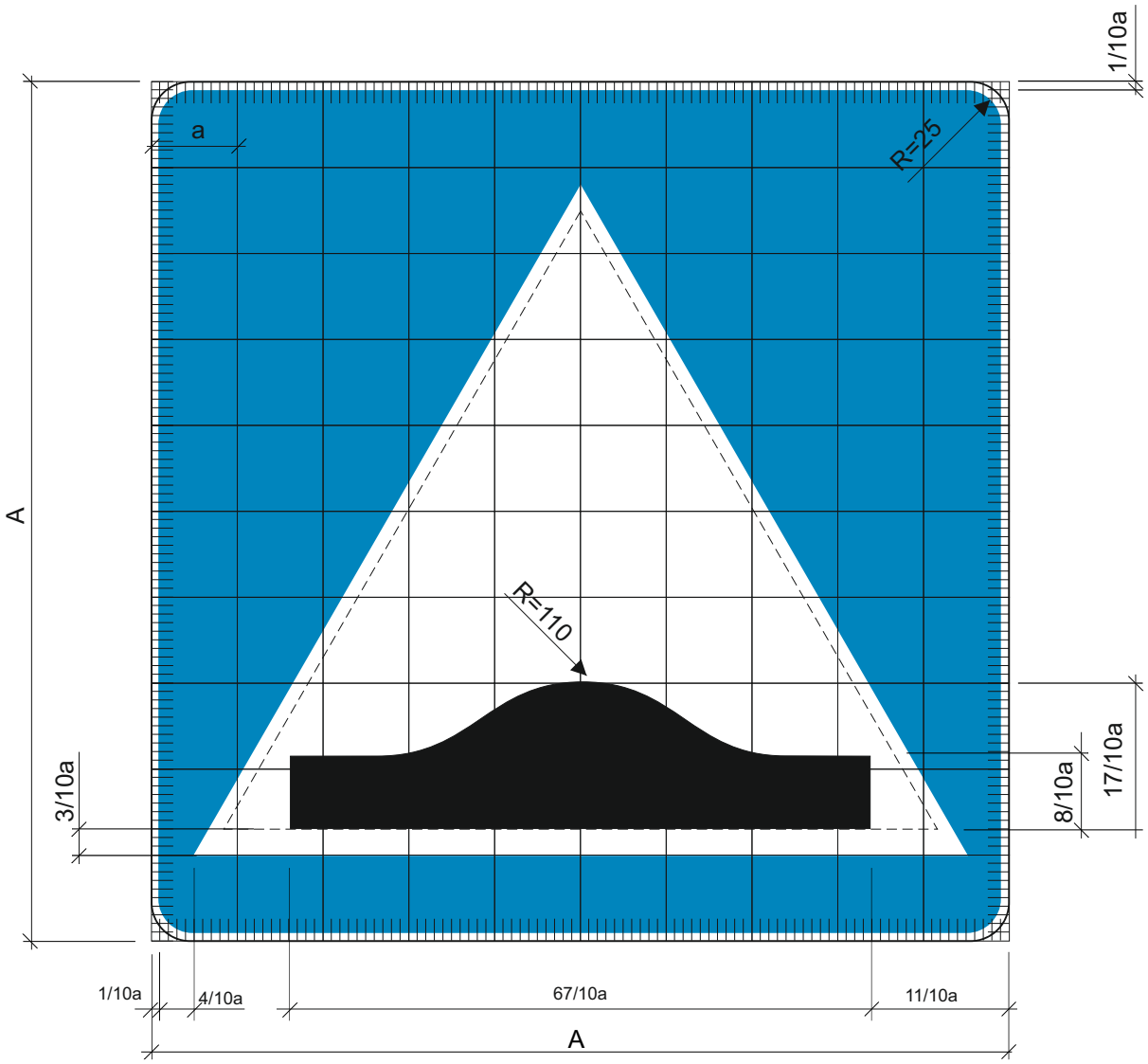

A = 10 a

a = 9, 6, 4 cm

Oznaka prometnog znaka: C09

Značenje prometnog znaka: Prestanak zabrane pretjecanja svih motorih vozila, osim motocikala bez prikolice i mopeda

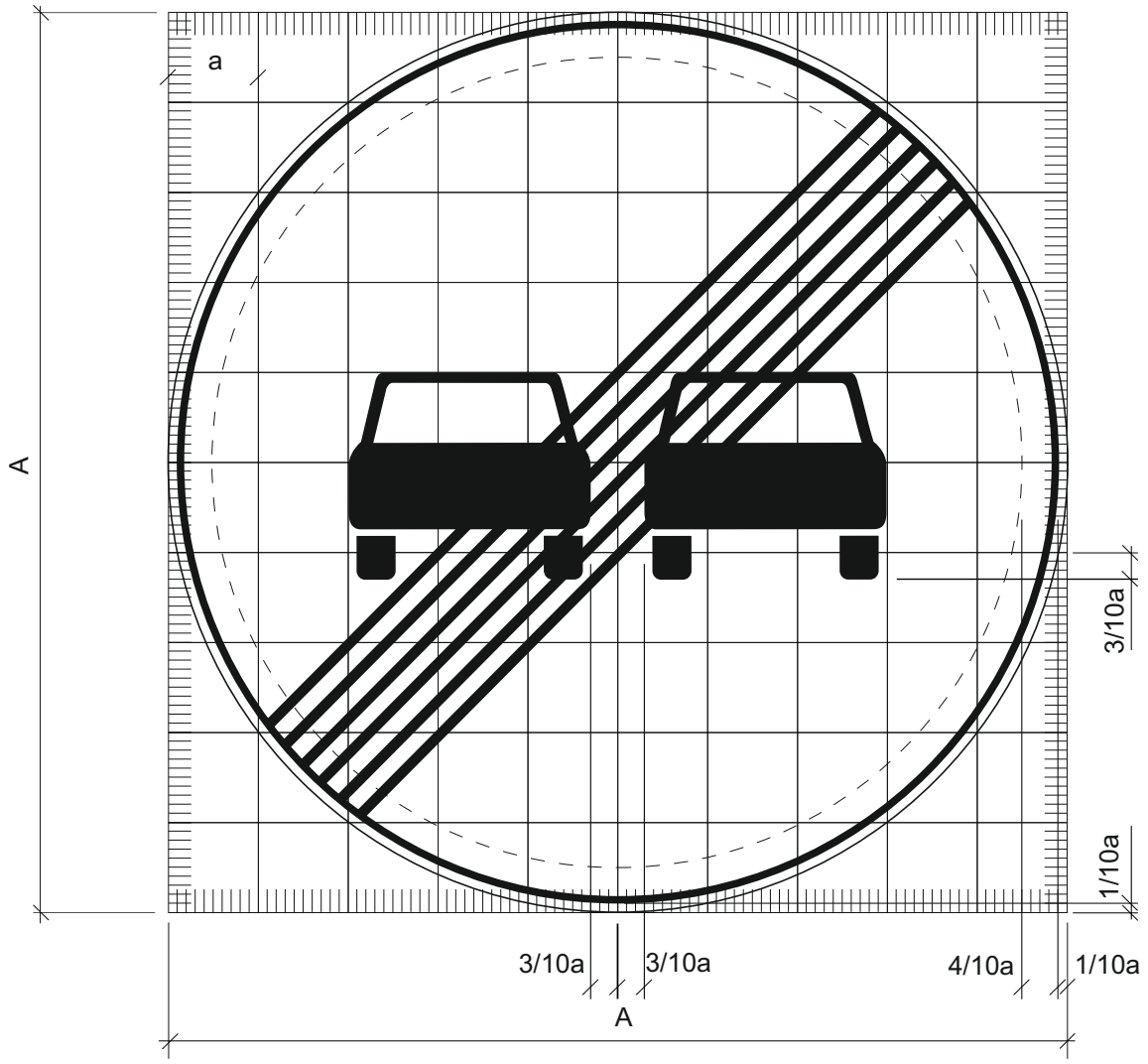

A = 10 a

a = 4, 6, 9, 12 cm

Oznaka prometnog znaka: C10

Značenje prometnog znaka: Prestanak zabrane pretjecanja za teretna vozila

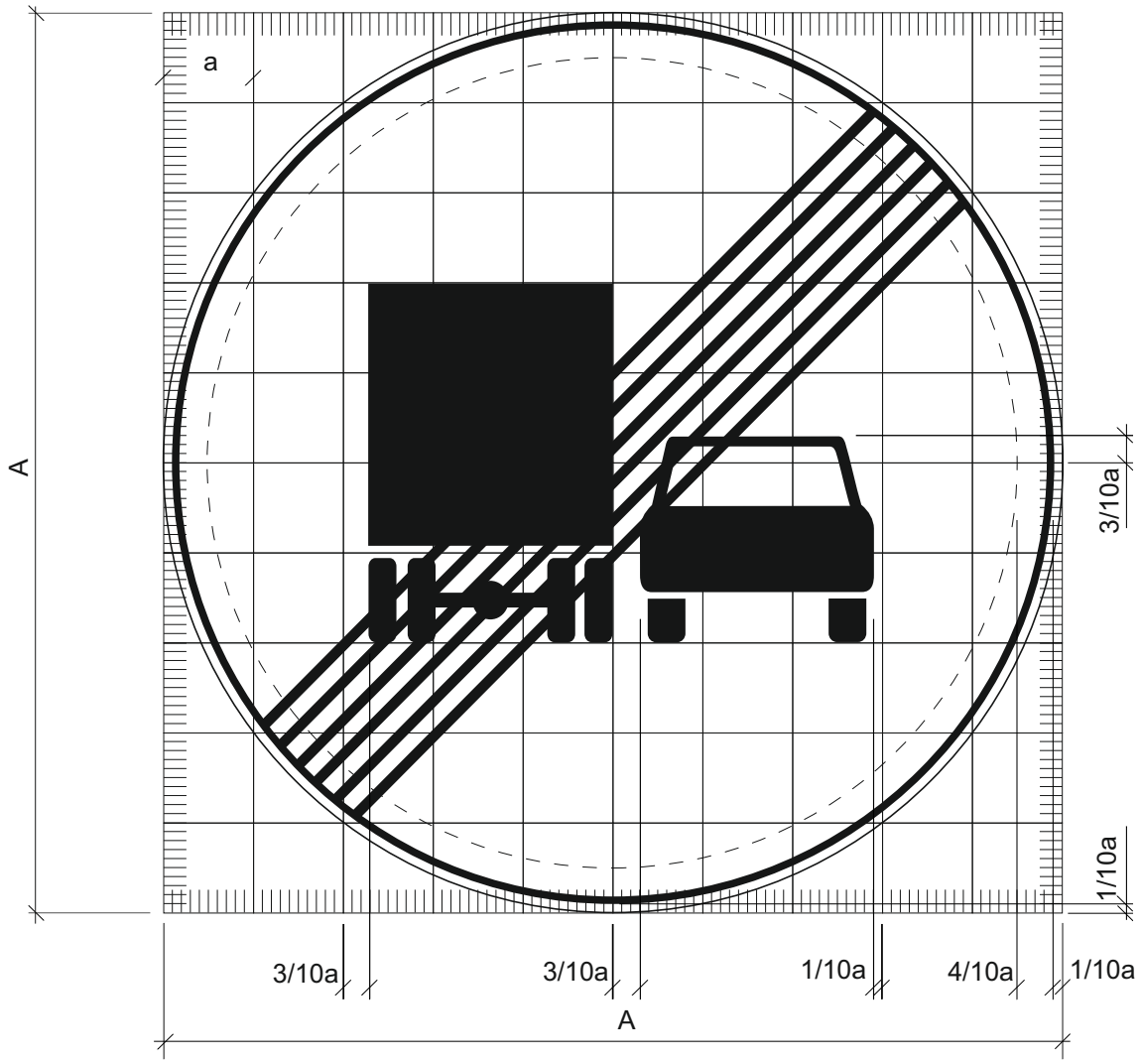

A = 10 a

a = 12, 9, 6, 4 cm

Oznaka prometnog znaka: C11

Značenje prometnog znaka: Prestanak ograničenja brzine

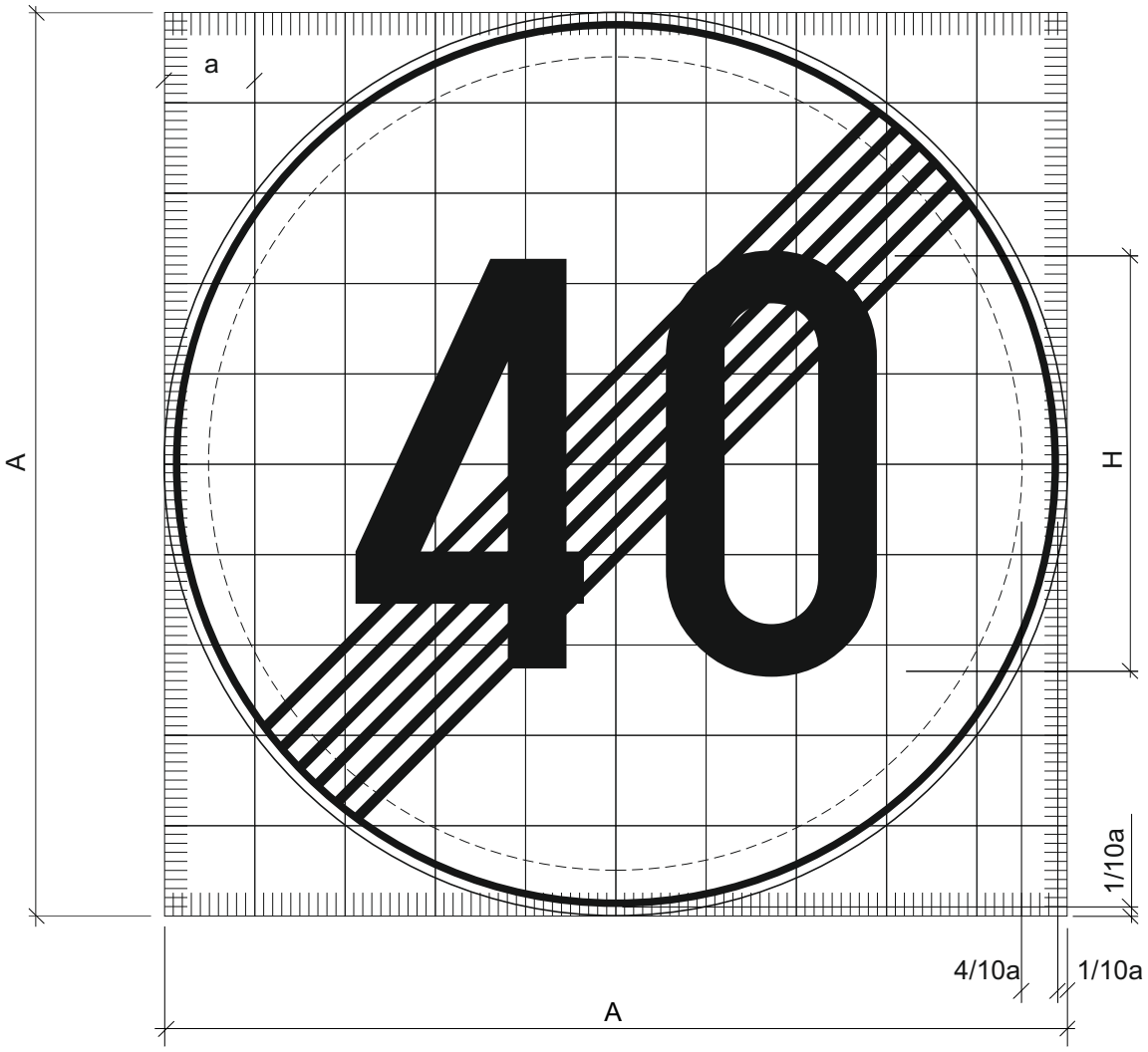

A = 10 a

a = 12, 9, 6, 4 cm

Posebne odredbe:

- Za ispisivanje natpisa koristi se usko pismo prema odredbama hrvatskog tehničkog pisma.
- Visina brojki i slova mora iznositi (u mm):

A	=	1200	900	600	400
H	=	560	420	280	175

Oznaka prometnog znaka: C12

Značenje prometnog znaka: Prestanak najmanje dopuštene brzine

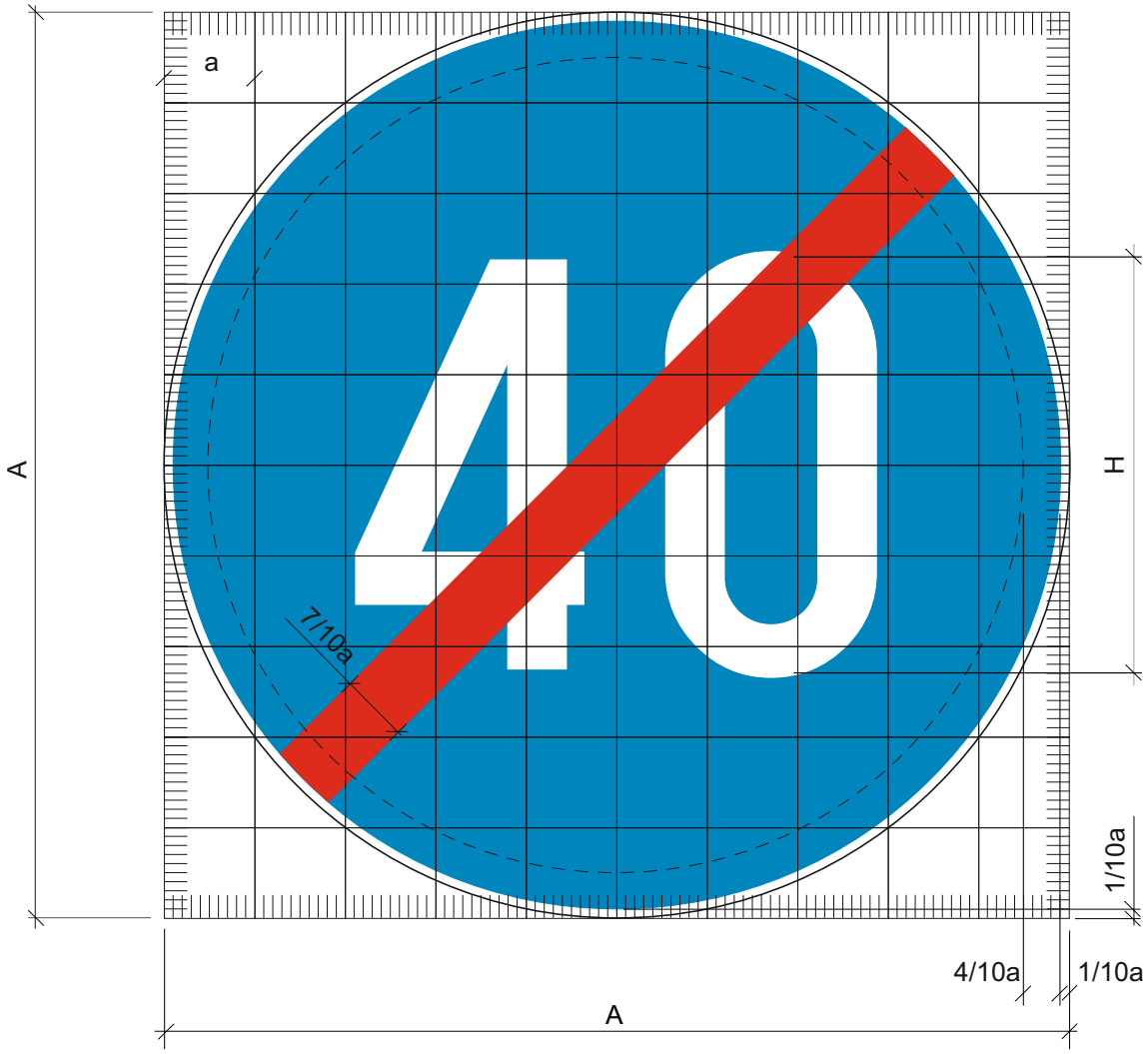

A = 10 a

a = 4, 6, 9, 12 cm

Posebne odredbe:

- Za ispisivanje natpisa koristi se usko pismo prema odredbama hrvatskog tehničkog pisma.
- Visina brojki i slova mora iznositi (u mm):

A	=	1200	900	600	400
H	=	560	420	280	175

Oznaka prometnog znaka: C13

Značenje prometnog znaka: Prestanak zabrane davanja zvučnih znakova

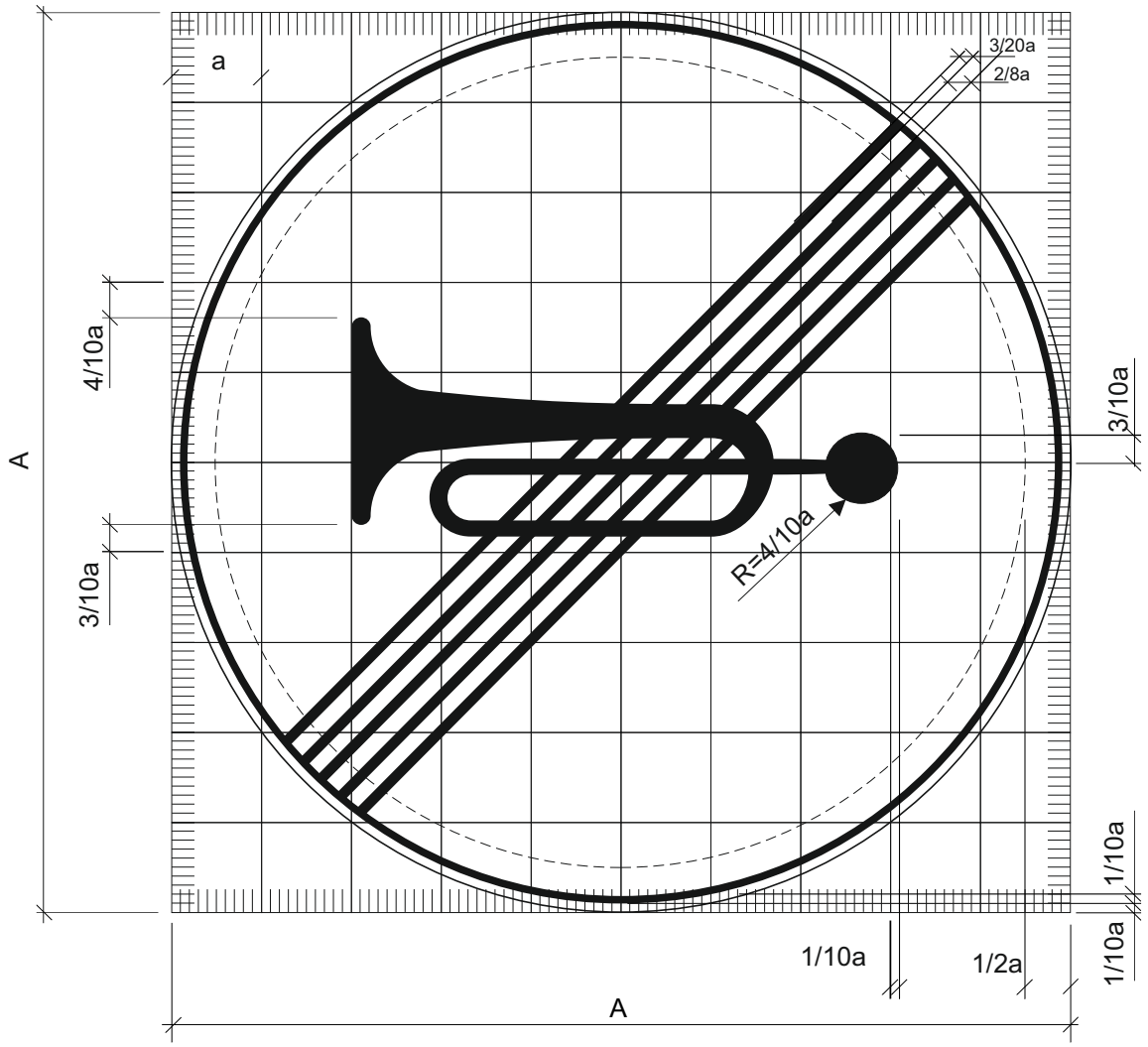

A = 10 a

a = 12, 9, 6, 4 cm

Oznaka prometnog znaka: C14

Značenje prometnog znaka: Prestanak svih zabrana

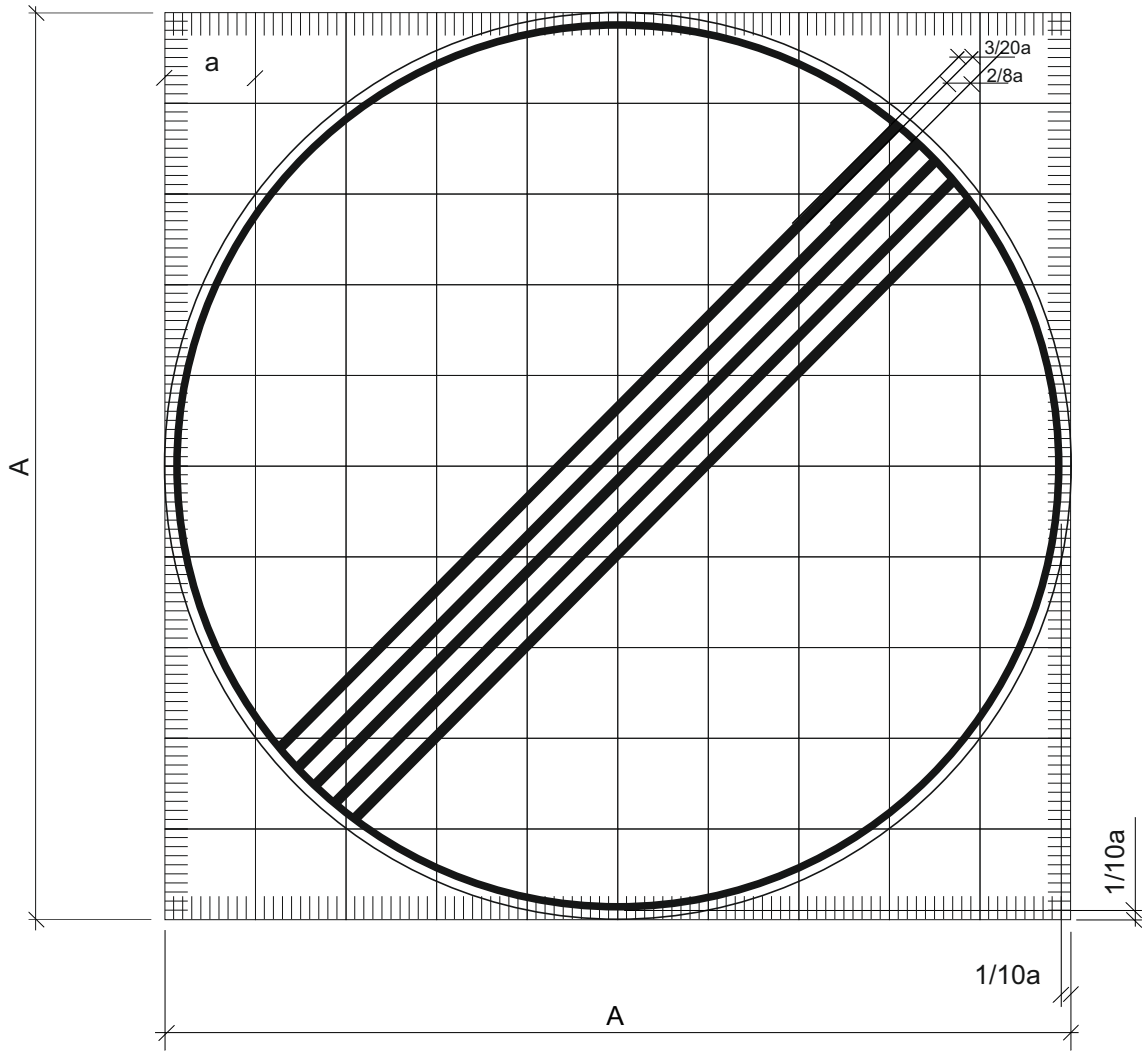

A = 10 a

a = 12, 9, 6, 4 cm

Oznaka prometnog znaka: C15

Značenje prometnog znaka: Prestanak obveze upotrebe lanaca za snijeg

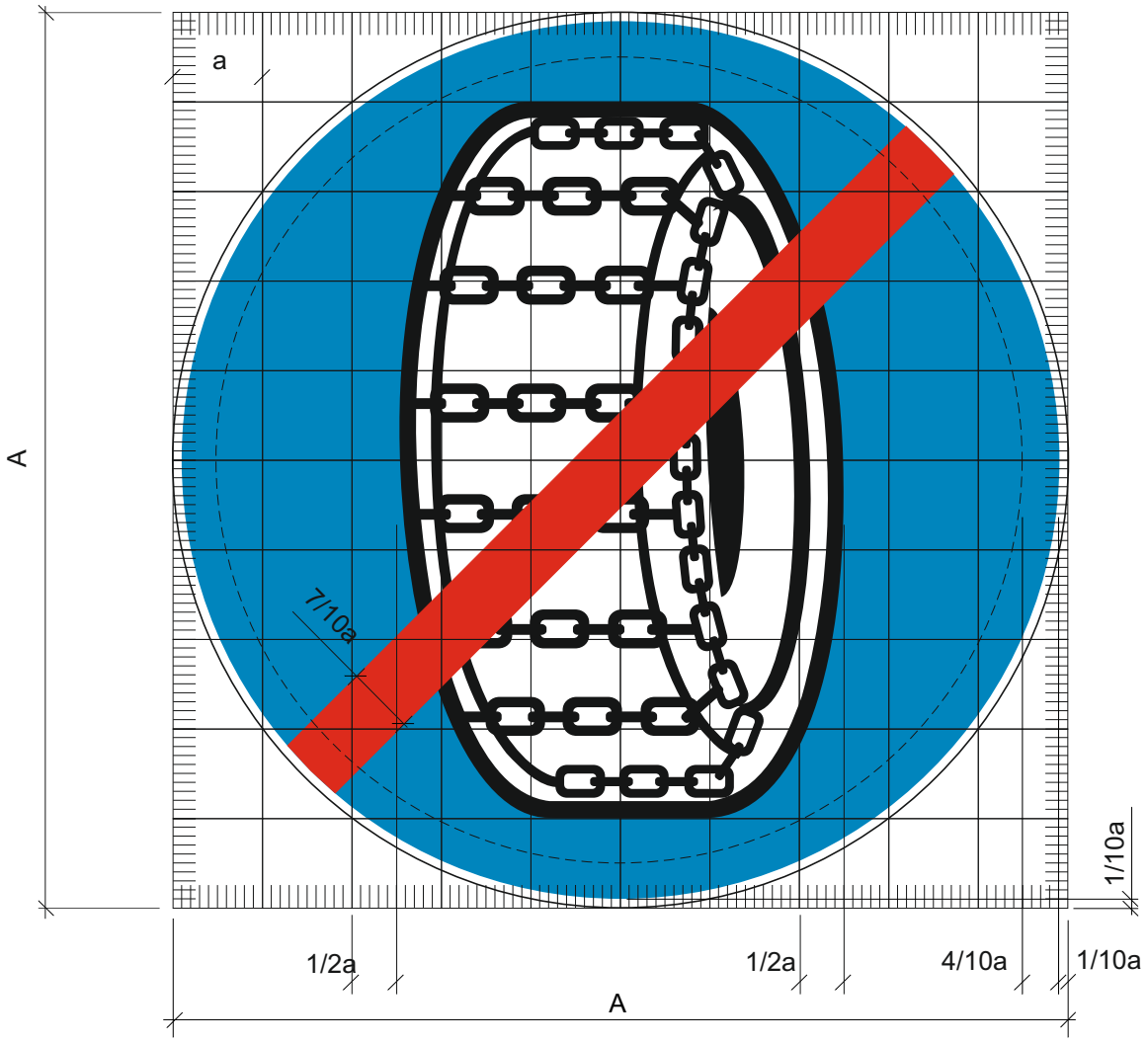

A = 10 a

a = 12, 9, 6, 4 cm

Oznaka prometnog znaka: C16

Značenje prometnog znaka: Završetak biciklističke staze

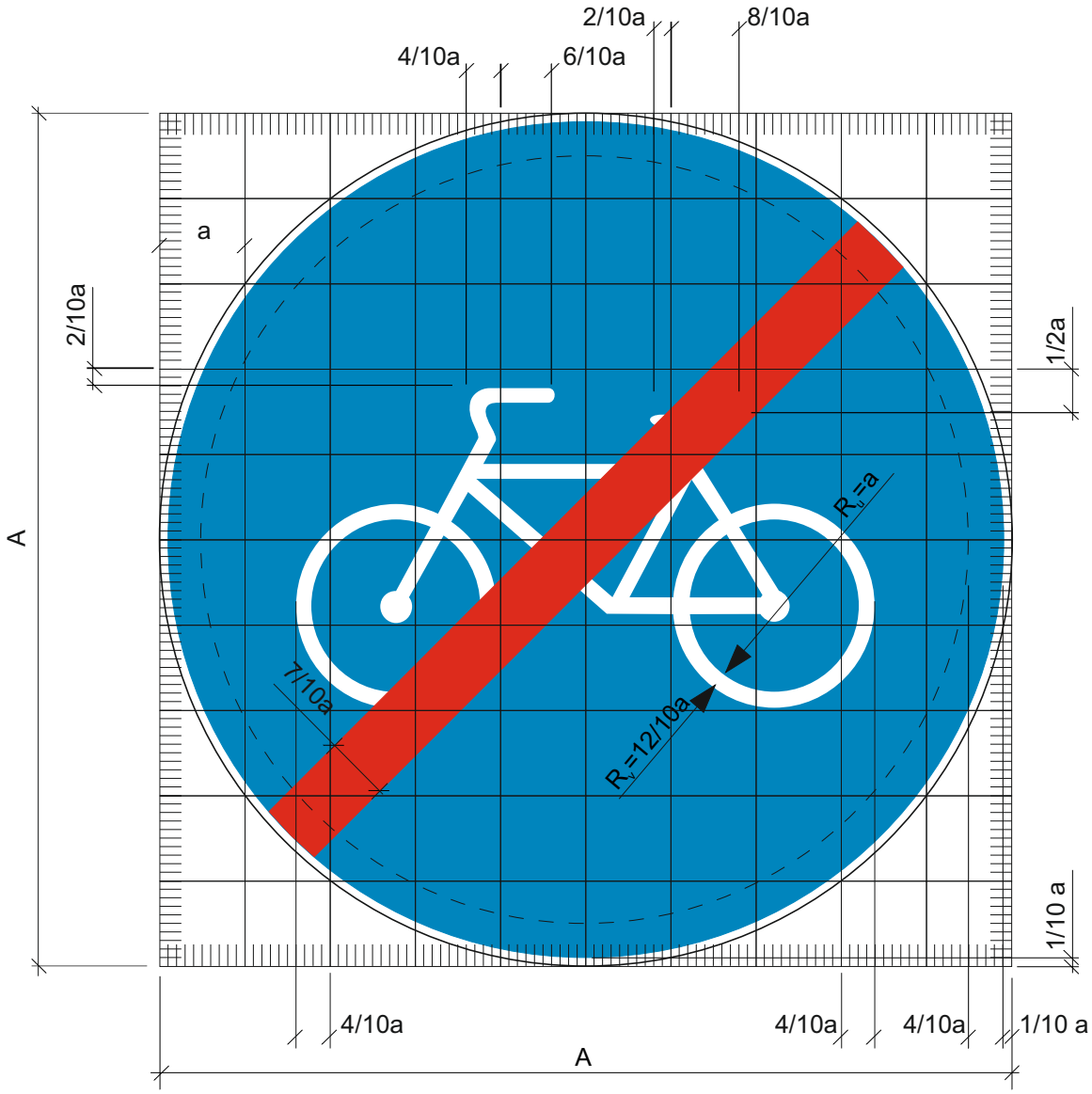

A = 10 a

a = 9, 6, 4 cm

Oznaka prometnog znaka: C17

Značenje prometnog znaka: Završetak pješačke staze

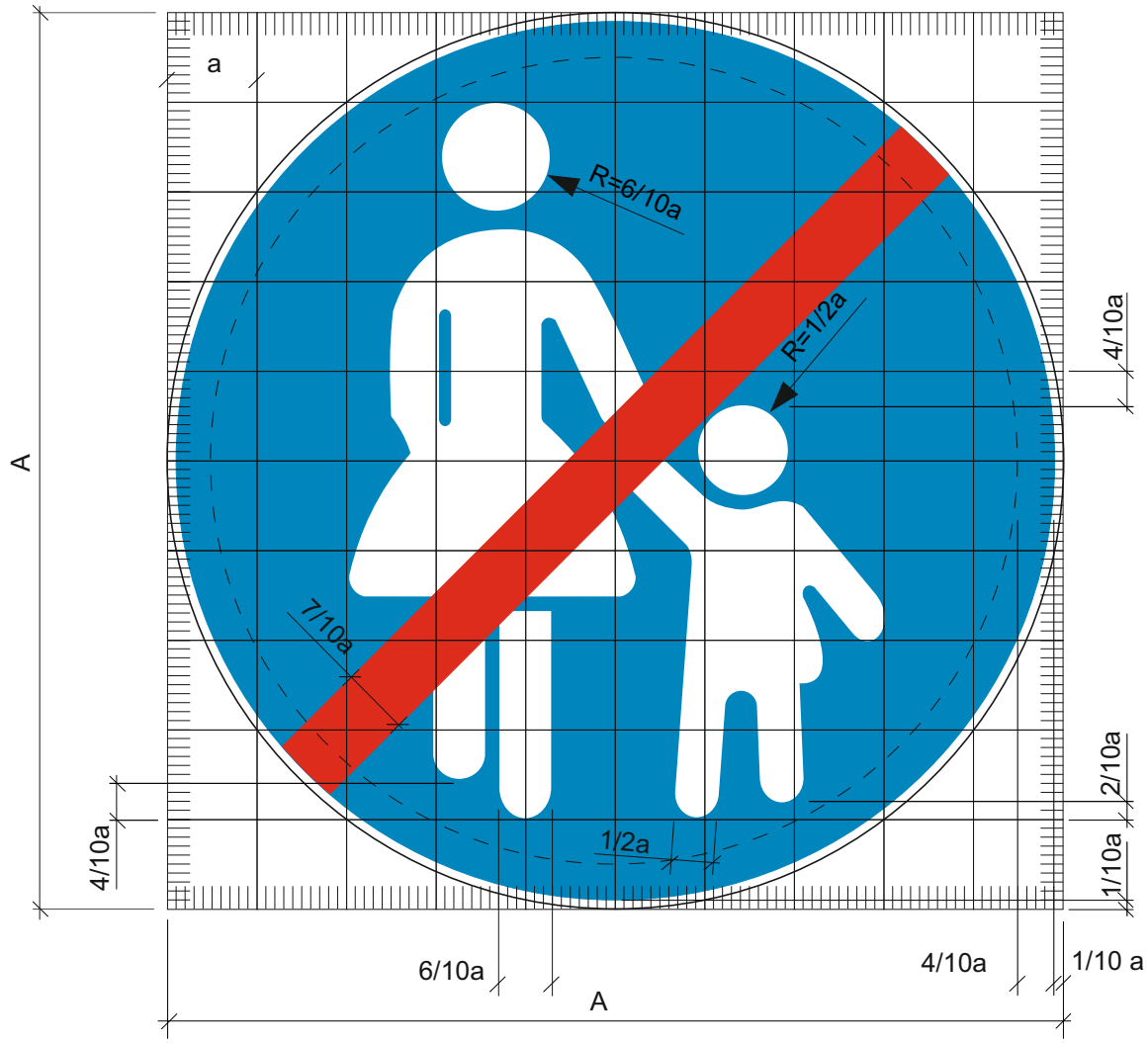

A = 10 a

a = 9, 6, 4 cm

Oznaka prometnog znaka: C18

Značenje prometnog znaka: Završetak biciklističke i pješačke staze

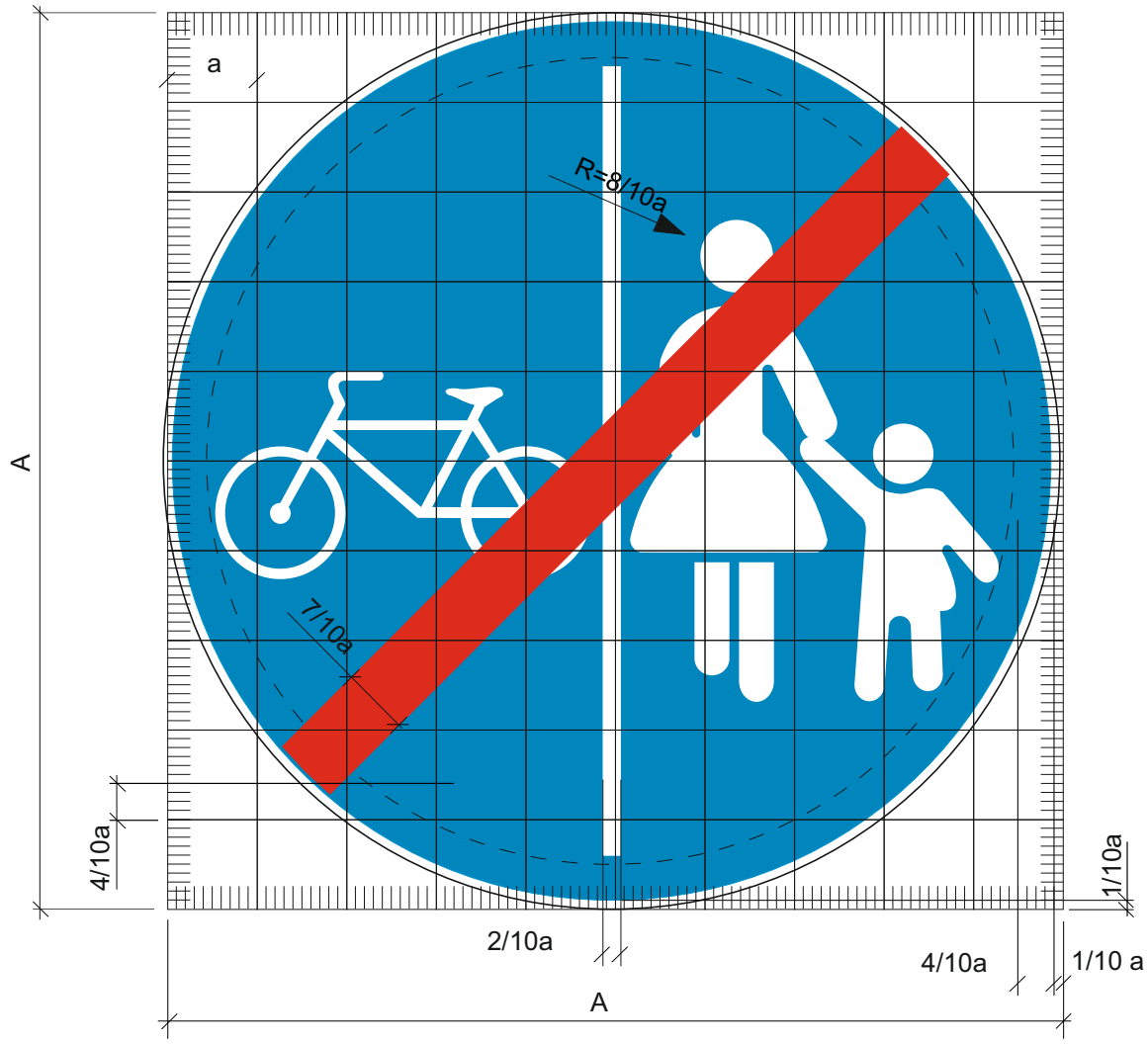

A = 10 a

a = 9, 6, 4 cm

Oznaka prometnog znaka: C19

Značenje prometnog znaka: Završetak pješačko biciklističke staze

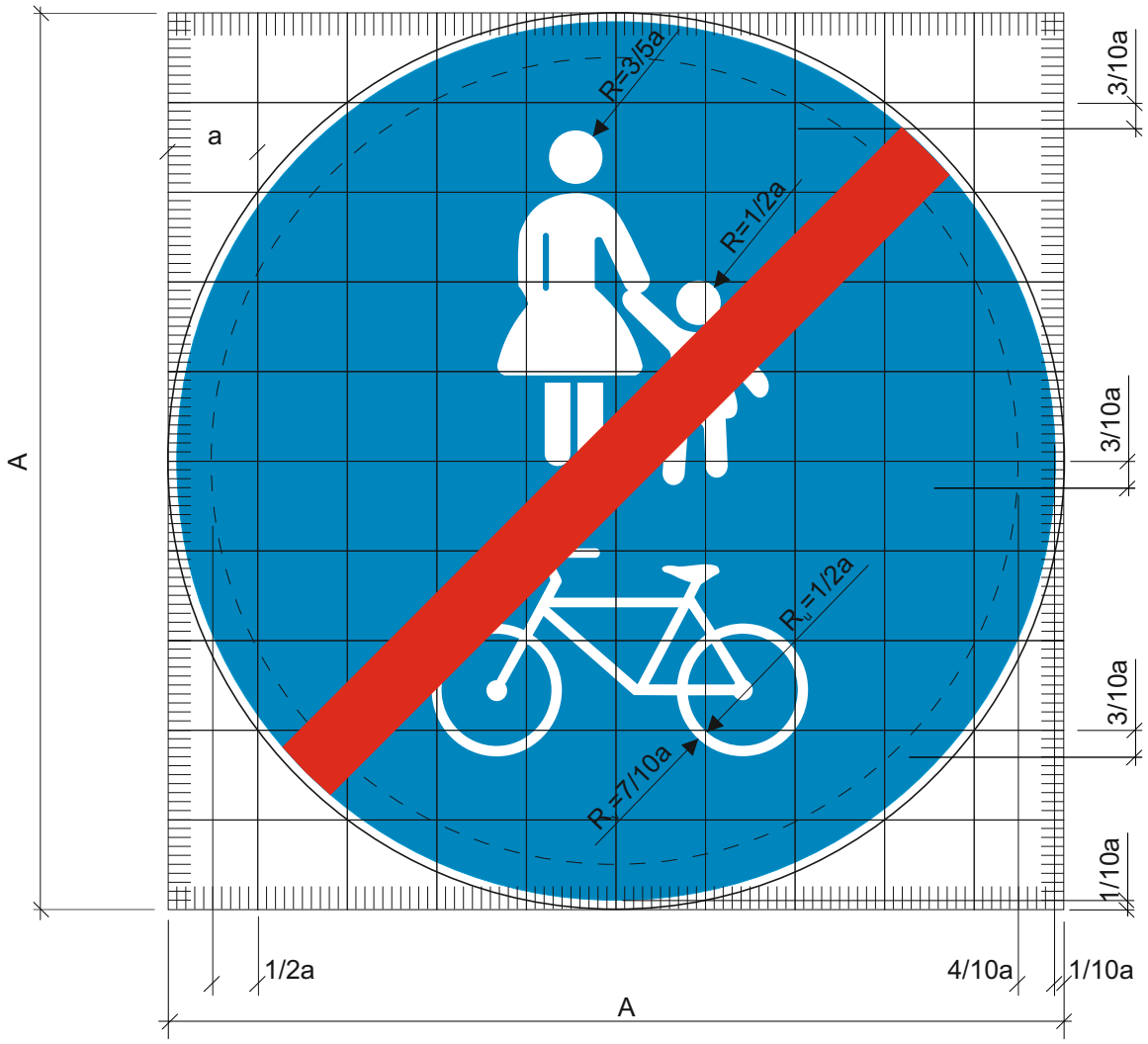

A = 10 a

a = 12, 9, 6, 4 cm

Oznaka prometnog znaka: C20

Značenje prometnog znaka: Završetak staze za jahače

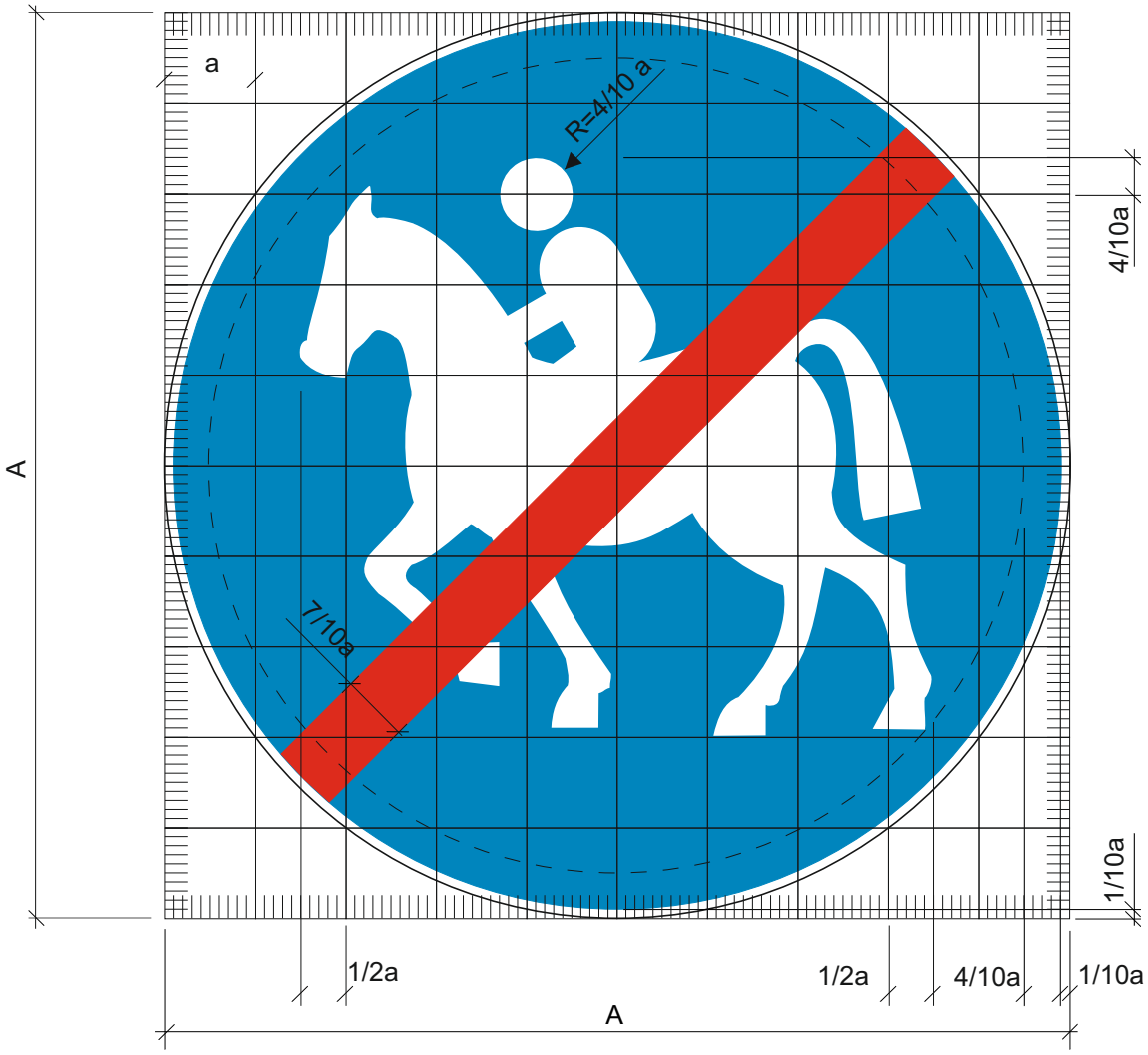

A = 10 a

a = 9, 6, 4 cm

Oznaka prometnog znaka: C21

Značenje prometnog znaka: Završetak obveze paljenja kratkih svjetala na vozilu

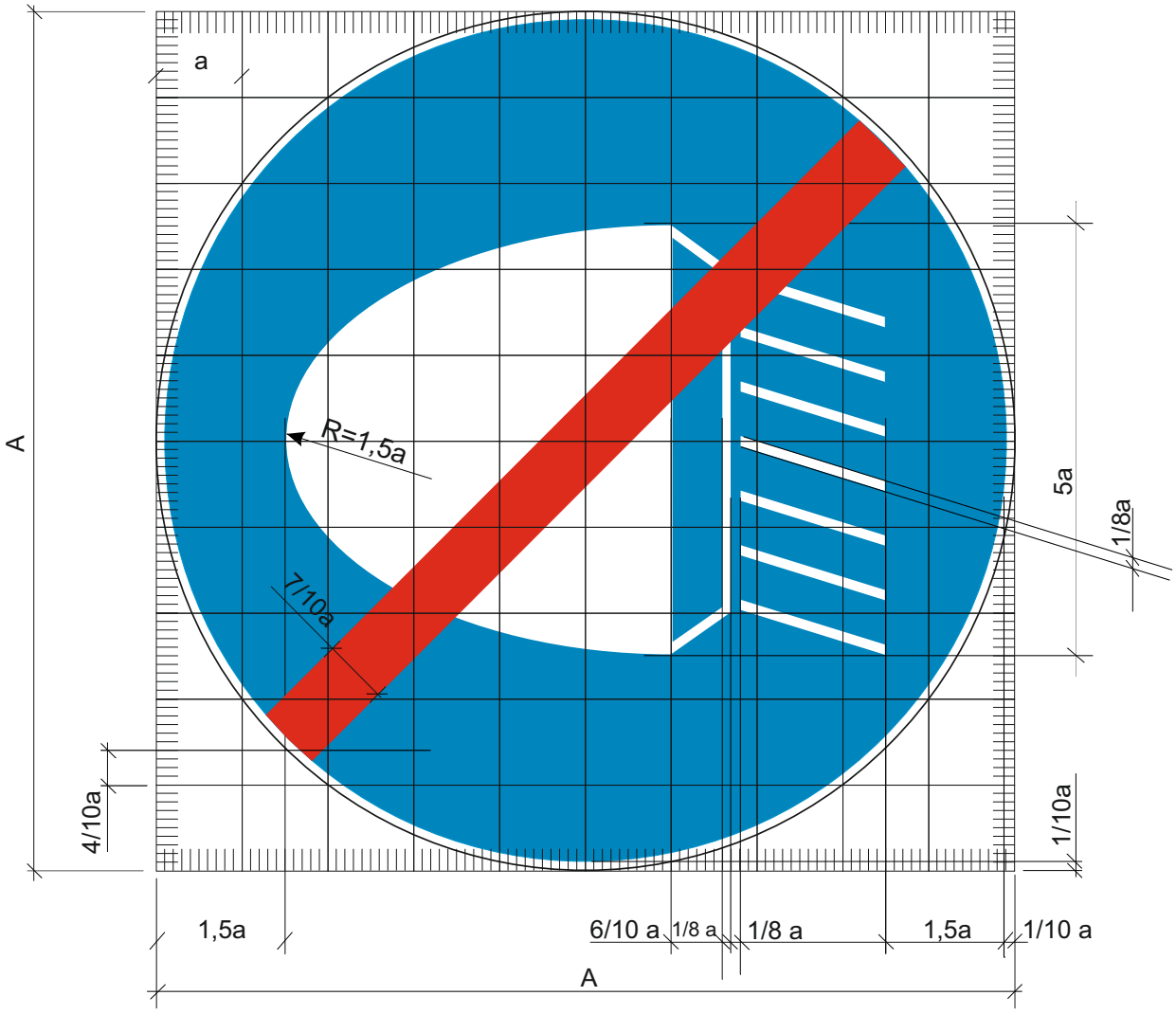

A = 10 a

a = 9, 6, 4 cm

Oznaka prometnog znaka: C22

Značenje prometnog znaka: Zona u kojoj je ograničena brzina

A = 10 a

a = 9, 6, 4 cm

Posebne odredbe:

- Za ispisivanje natpisa koristi se usko pismo prema odredbama hrvatskog tehničkog pisma.
- Visina brojki i slova mora iznositi (u mm):

H_b = 26/10 a (brojke)
H_s = 16/10 a (slova)

Oznaka prometnog znaka: C23

Značenje prometnog znaka: Završetak zone u kojoj je ograničena brzina

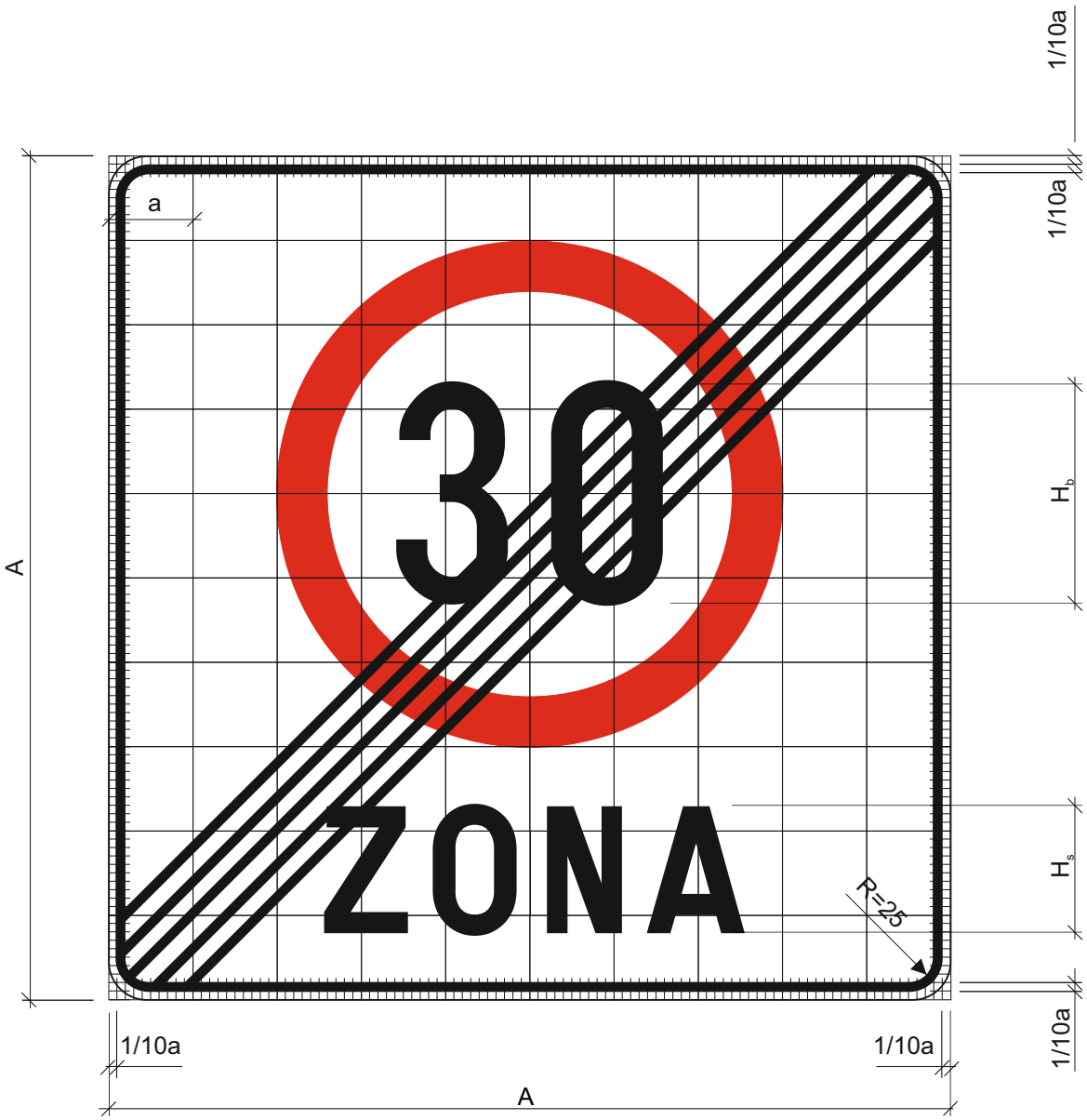

A = 10 a

a = 9, 6, 4 cm

Posebne odredbe:

- Za ispisivanje natpisa koristi se usko pismo prema odredbama hrvatskog tehničkog pisma.
- Visina brojki i slova mora iznositi (u mm):

H_b = 26/10 a (brojke)
H_s = 16/10 a (slova)

Oznaka prometnog znaka: C24

Značenje prometnog znaka: Zona u kojoj je ograničeno trajanje parkiranja

A = 10 a

a = 9, 6, 4 cm

Posebne odredbe:

- Za ispisivanje natpisa koristi se usko pismo prema odredbama hrvatskog tehničkog pisma.

Oznaka prometnog znaka: C25

Značenje prometnog znaka: Završetak zone u kojoj je ograničeno trajanje parkiranja

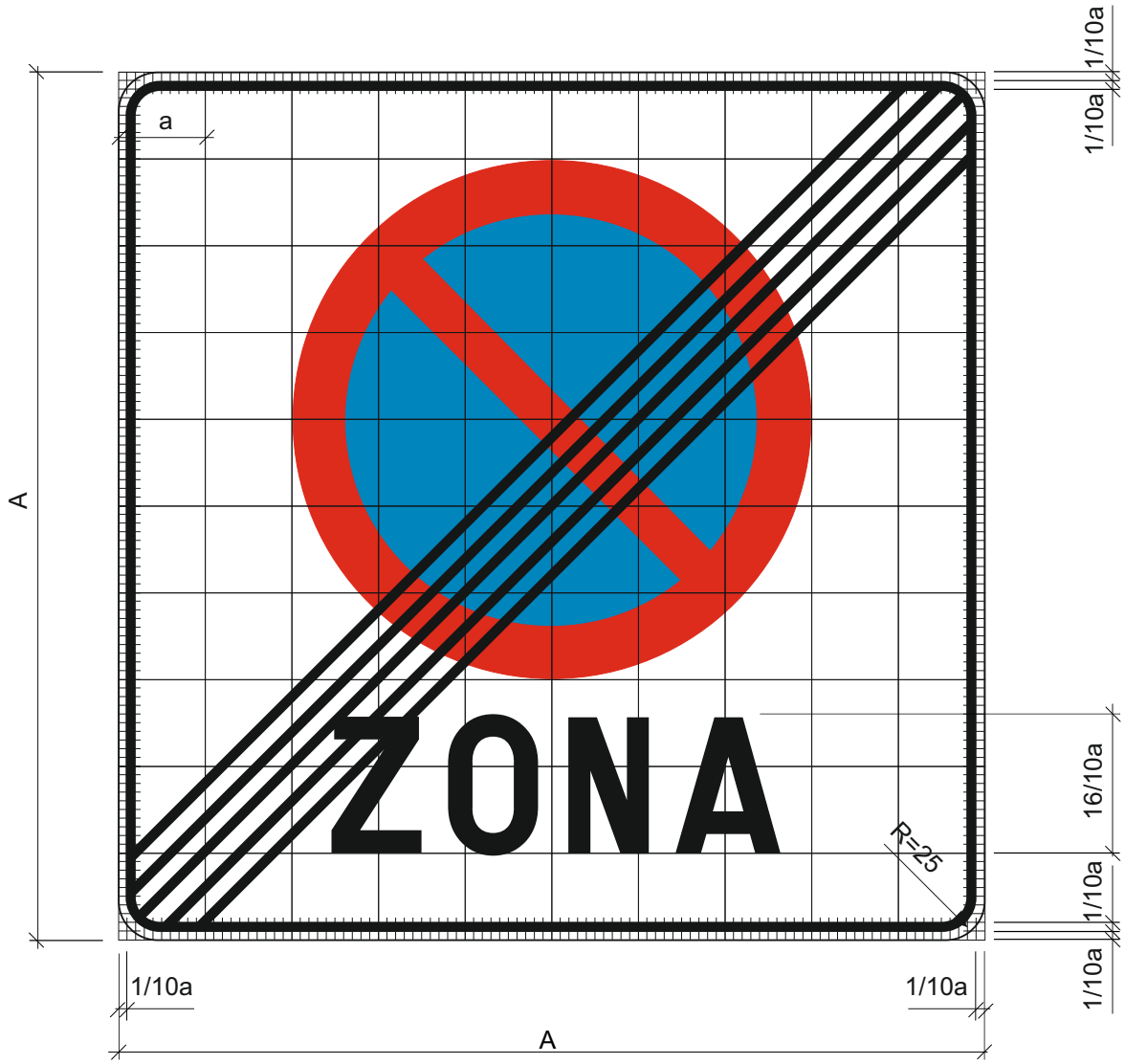

A = 10 a

a = 9, 6, 4 cm

Posebne odredbe:

- Za ispisivanje natpisa koristi se usko pismo prema odredbama hrvatskog tehničkog pisma.

Oznaka prometnog znaka: C26

Značenje prometnog znaka: Pješačka zona

A = 10 a

a = 9, 6, 4 cm

Posebne odredbe:

- Za ispisivanje natpisa koristi se pismo prema odredbama hrvatskog tehničkog pisma.
- Visina slova Hs mora iznositi 12/10a.

Oznaka prometnog znaka: C27

Značenje prometnog znaka: Završetak pješačke zone

A = 10 a

a = 9, 6, 4 cm

Posebne odredbe:

- Za ispisivanje natpisa koristi se pismo prema odredbama hrvatskog tehničkog pisma.
- Visina slova H mora iznositi 9/10a.

Oznaka prometnog znaka: C28

Značenje prometnog znaka: Područje smirenog prometa

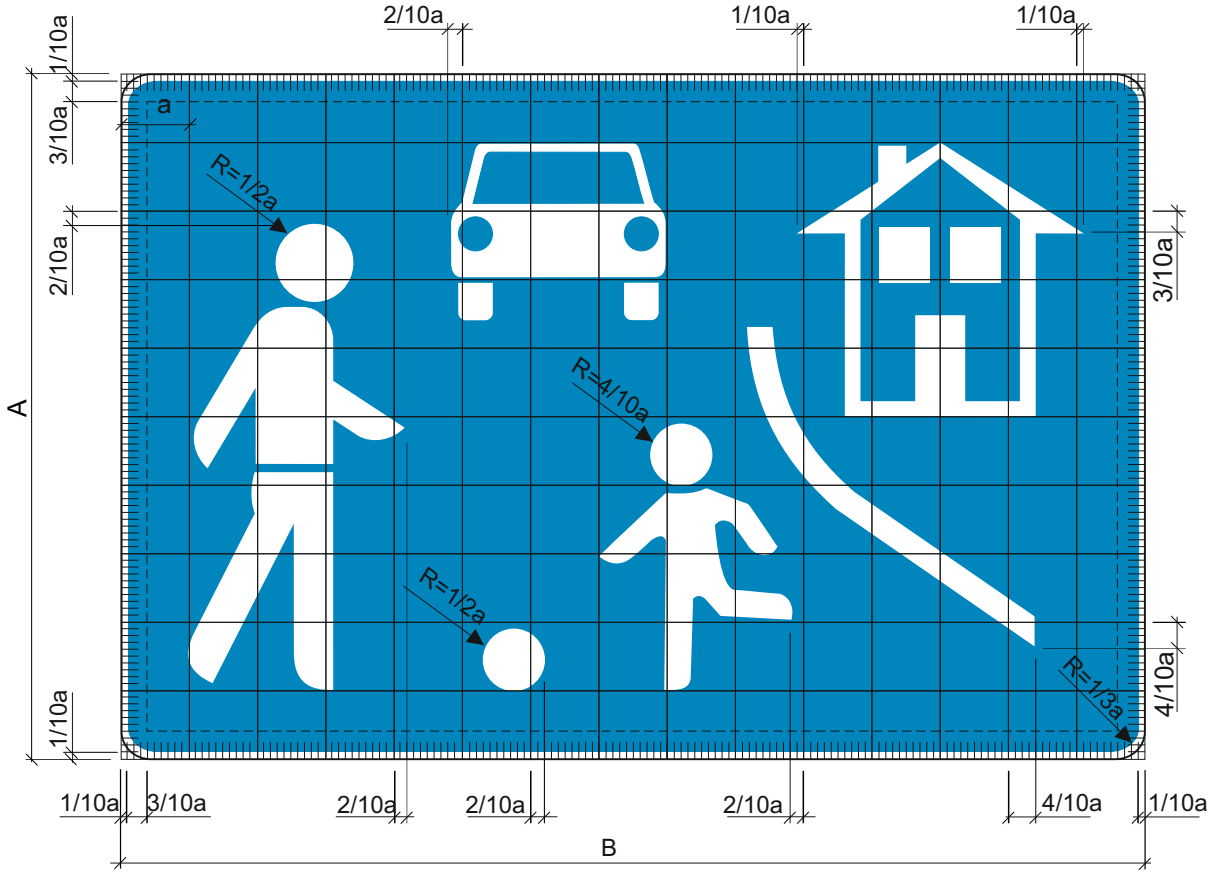

A = 10 a; a = 9, 6, 4 cm ; B = 1,5 A

Oznaka prometnog znaka: C29

Značenje prometnog znaka: Završetak područja smirenog prometa

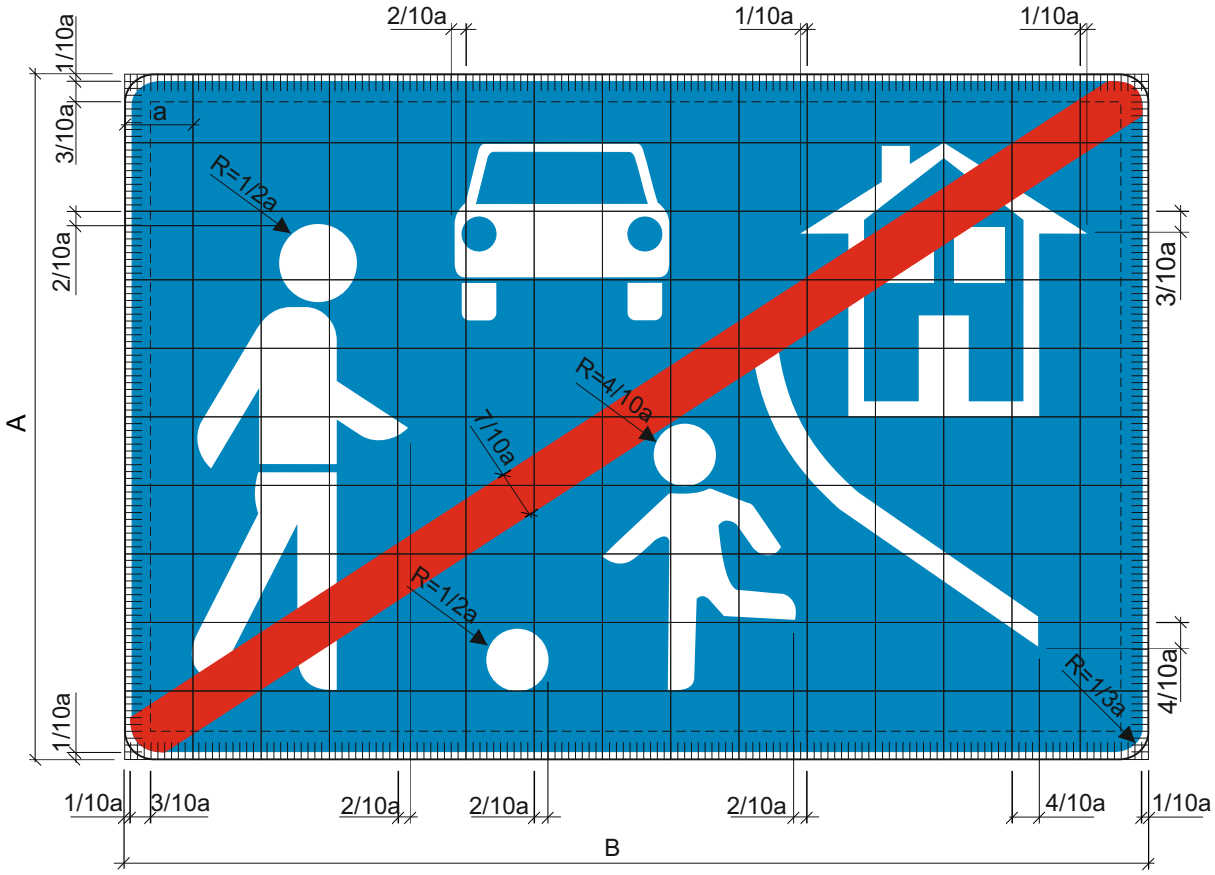

A = 10 a

a = 9, 6, 4 cm

B = 1,5 A

Oznaka prometnog znaka: C30

Značenje prometnog znaka: Zelena površina za pješake i bicikliste

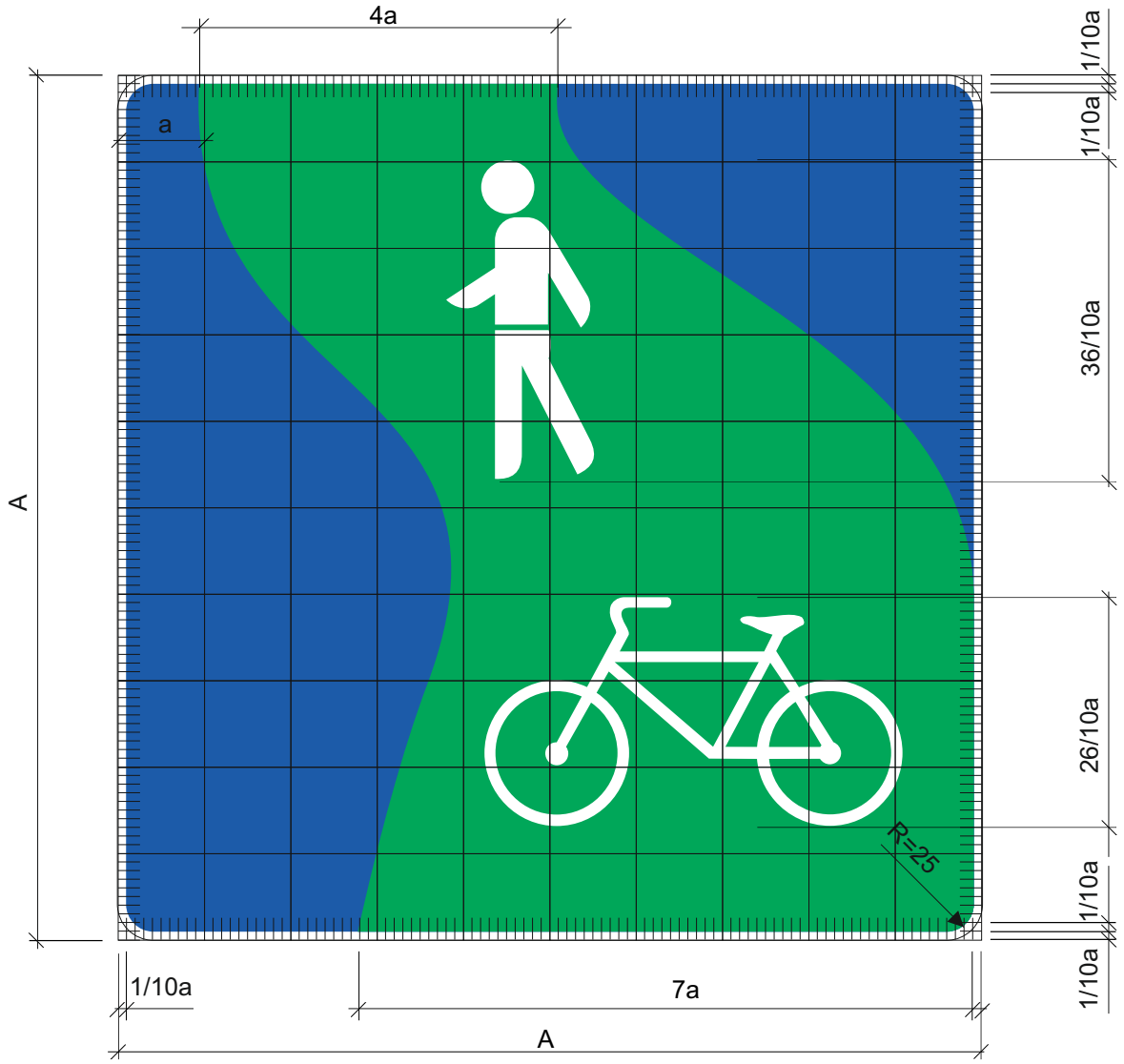

A = 10 a

a = 9, 6, 4 cm

Posebne odredbe:

- Za ispisivanje natpisa koristi se usko pismo prema odredbama HRN 1114.

Oznaka prometnog znaka: C31

Značenje prometnog znaka: Područje u kojem se kreću slijepe osobe

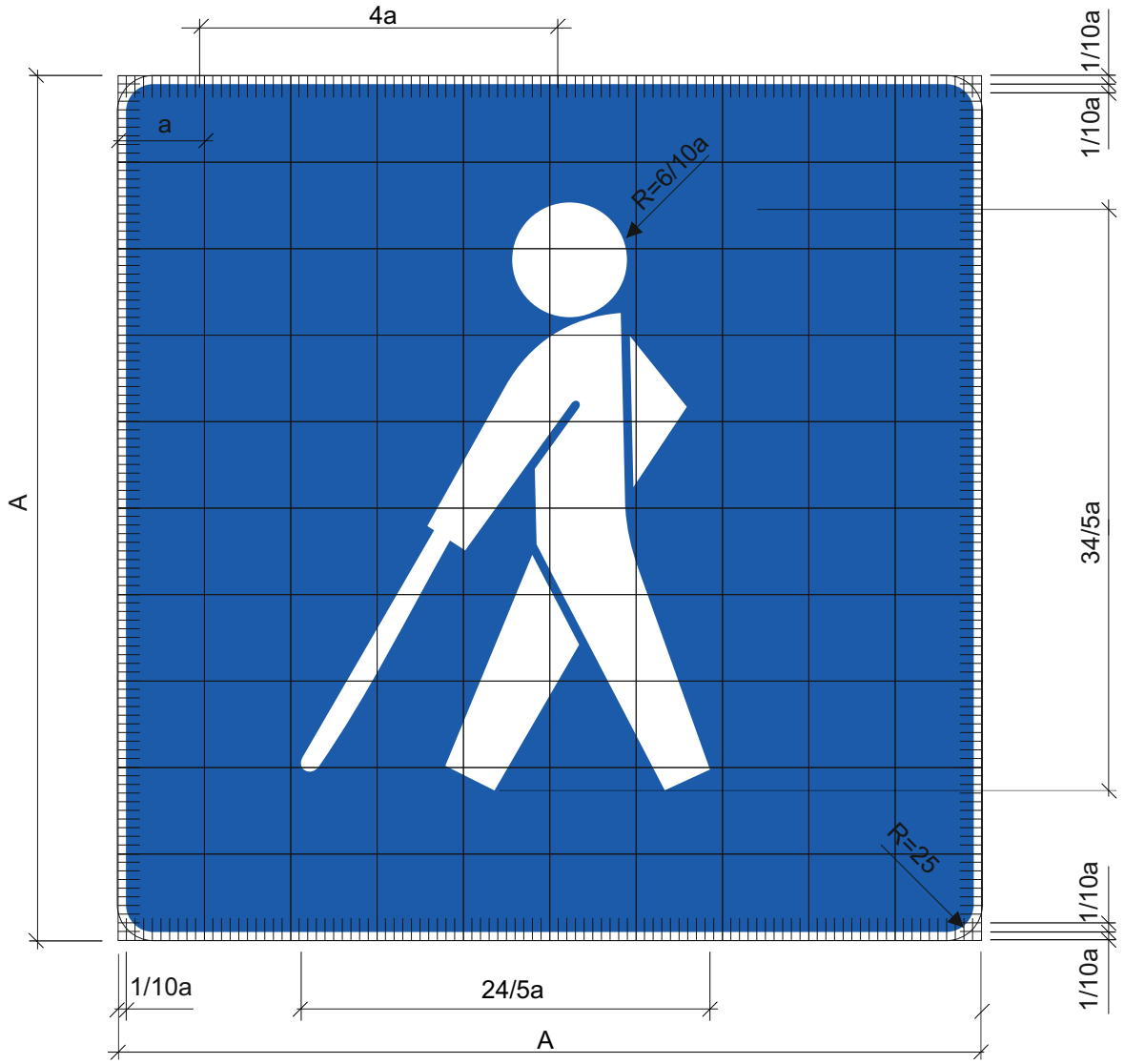

A = 10 a

a = 9, 6, 4 cm

Oznaka prometnog znaka: C32

Značenje prometnog znaka: Izlazak iz područja u kojem se kreću slijepe osobe

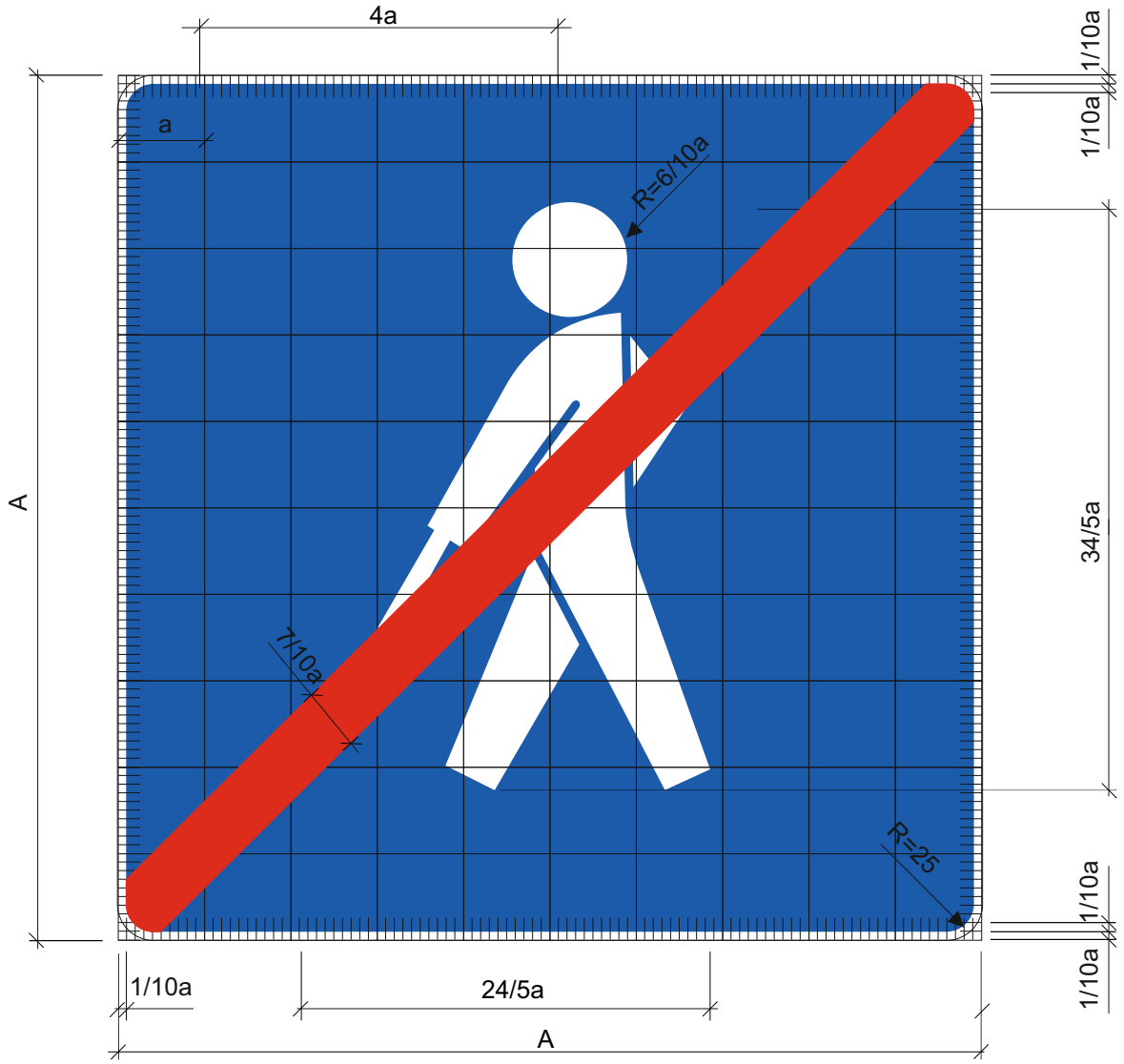

A = 10 a

a = 9, 6, 4 cm

Oznaka prometnog znaka: C33

Značenje prometnog znaka: Brzina koja se preporučuje

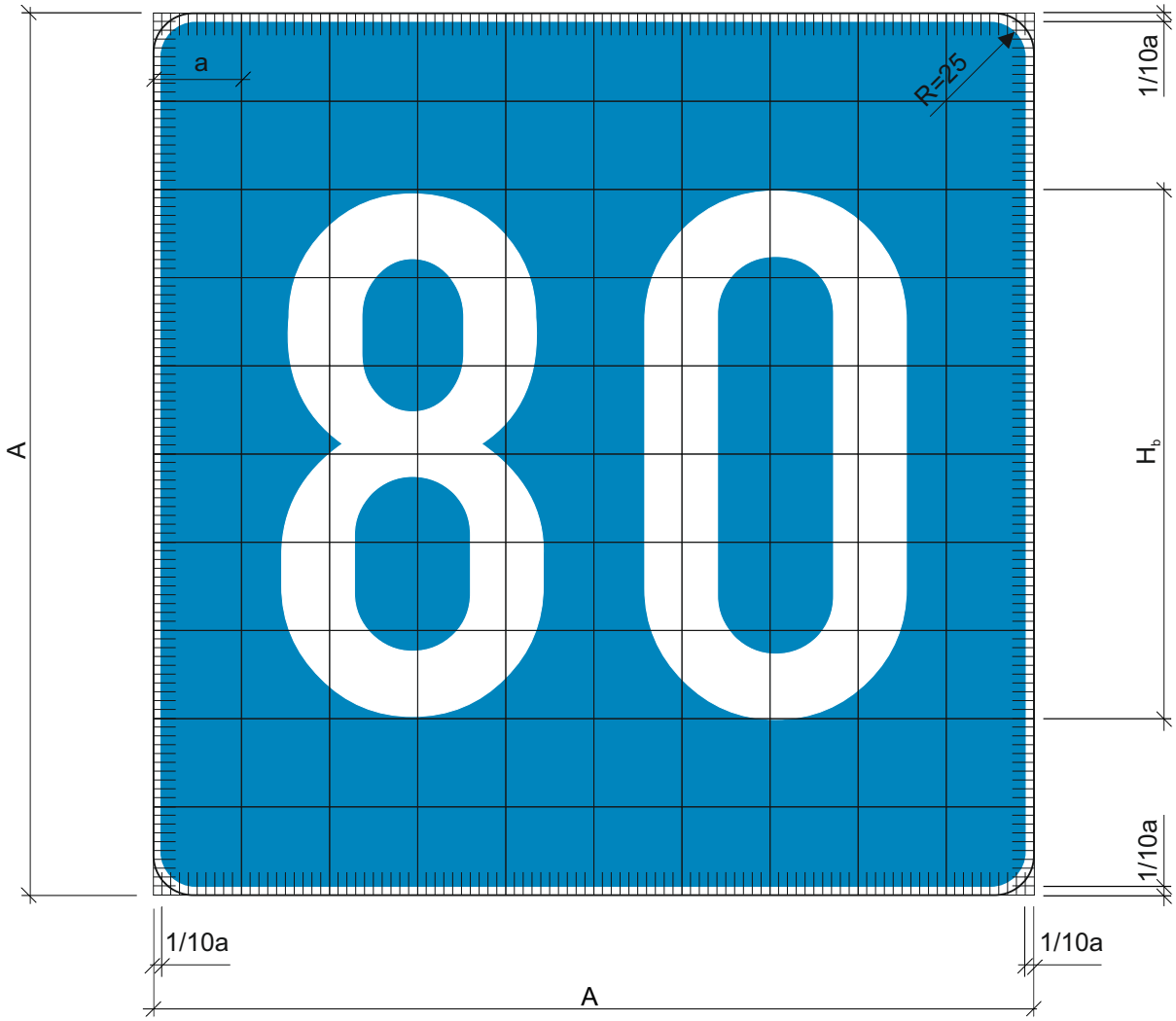

A = 10 a

a = 9, 6, 4 cm

Posebne odredbe:

- Za ispisivanje natpisa koristi se pismo prema odredbama hrvatskog tehničkog pisma.
- Visina brojki Hb mora iznositi 6a.

Oznaka prometnog znaka: C34

Značenje prometnog znaka: Prestanak preporučene brzine

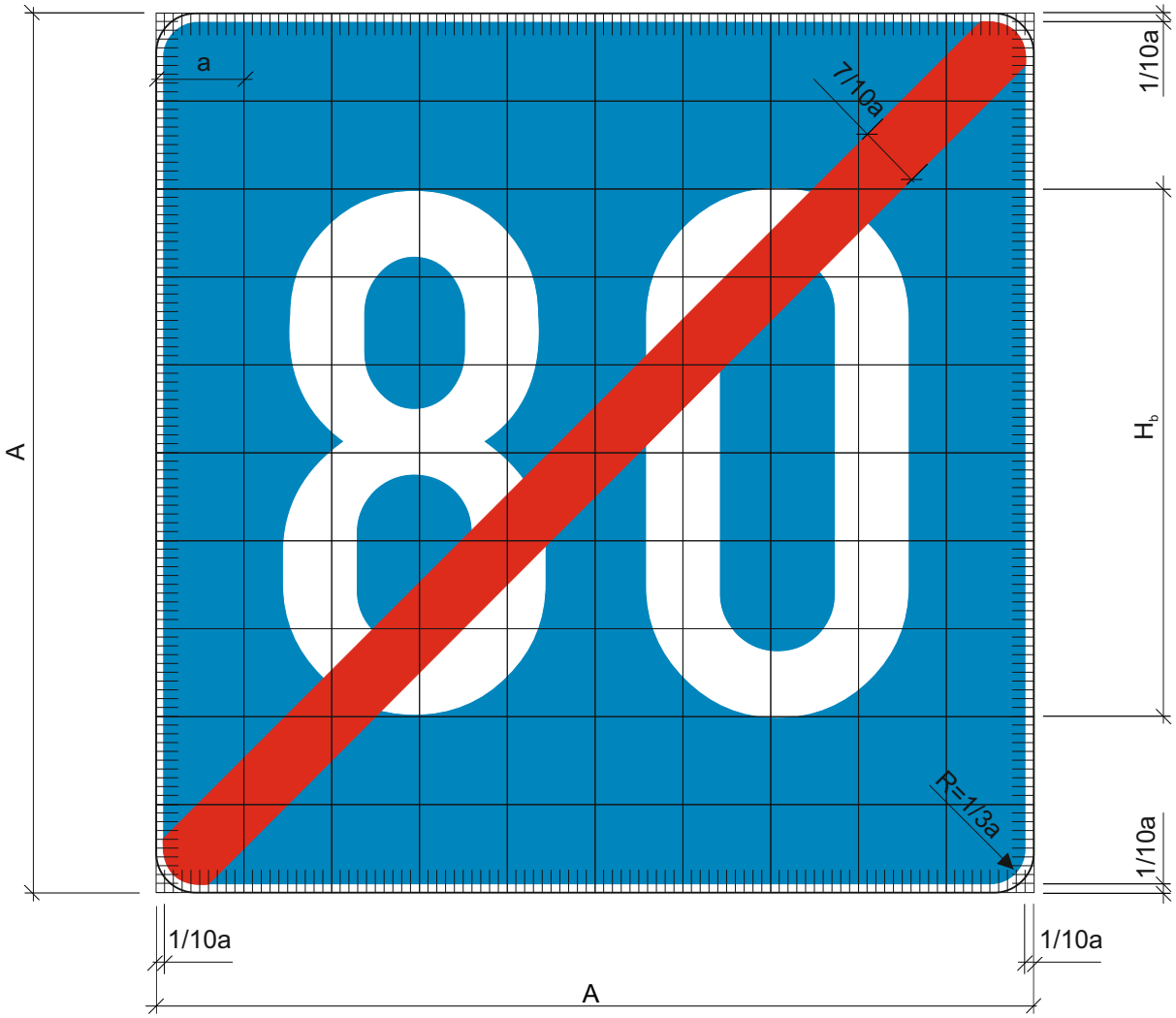

A = 10 a

a = 9, 6, 4 cm

Posebne odredbe:

- Za ispisivanje natpisa koristi se pismo prema odredbama HRN 1114.
- Visina brojki Hb mora iznositi 6a.

Oznaka prometnog znaka: C35

Značenje prometnog znaka: Školska patrola

A = 10 a; B = 1,5 A; a = 9, 6, 4 cm

Posebne odredbe:

- Za ispisivanje natpisa koristi se usko pismo prema odredbama hrvatskog tehničkog pisma.
- Visina slova H mora iznositi 16/10a.

Oznaka prometnog znaka: C36

Značenje prometnog znaka: Bolnica

A = 10 a; B = 1,5 A; a = 9, 6, 4 cm

Posebne odredbe:

- Za ispisivanje natpisa koristi se normal pismo prema odredbama hrvatskog tehničkog pisma.
- Visina slova H mora iznositi 16/10a.

Oznaka prometnog znaka: C37

Značenje prometnog znaka: Ustanova hitne medicinske pomoći

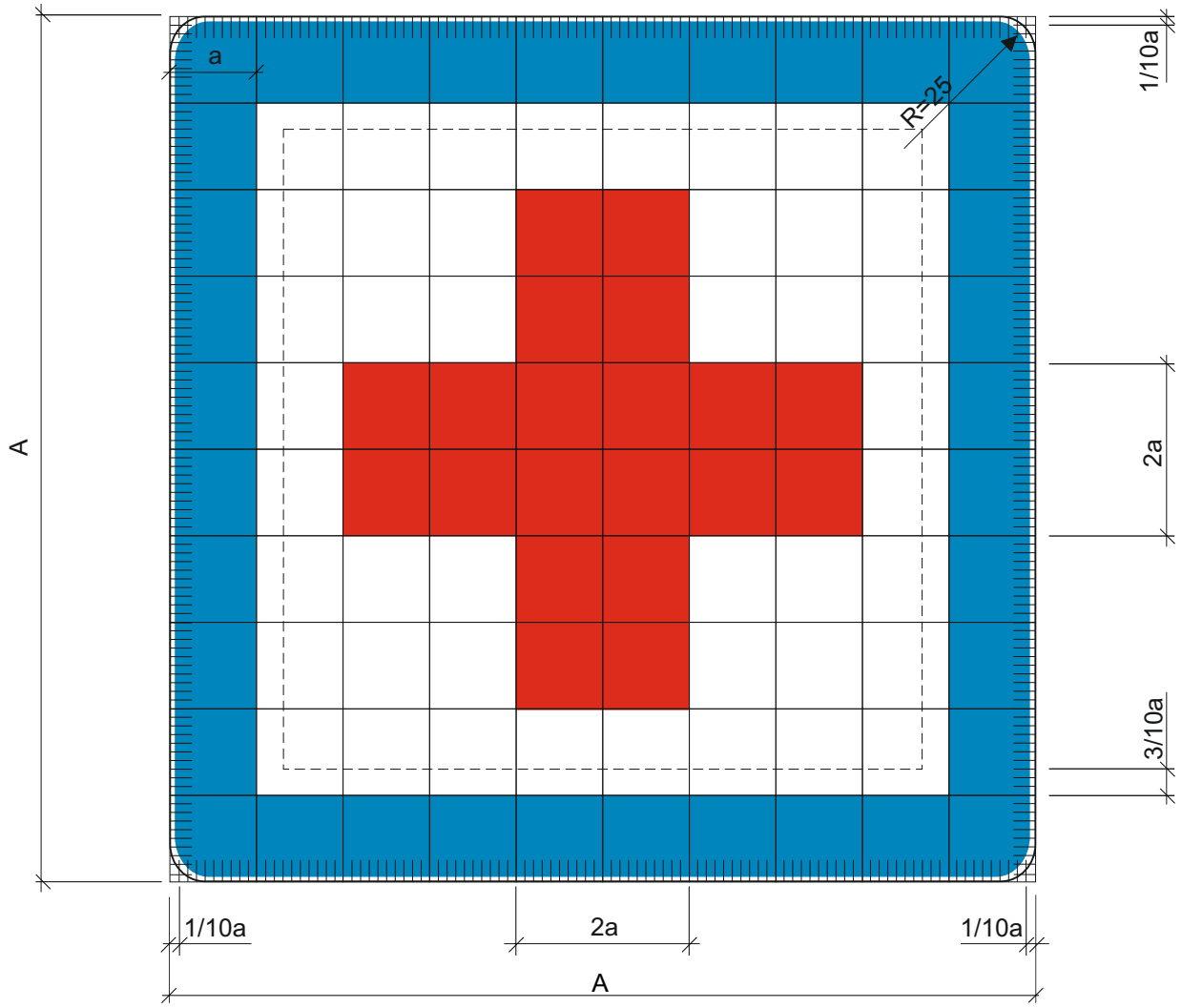

A = 10 a

a = 9, 6, 4 cm

Oznaka prometnog znaka: C38

Značenje prometnog znaka: Policijska postaja

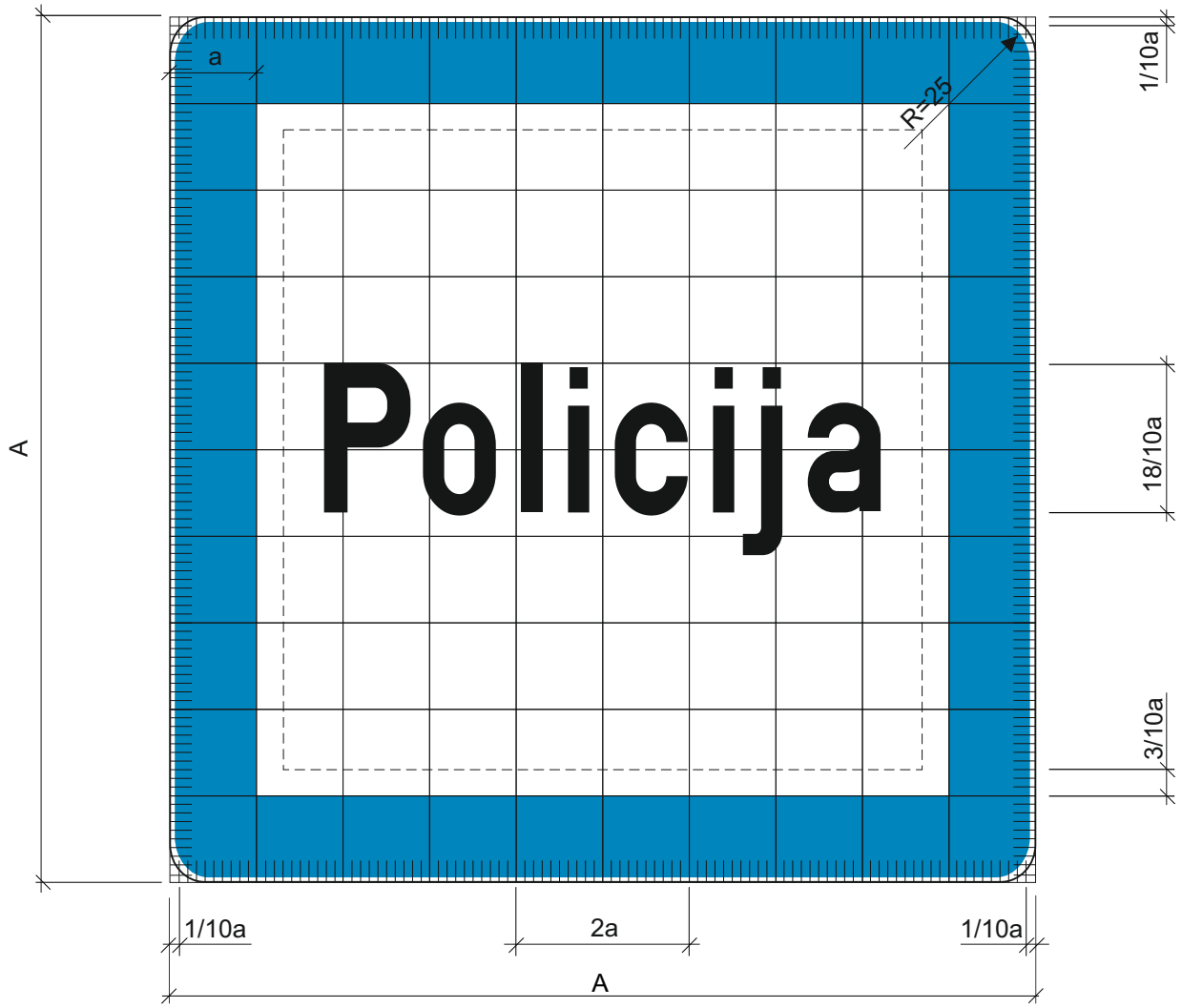

A = 10 a

a = 9, 6, 4 cm

Posebne odredbe:

- Za ispisivanje natpisa koristi se usko pismo prema odredbama hrvatskog tehničkog pisma.

Oznaka prometnog znaka: C39

Značenje prometnog znaka: Parkiralište

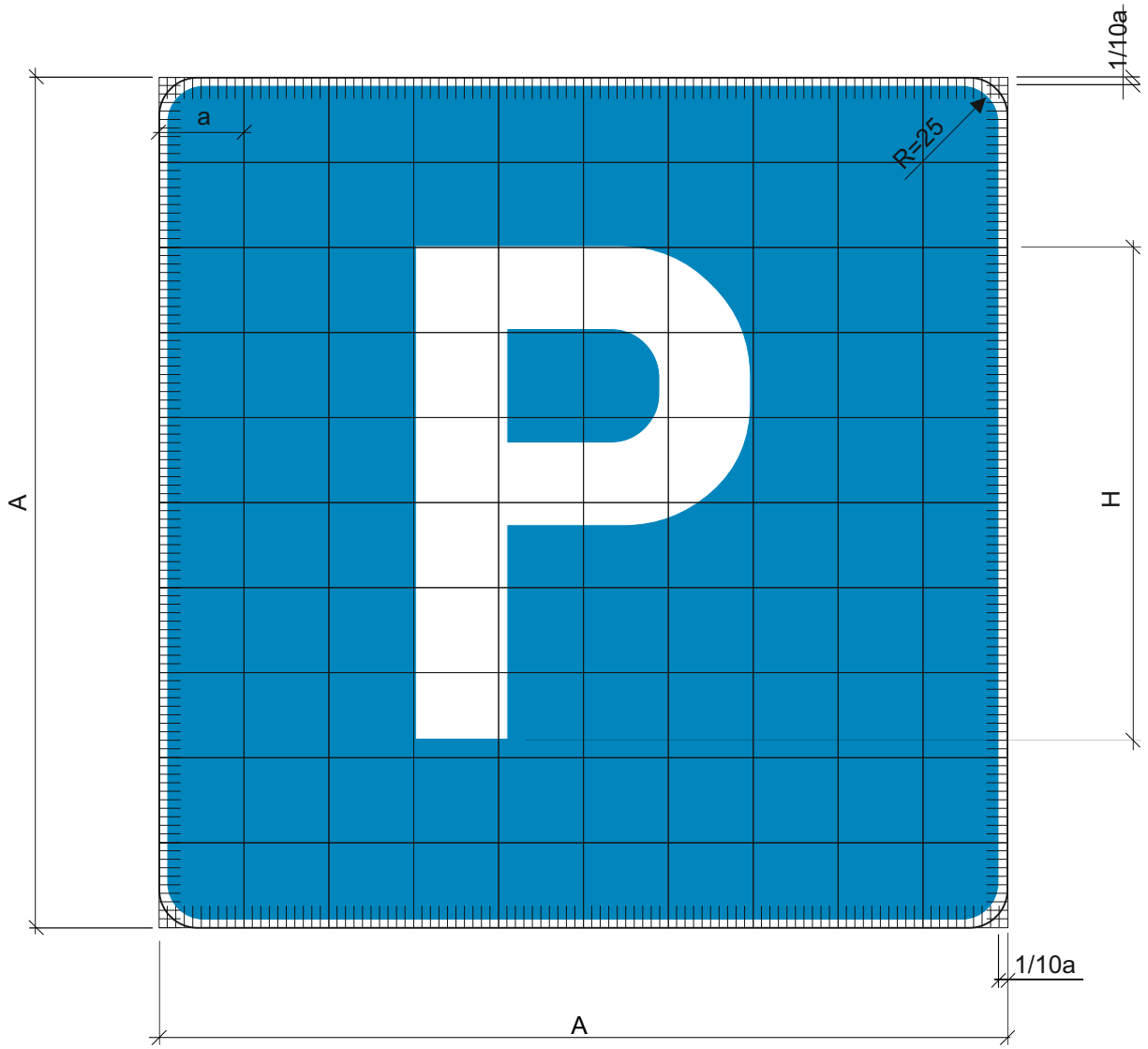

A = 10 a

a = 9, 6, 4 cm

Posebne odredbe:

- Za ispisivanje natpisa koristi se normal pismo prema odredbama hrvatskog tehničkog pisma.
- Visina slova mora iznositi (u mm):

A	=	900	600	400
H	=	525	350	245

Oznaka prometnog znaka: C39-1

Značenje prometnog znaka: Parkiralište u garaži

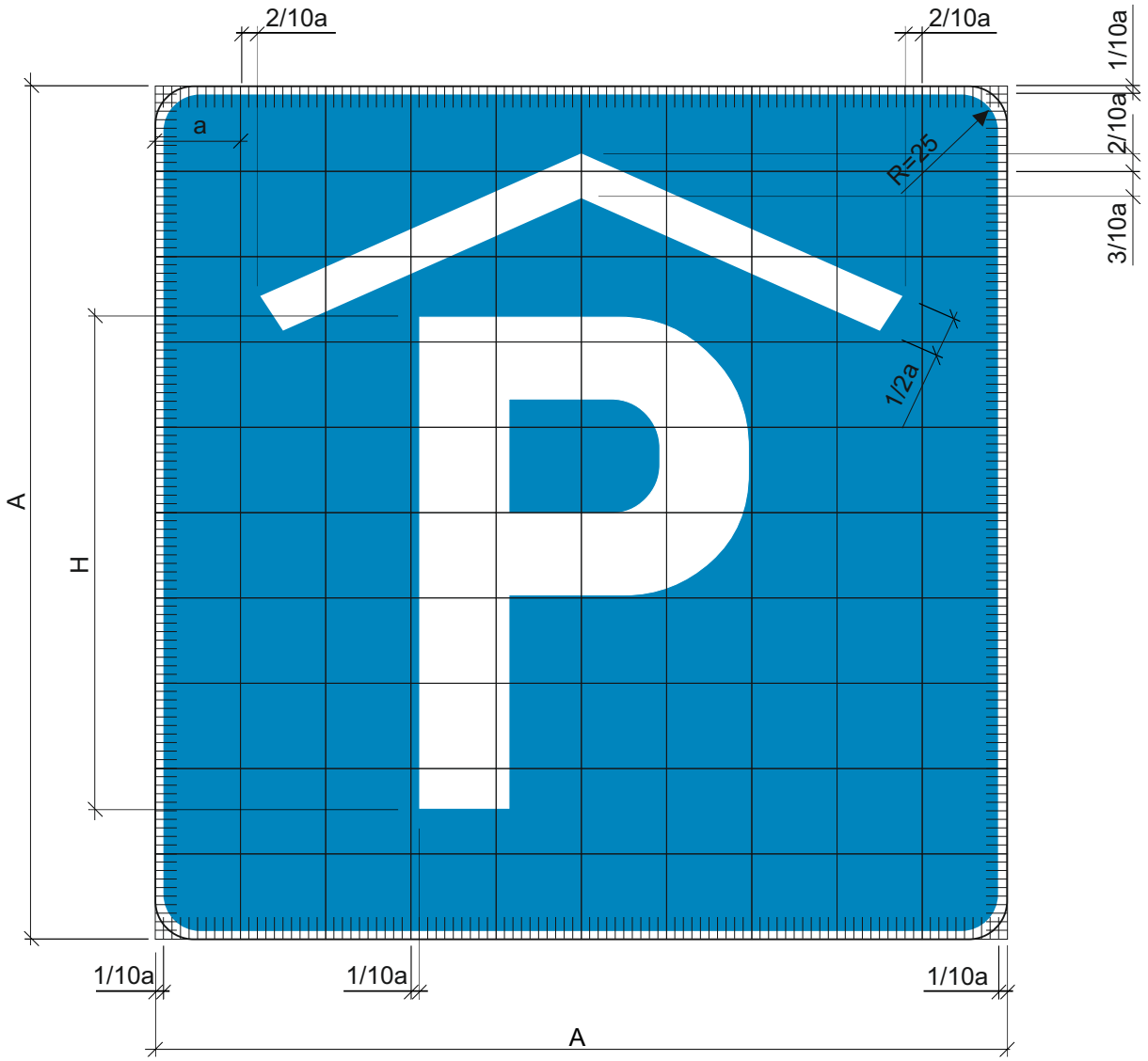

A = 10 a

a = 9, 6, 4 cm

Posebne odredbe:

- Za ispisivanje natpisa koristi se normal pismo prema odredbama hrvatskog tehničkog pisma.
- Visina slova mora iznositi (u mm):

A	=	900	600	400
H_s	=	525	350	245

Oznaka prometnog znaka: C39-2

Značenje prometnog znaka: Vremenski ograničeno parkiranje

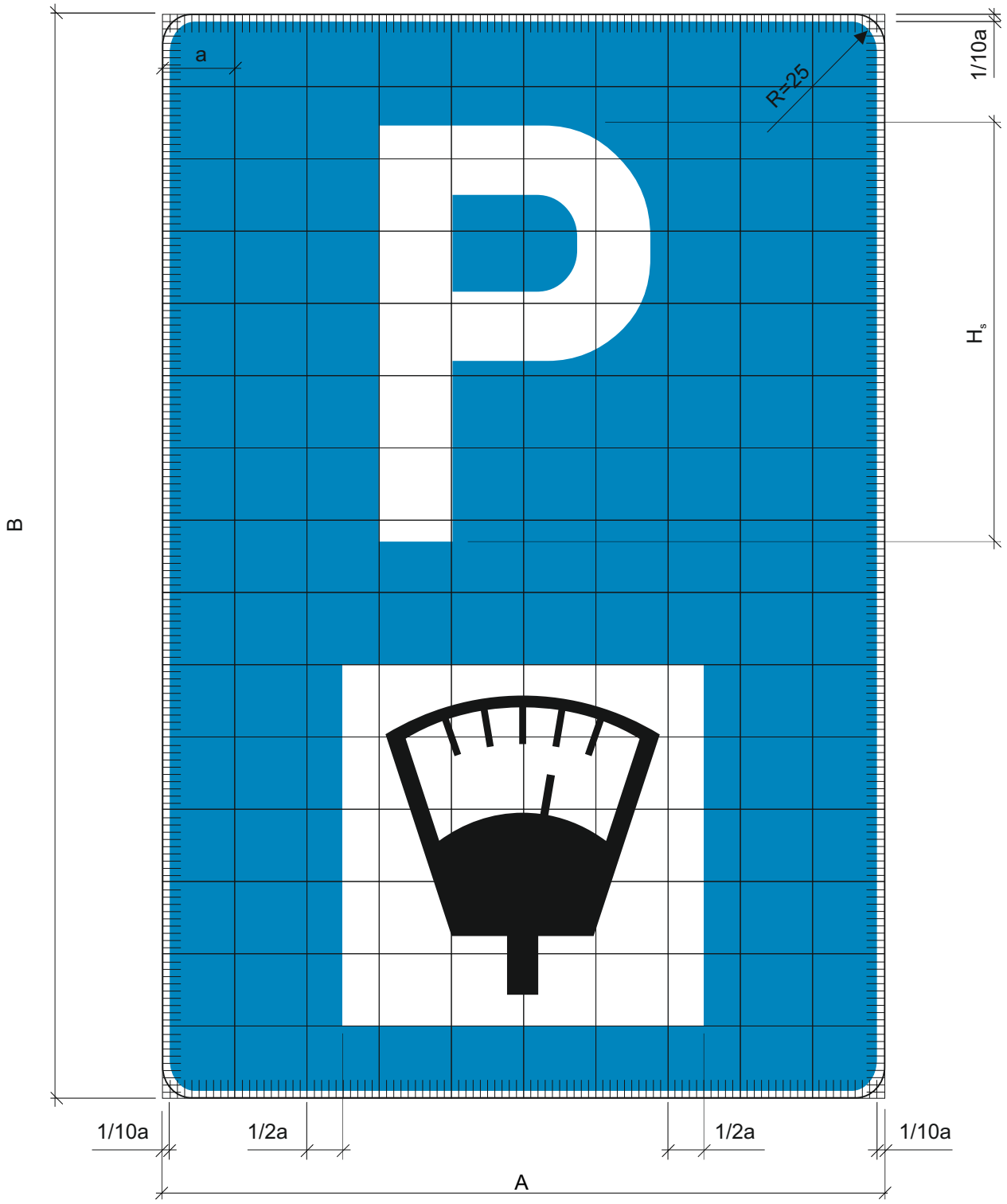

A = 10 a; B = 1,5 A; a = 9, 6, 4 cm

Posebne odredbe:

- Za ispisivanje natpisa koristi se pismo prema odredbama hrvatskog tehničkog pisma.
- Visina slova mora iznositi (u mm):

A	=	900	600	400
H_s	=	525	350	245

Oznaka prometnog znaka: C40

Značenje prometnog znaka: Parkiralište P+R sustava

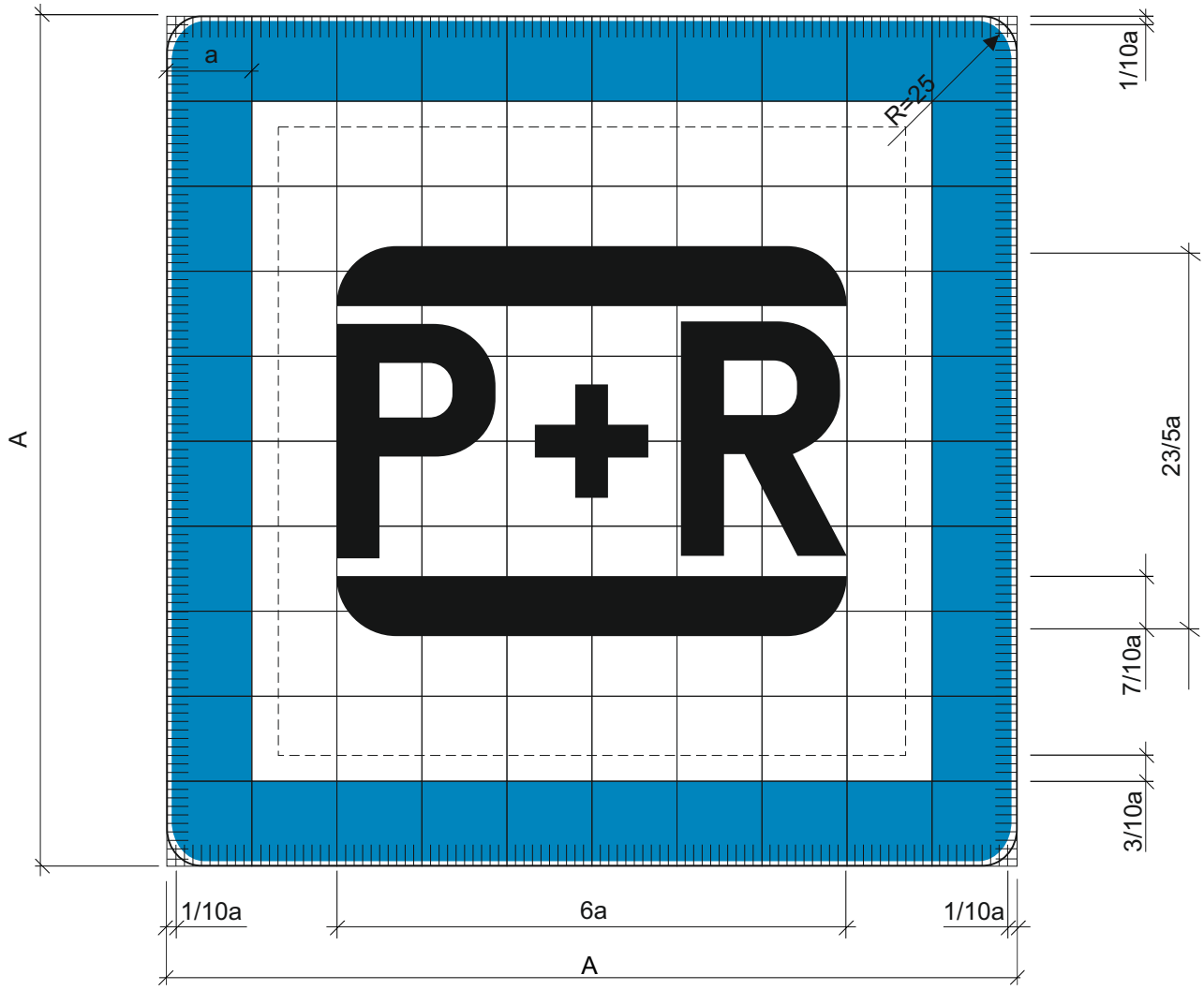

A = 10 a

a = 9, 6, 4 cm

Oznaka prometnog znaka: C40

Značenje prometnog znaka: Telefon u slučaju nužde

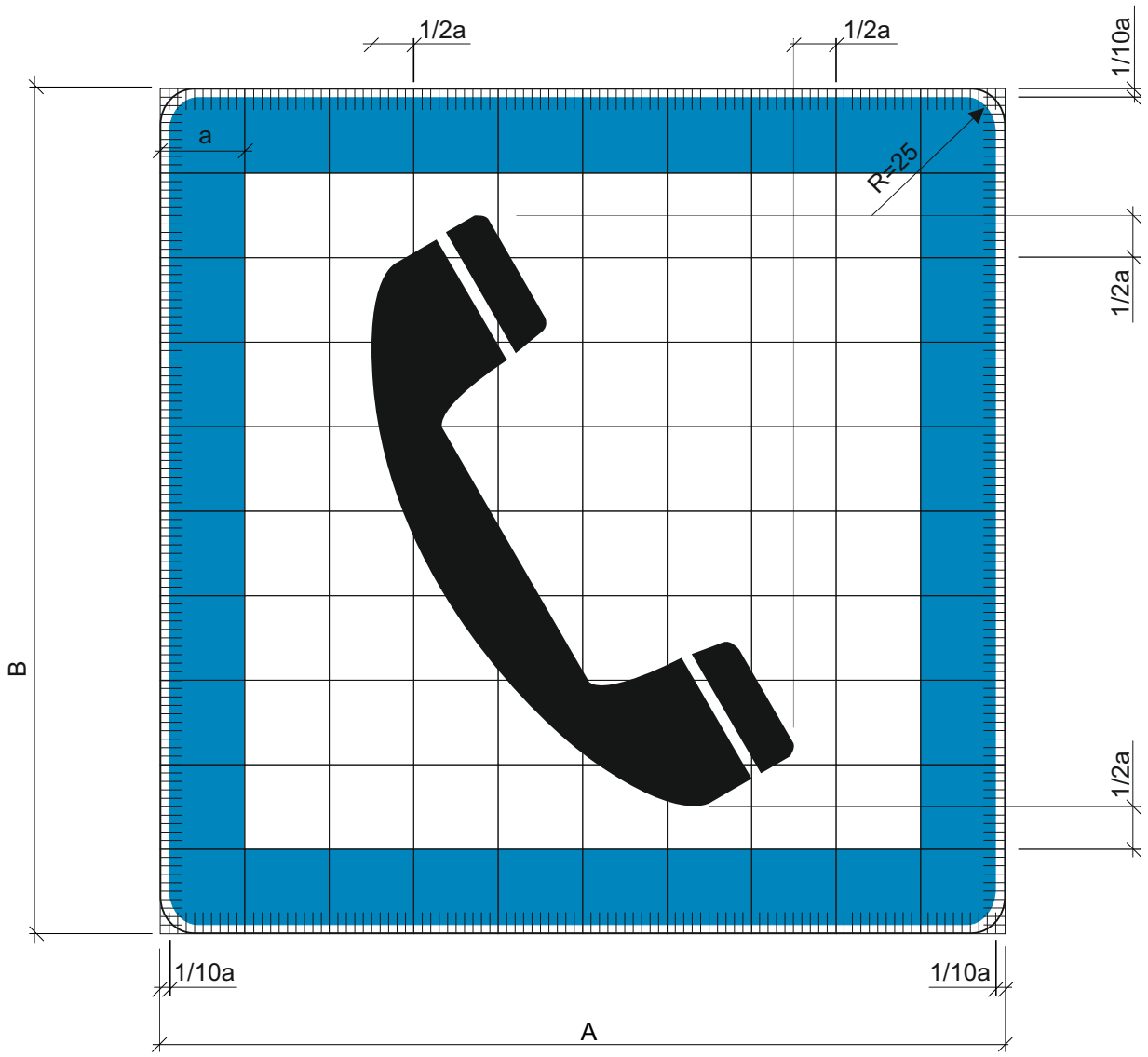

A = 10 a

a = 9, 6, 4 cm

Oznaka prometnog znaka: C41-1

Značenje prometnog znaka: Telefon u slučaju nužde

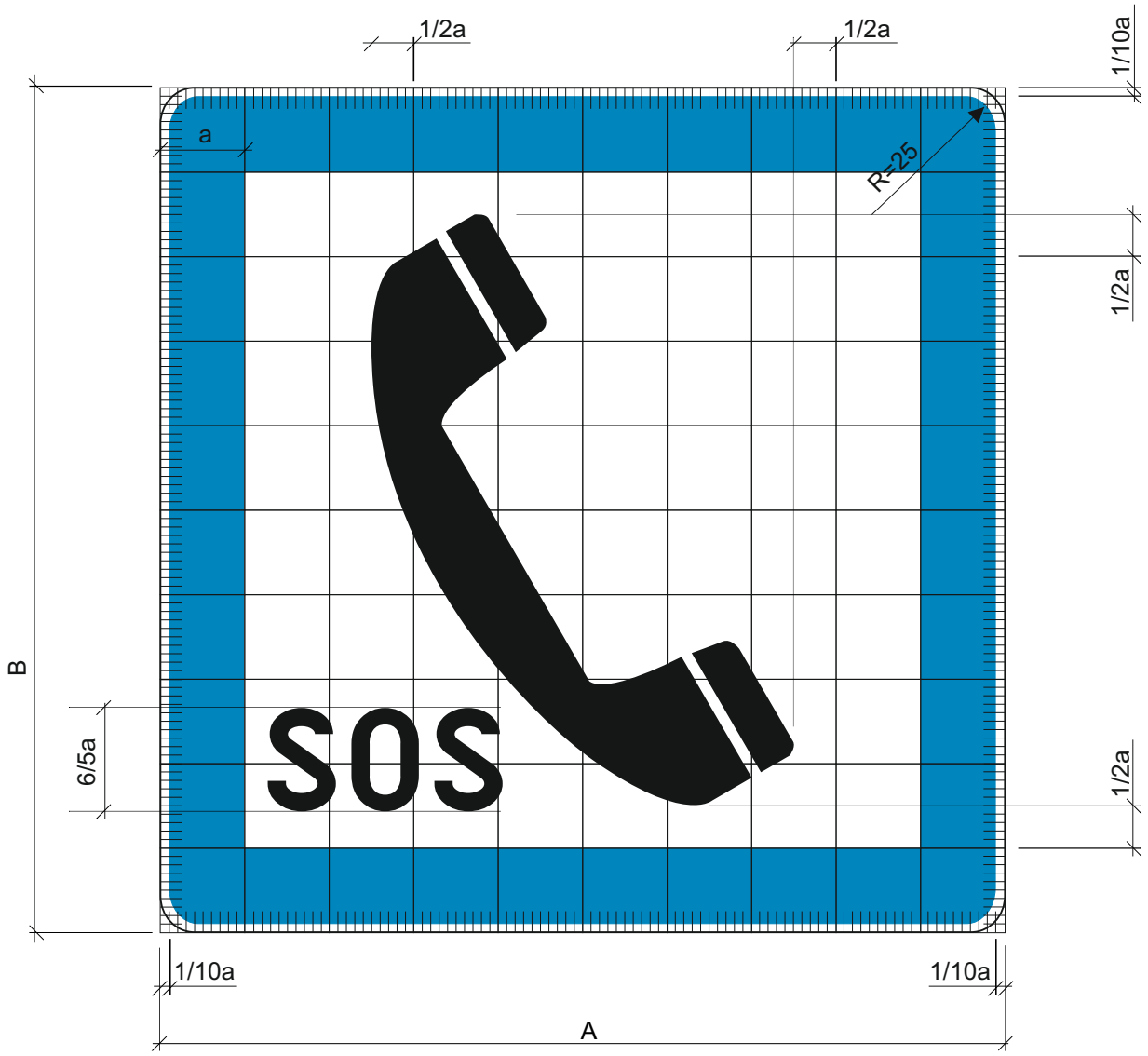

A = 10 a

a = 9, 6, 4 cm

Oznaka prometnog znaka: C42

Značenje prometnog znaka: Benzinska postaja

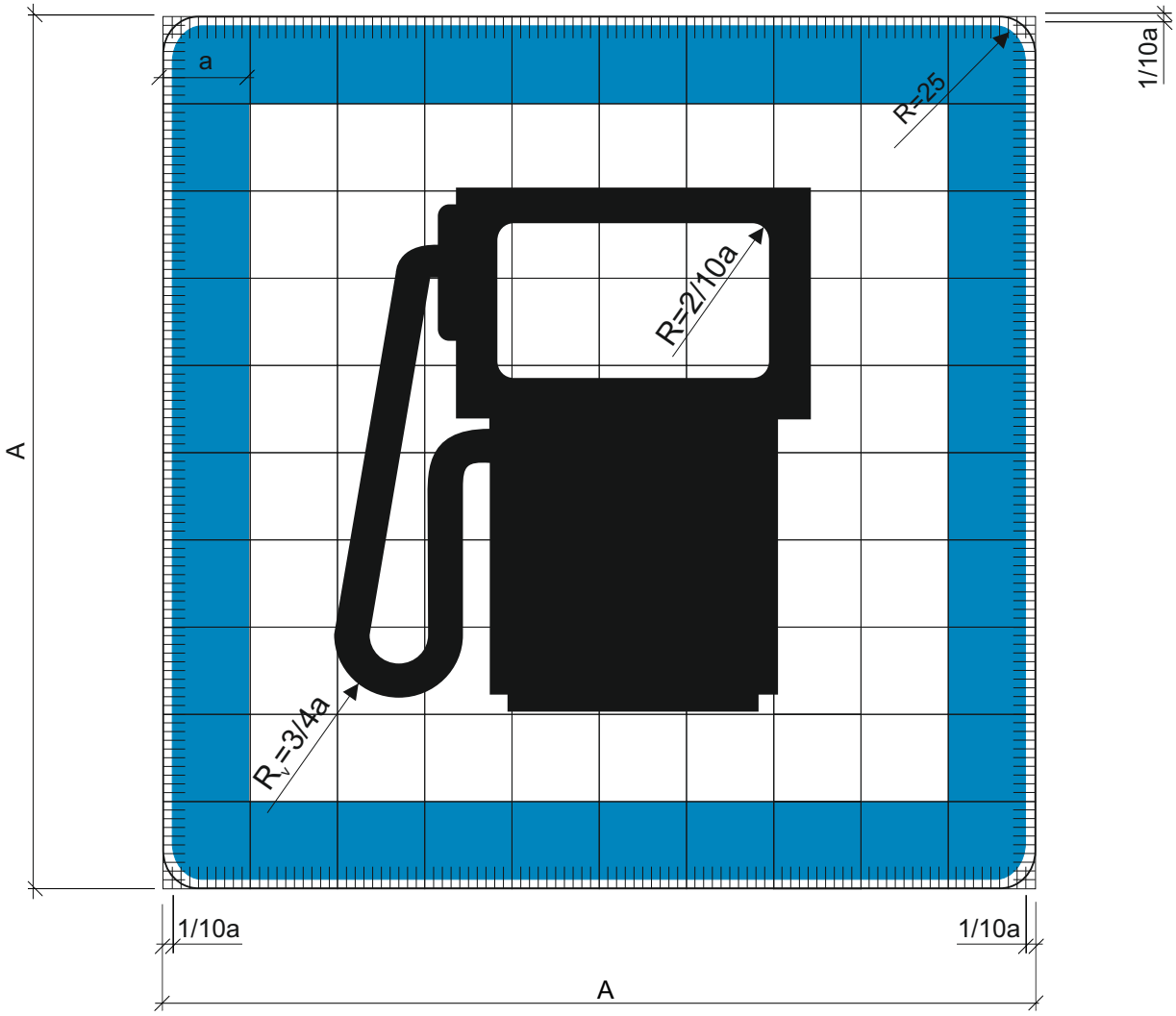

A = 10 a

a = 9, 6, 4 cm

Oznaka prometnog znaka: C42-1

Značenje prometnog znaka: Benzinska postaja opskrbljena ukapljenim naftnim plinom

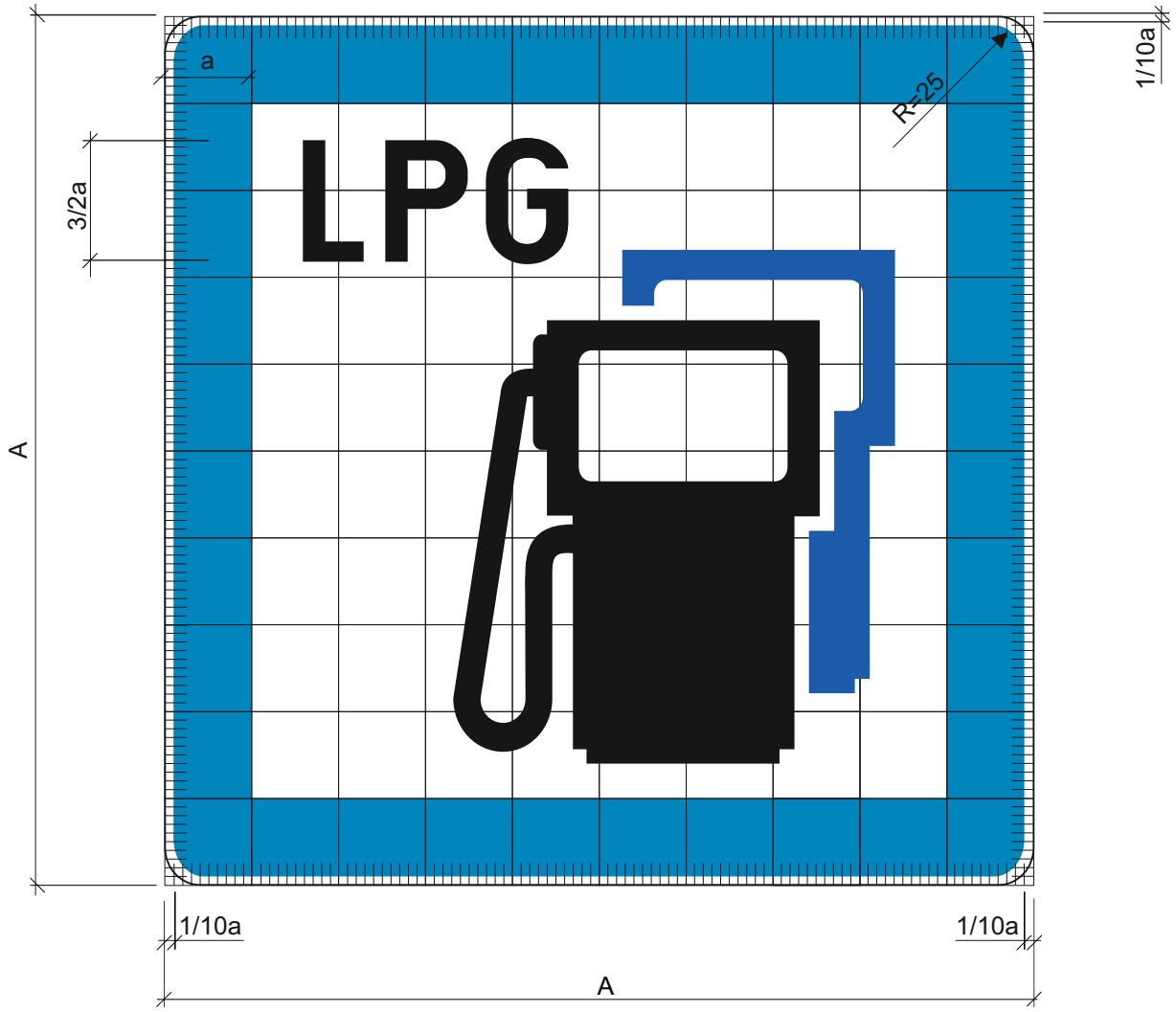

A = 10 a

a = 9, 6, 4 cm

Oznaka prometnog znaka: C42-2

Značenje prometnog znaka: Benzinska postaja opskrbljena stlačenim prirodnim plinom

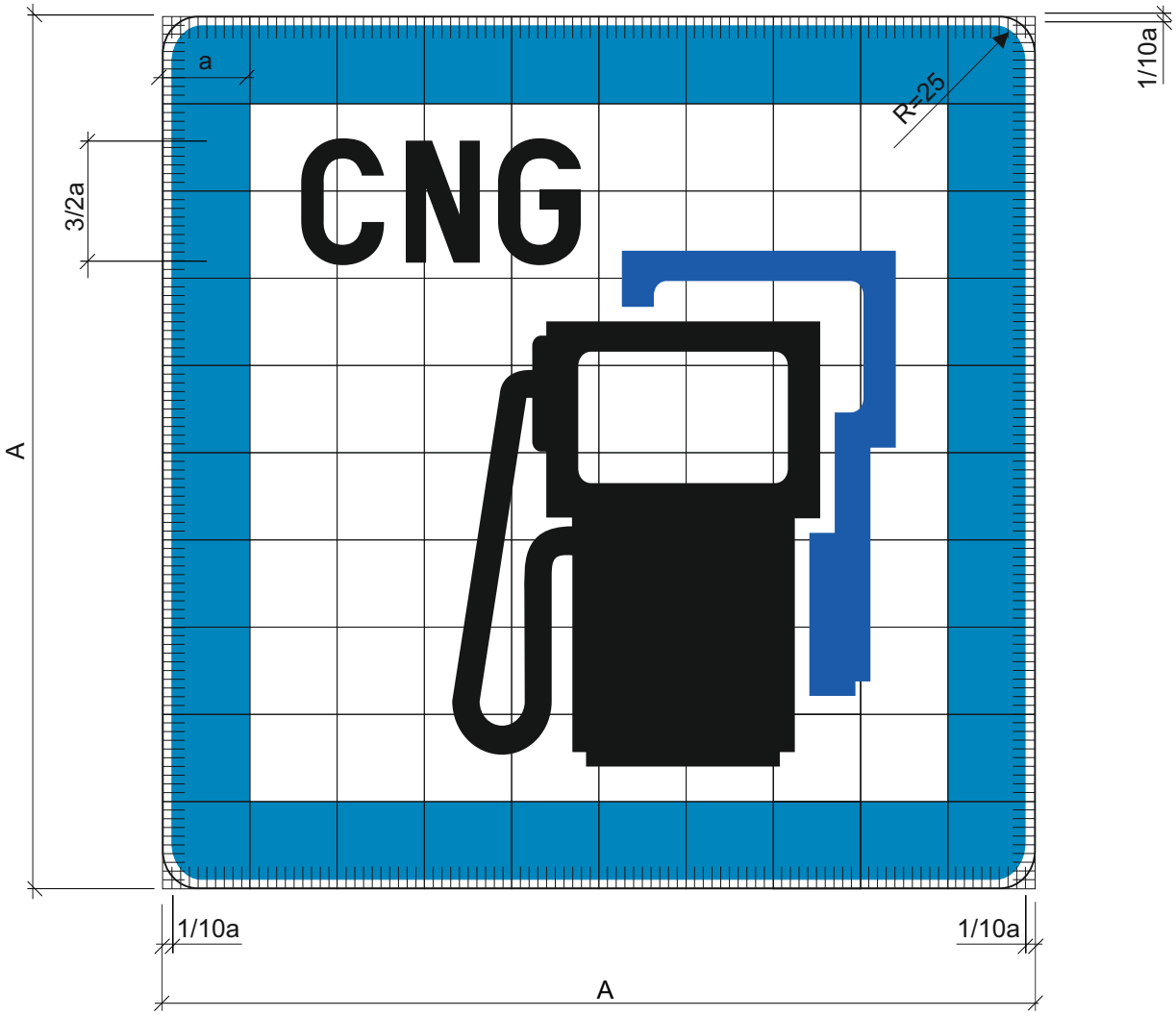

A = 10 a

a = 9, 6, 4 cm

Oznaka prometnog znaka: C42-3

Značenje prometnog znaka: Postaja za punjenje elektro - vozila

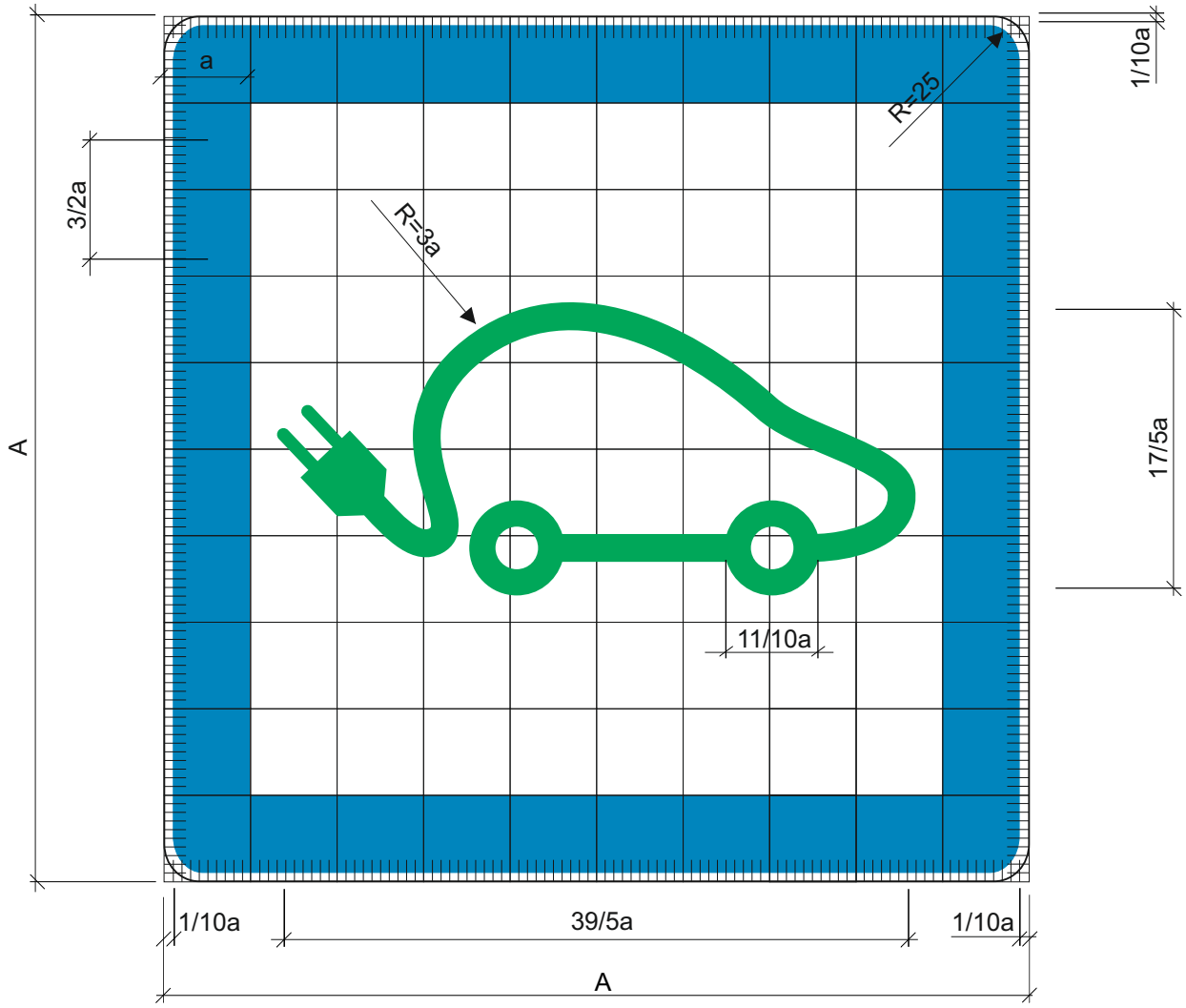

A = 10 a

a = 9, 6, 4 cm

Oznaka prometnog znaka: C43

Značenje prometnog znaka: Informacija

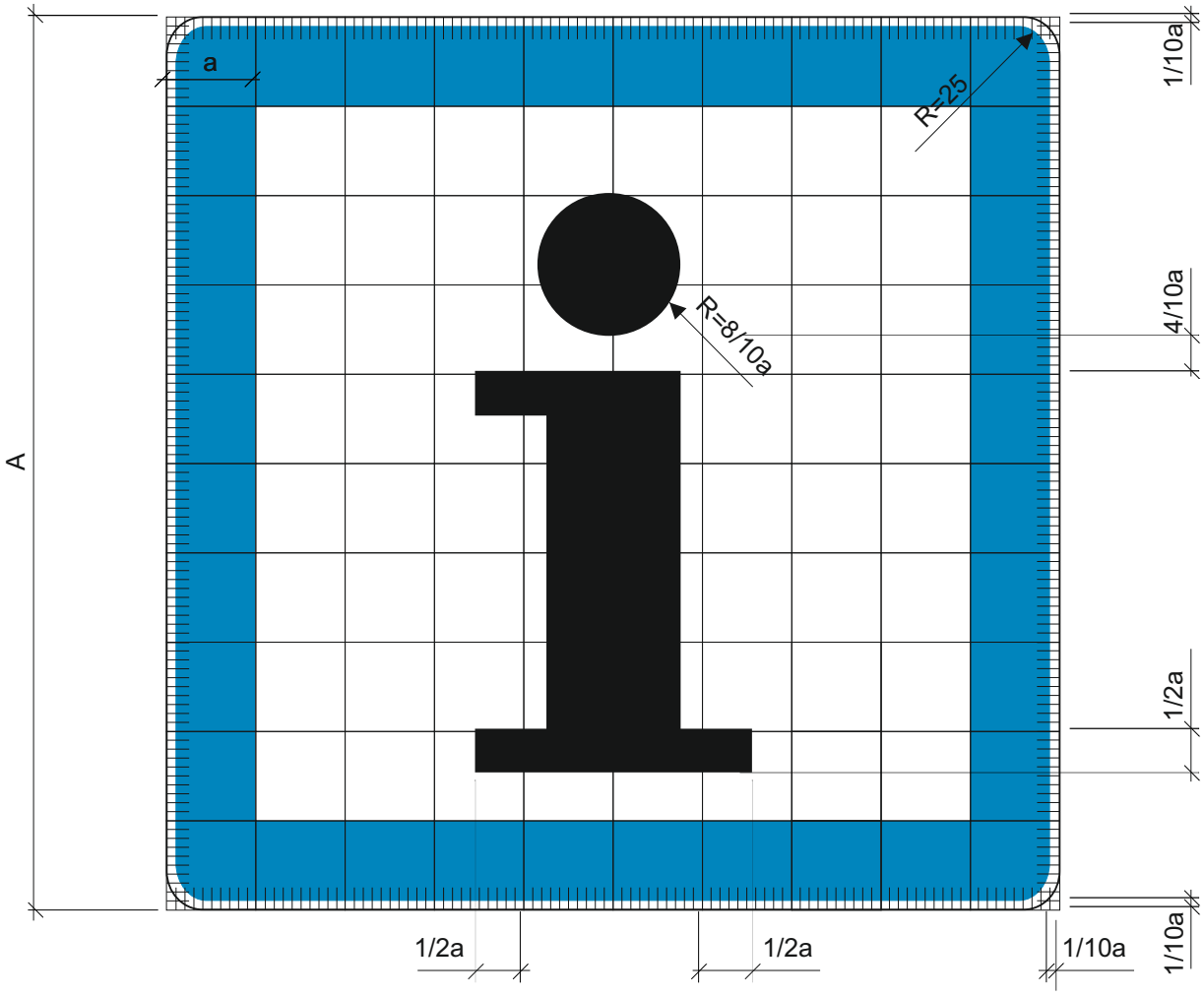

A = 10 a

a = 9, 6, 4 cm

Oznaka prometnog znaka: C44

Značenje prometnog znaka: Hotel, hostel ili motel

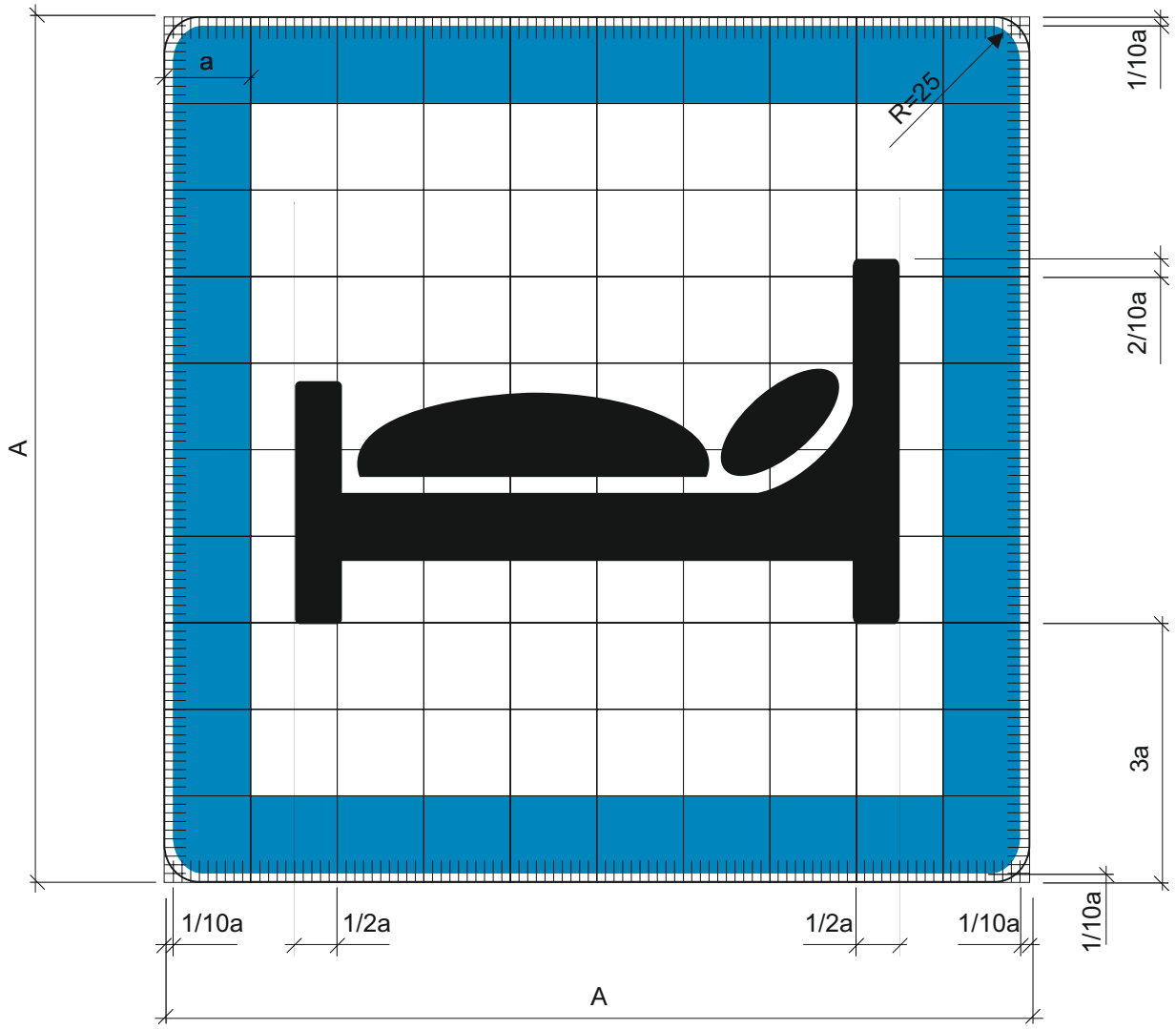

A = 10 a

a = 9, 6, 4 cm

Oznaka prometnog znaka: C45

Značenje prometnog znaka: Restoran

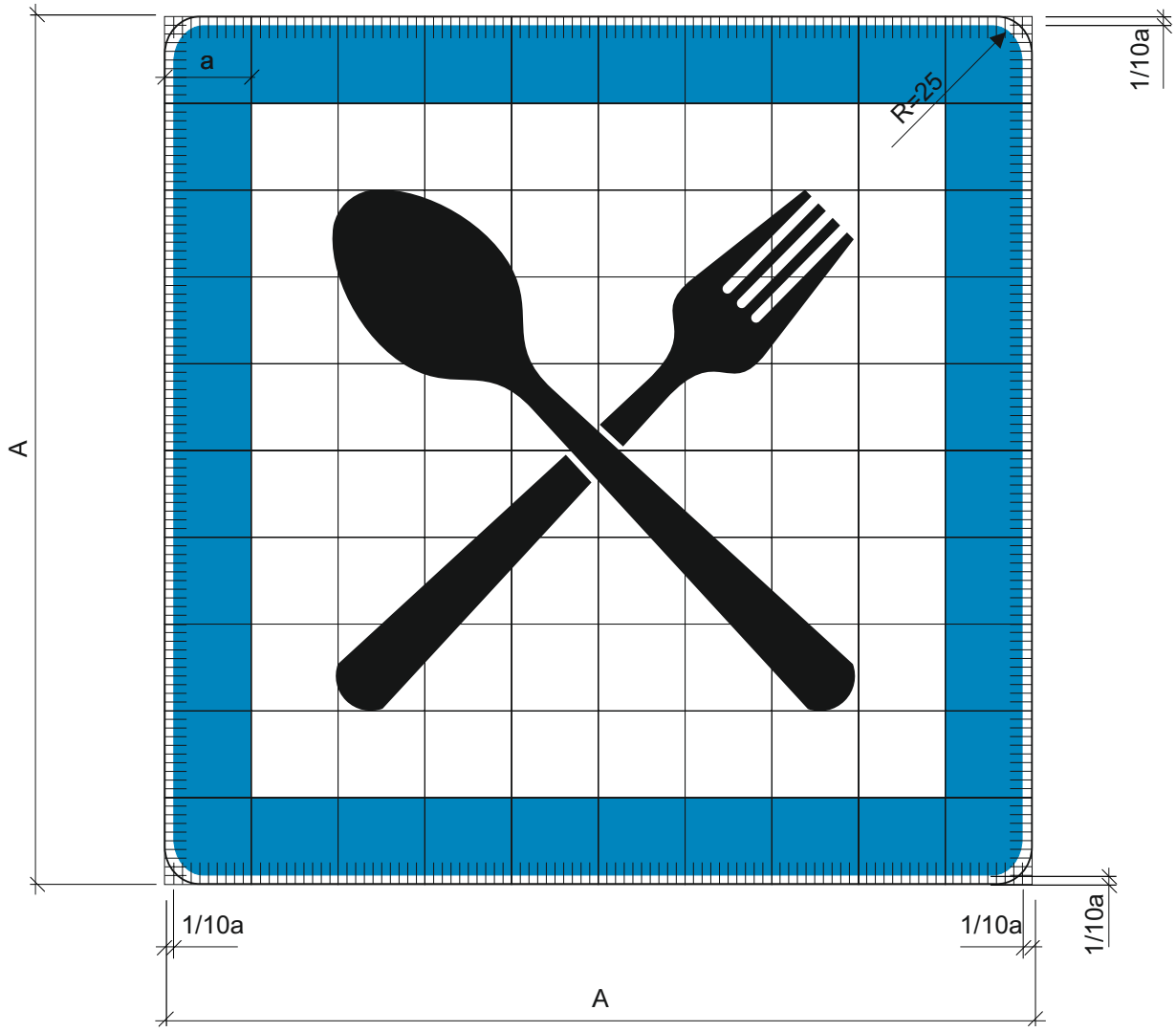

A = 10 a

a = 9, 6, 4 cm

Oznaka prometnog znaka: C45-1

Značenje prometnog znaka: Prehrambeno - smještajni objekt

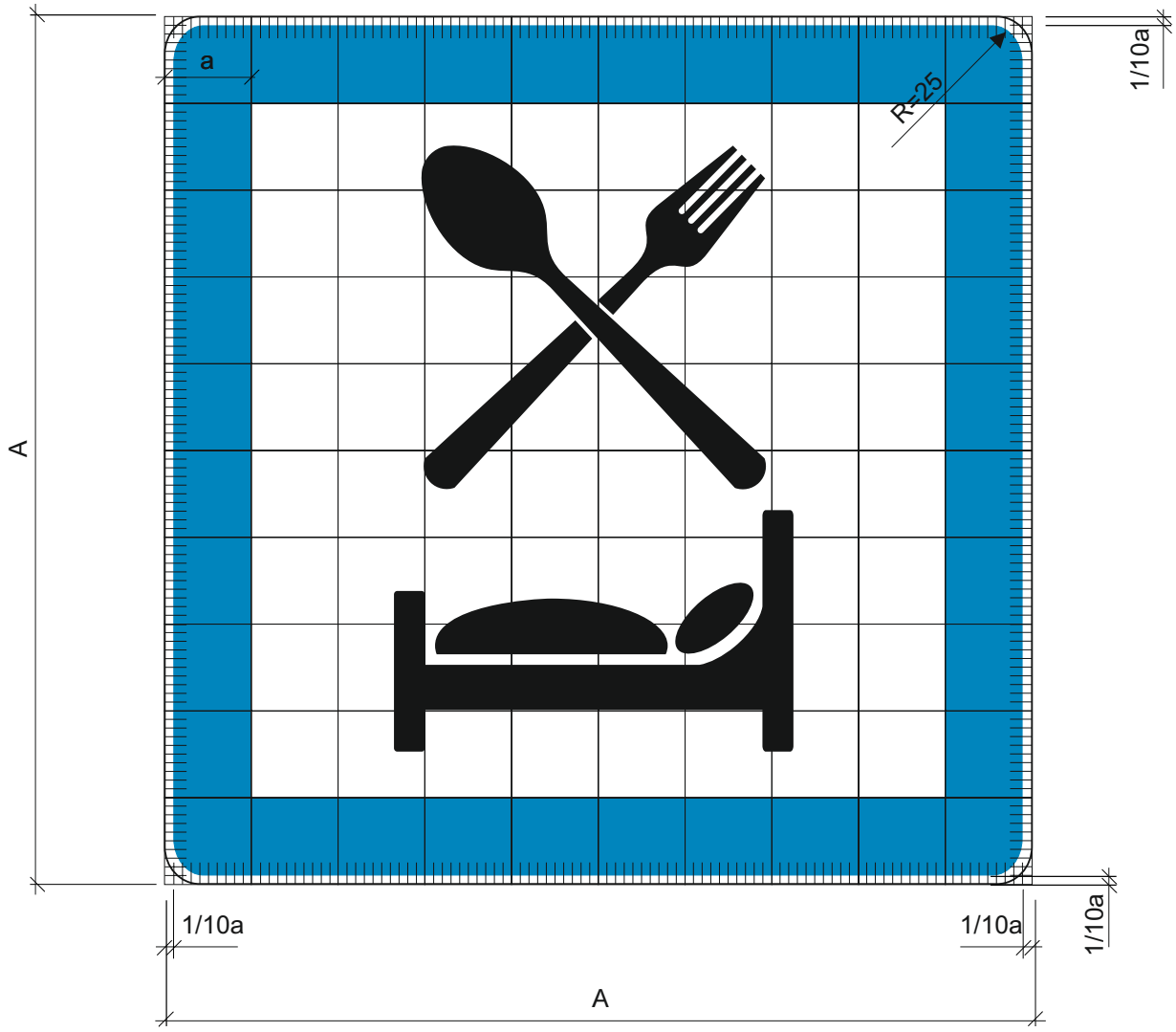

A = 10 a

a = 9, 6, 4 cm

Oznaka prometnog znaka: C46

Značenje prometnog znaka: Pitka voda

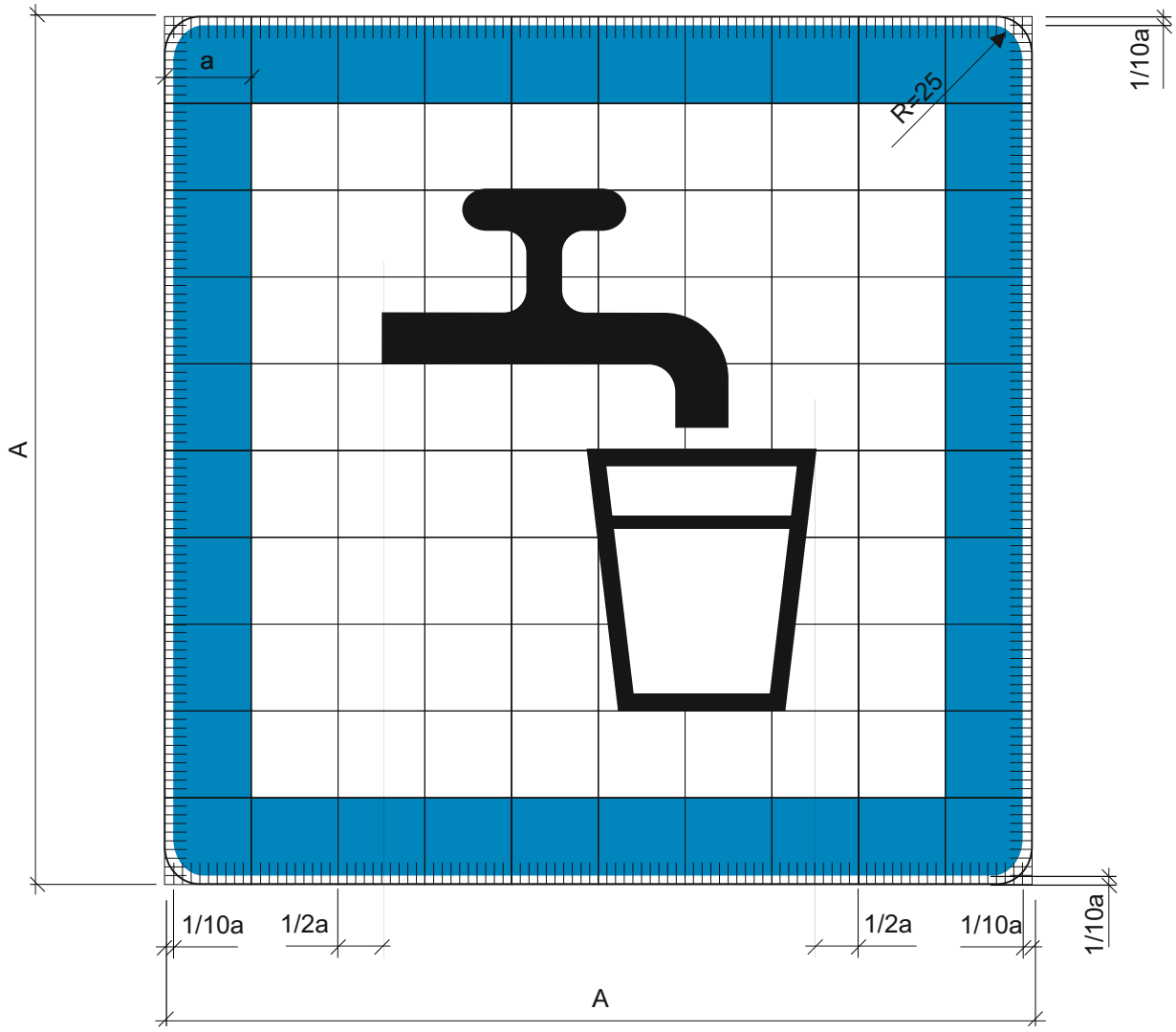

A = 10 a

a = 9, 6, 4 cm

Oznaka prometnog znaka: C47

Značenje prometnog znaka: Stajalište autobusa

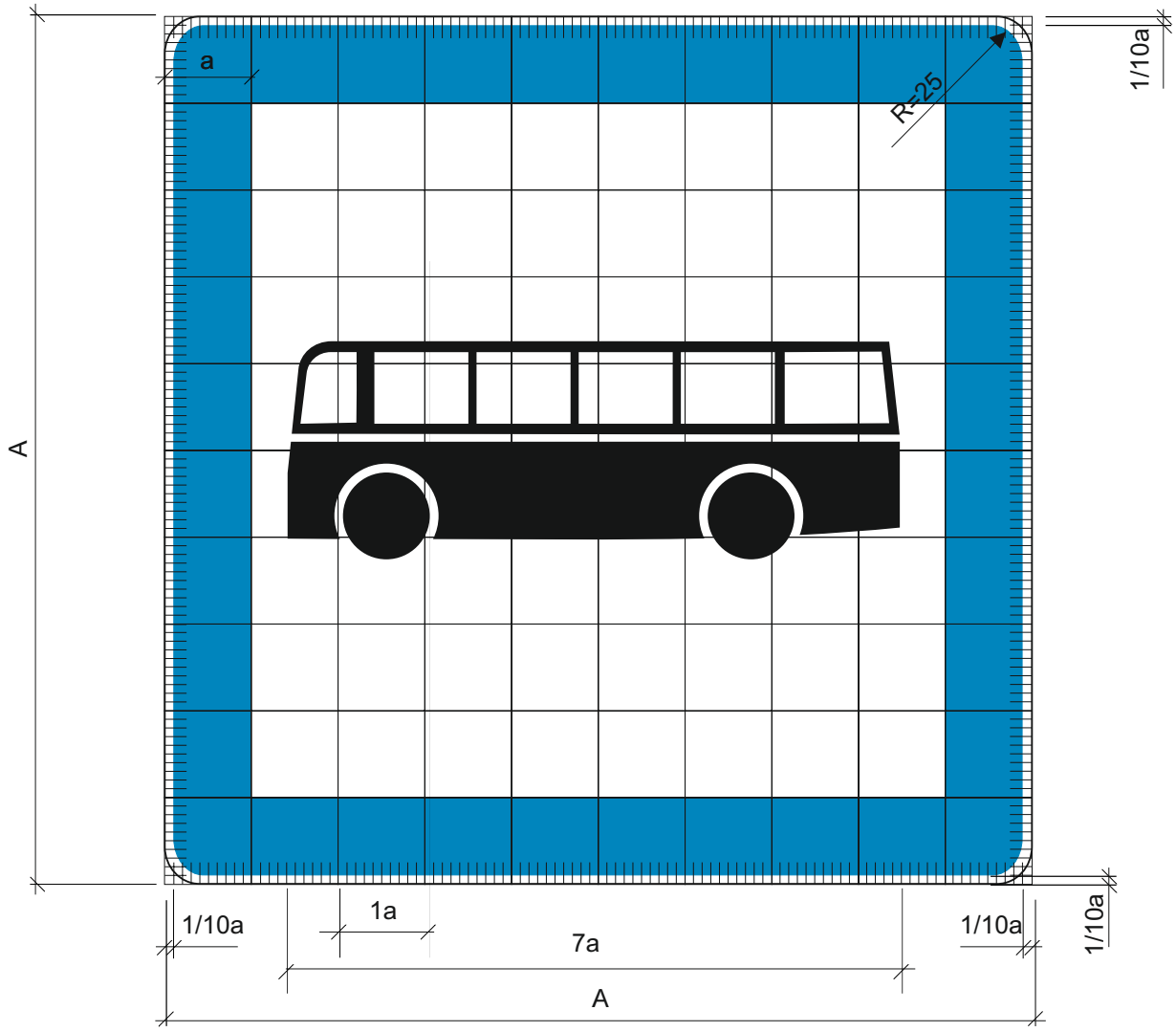

A = 10 a

a = 9, 6, 4 cm

Oznaka prometnog znaka: C48

Značenje prometnog znaka: Stajalište tramvaja

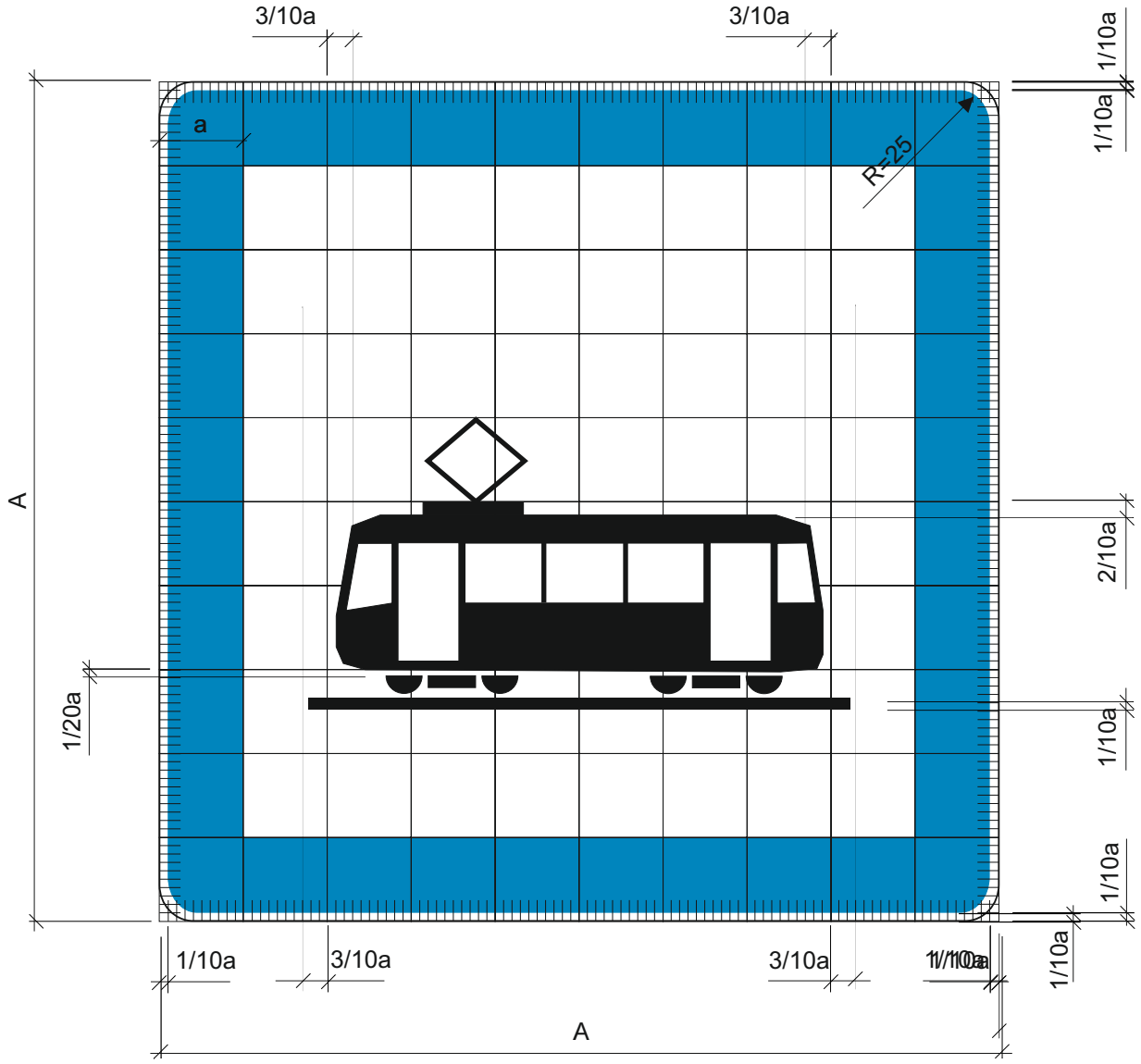

A = 10 a

a = 9, 6, 4 cm

Oznaka prometnog znaka: C49

Značenje prometnog znaka: Taxi stajalište

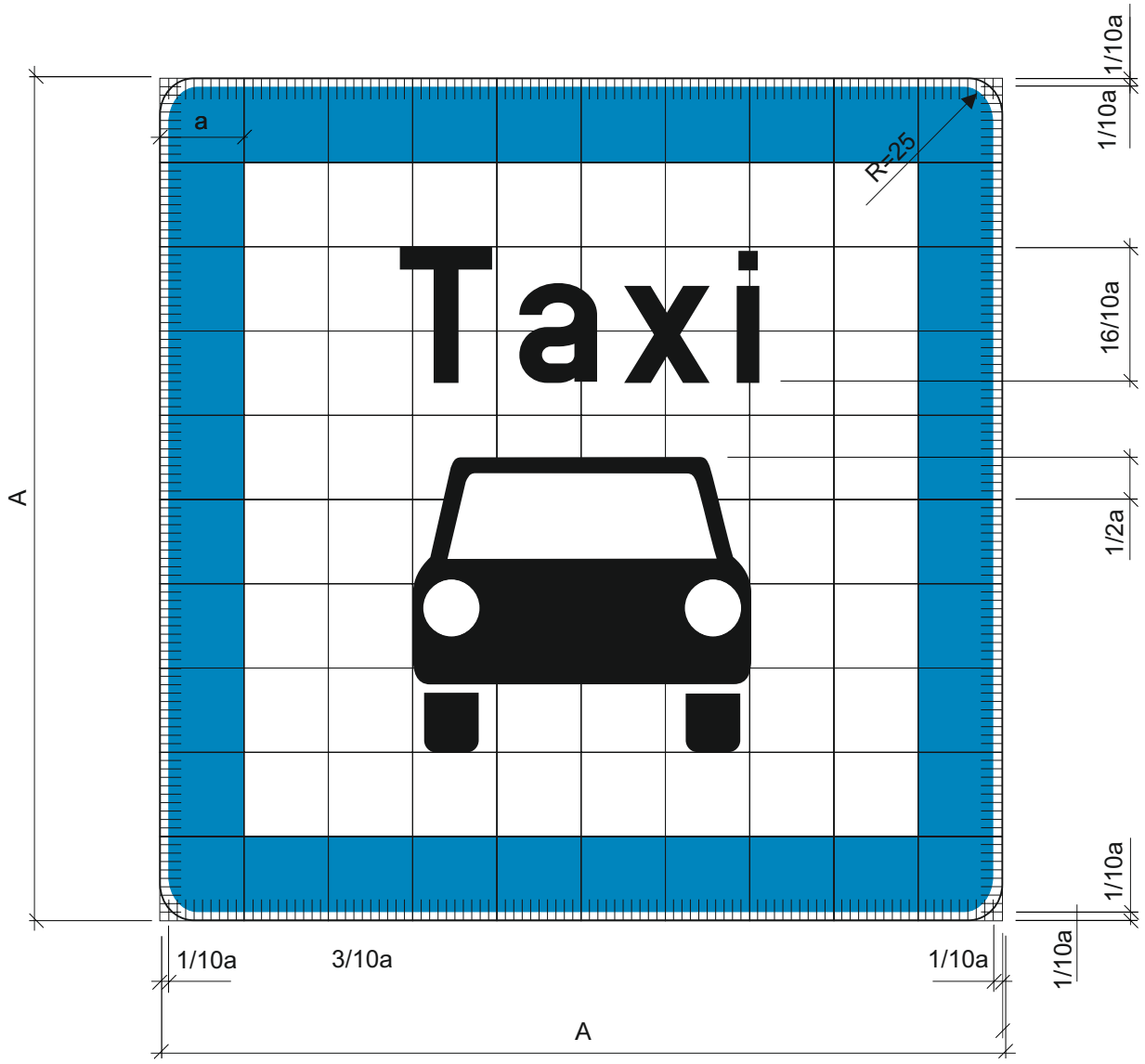

A = 10 a

a = 9, 6, 4 cm

Posebne odredbe:

- Za ispisivanje natpisa koristi se usko pismo prema odredbama hrvatskog tehničkog pisma.

Oznaka prometnog znaka: C50

Značenje prometnog znaka: Zračna luka

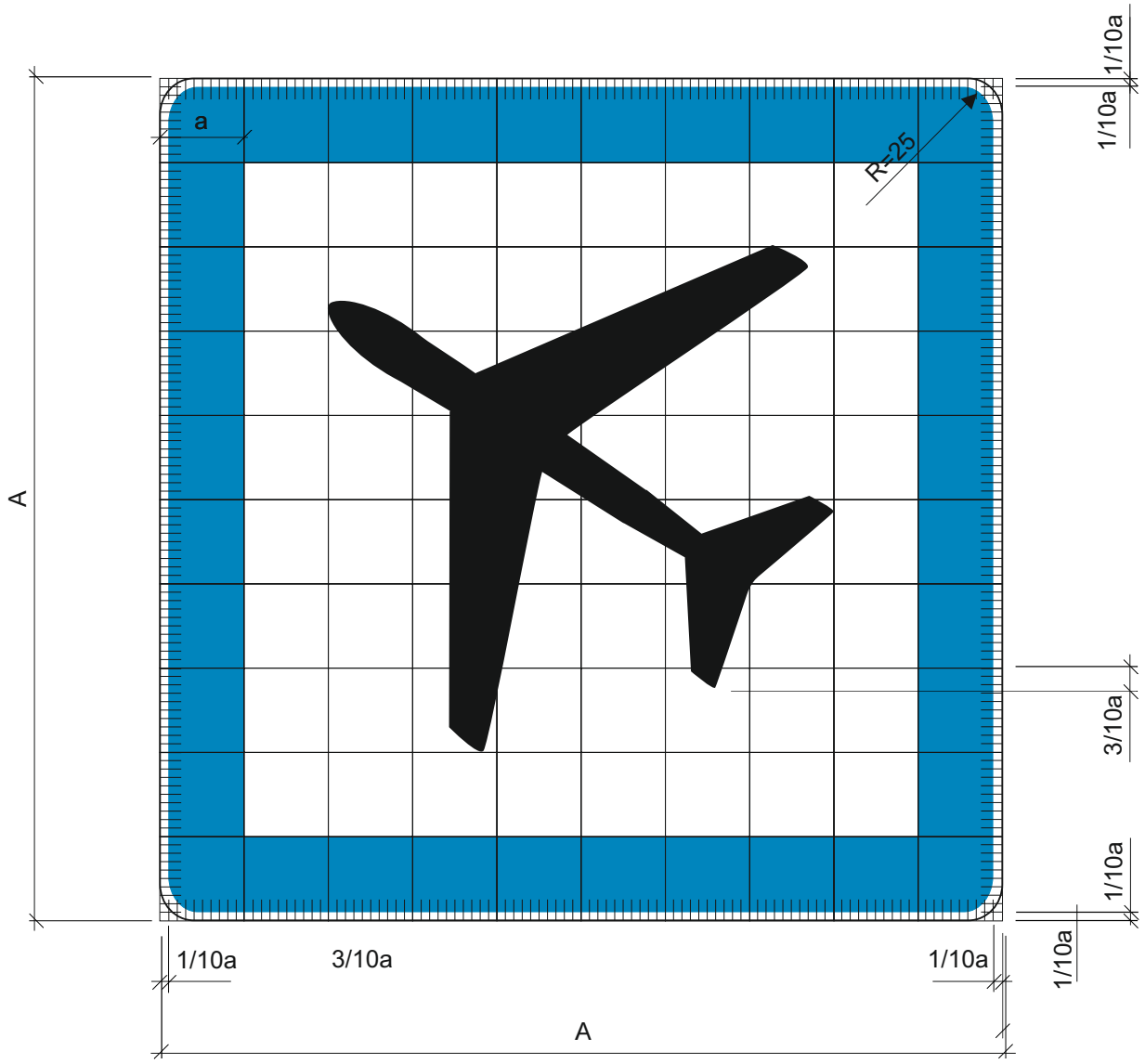

A = 10 a

a = 9, 6, 4 cm

Oznaka prometnog znaka: C51

Značenje prometnog znaka: Luka - pristanište

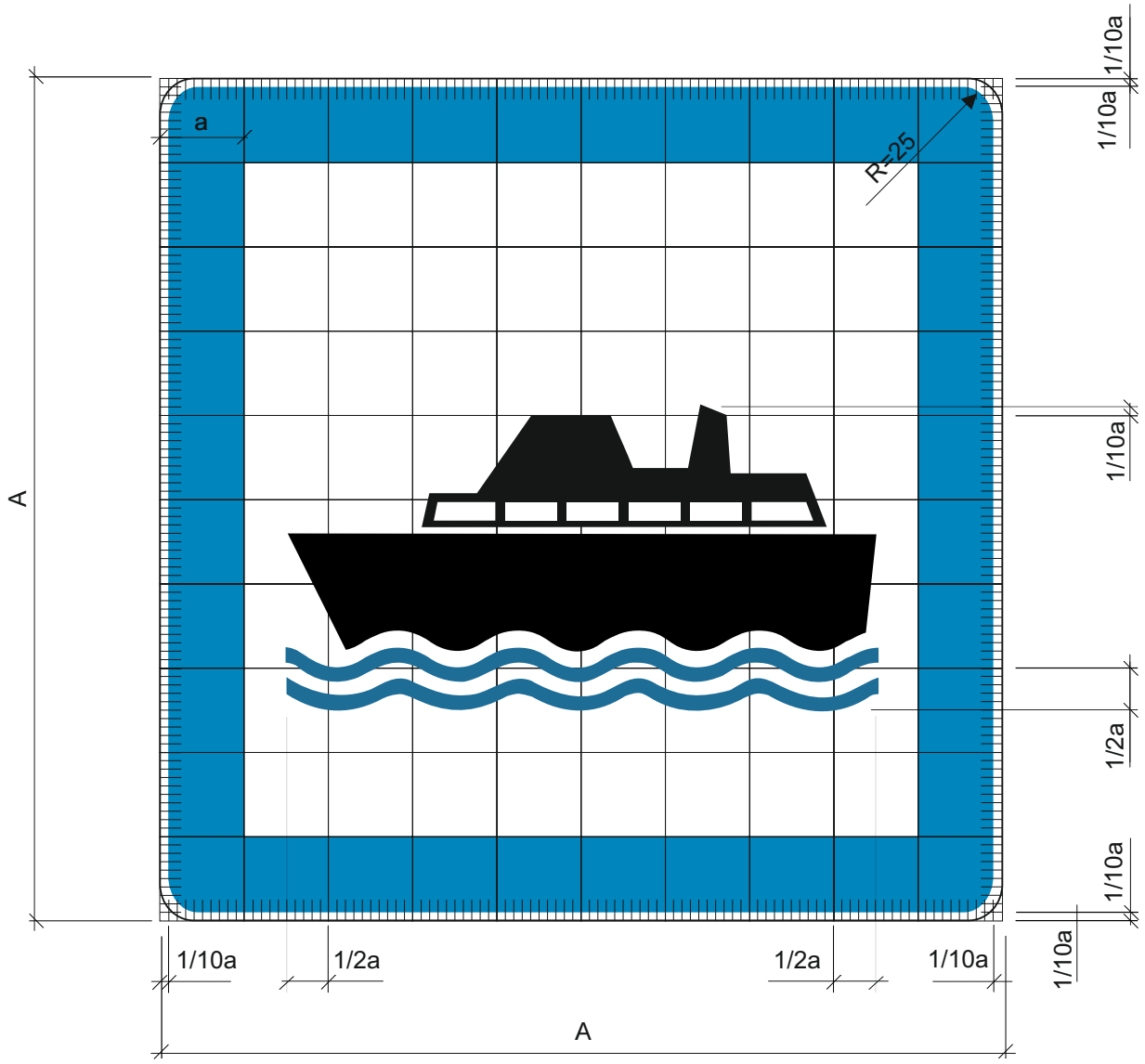

A = 10 a

a = 9, 6, 4 cm

Oznaka prometnog znaka: C51-1

Značenje prometnog znaka: Trajektno - pristanište

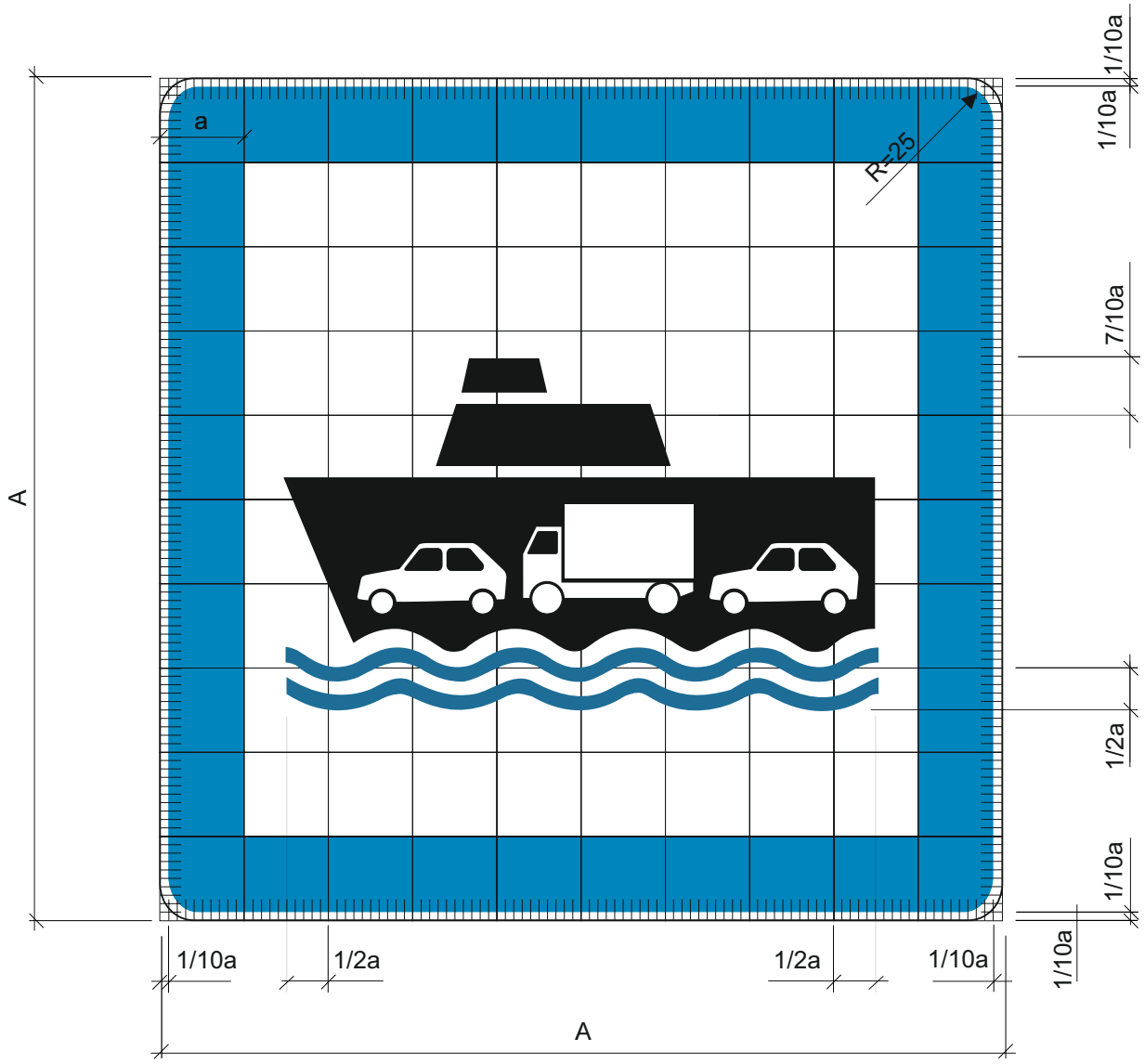

A = 10 a

a = 9, 6, 4 cm

Oznaka prometnog znaka: C52

Značenje prometnog znaka: Marina

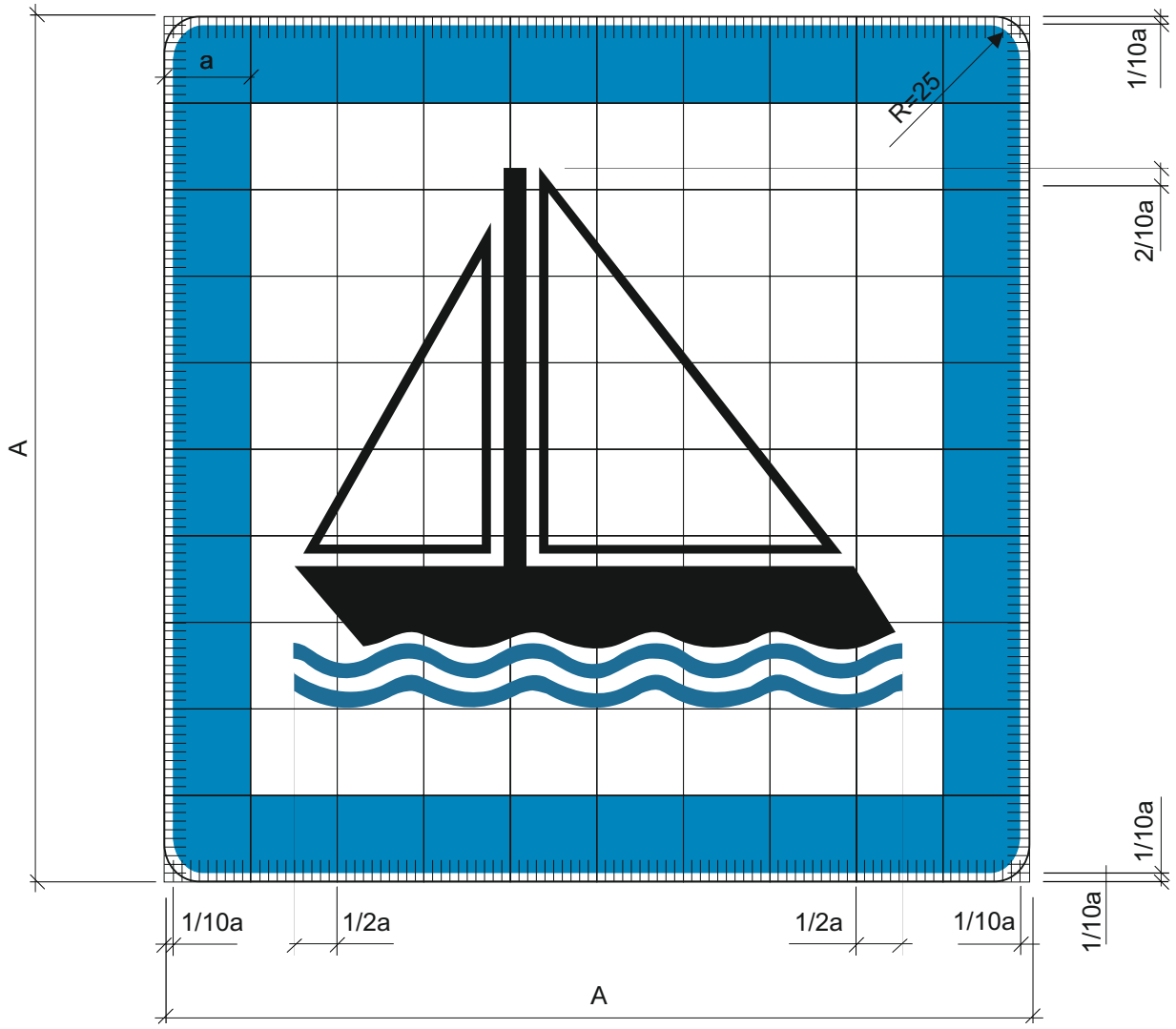

A = 10 a

a = 9, 6, 4 cm

Oznaka prometnog znaka: C53

Značenje prometnog znaka: Kavana

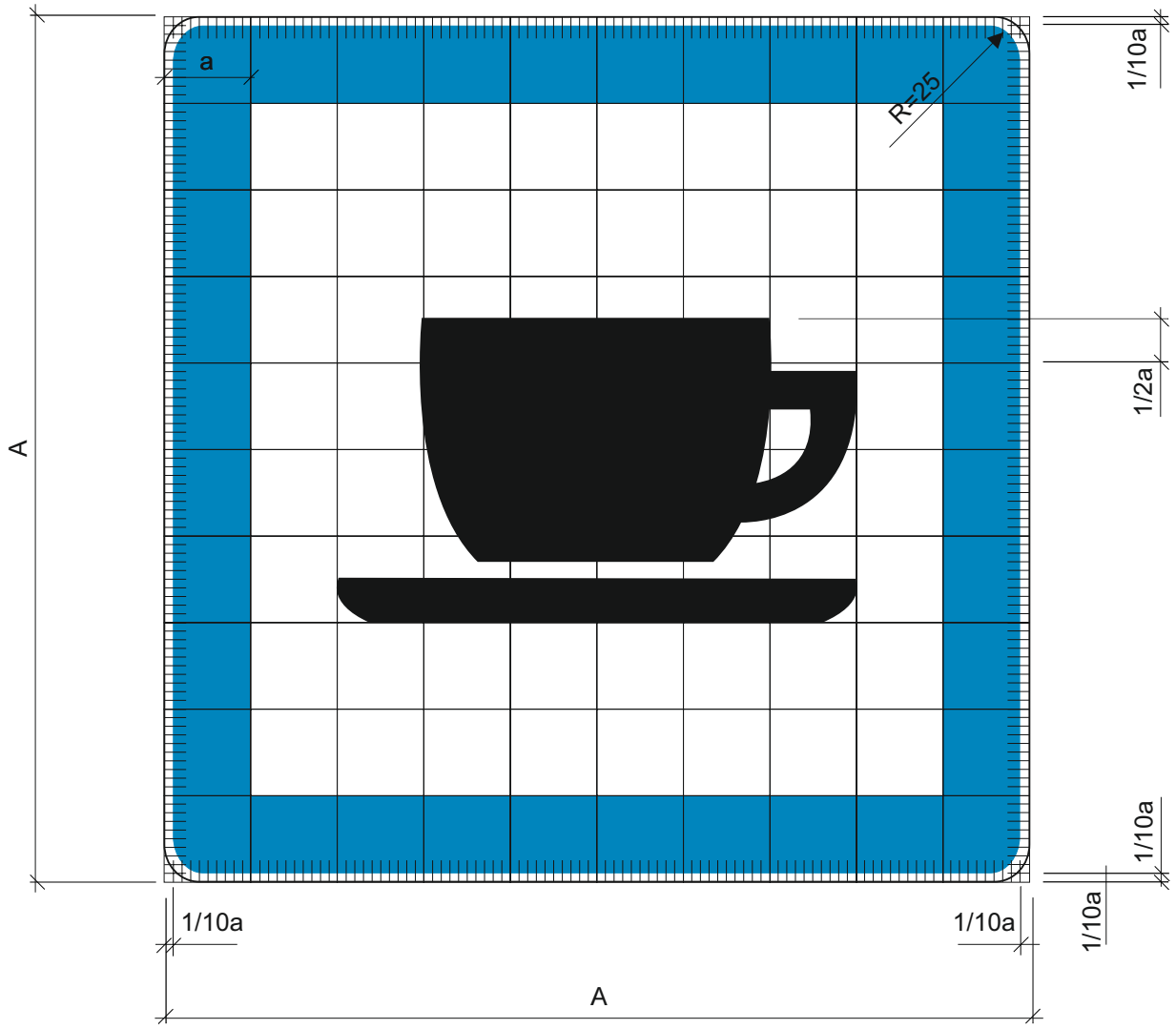

A = 10 a

a = 9, 6, 4 cm

Oznaka prometnog znaka: C54

Značenje prometnog znaka: Teren za kampiranje pod šatorima

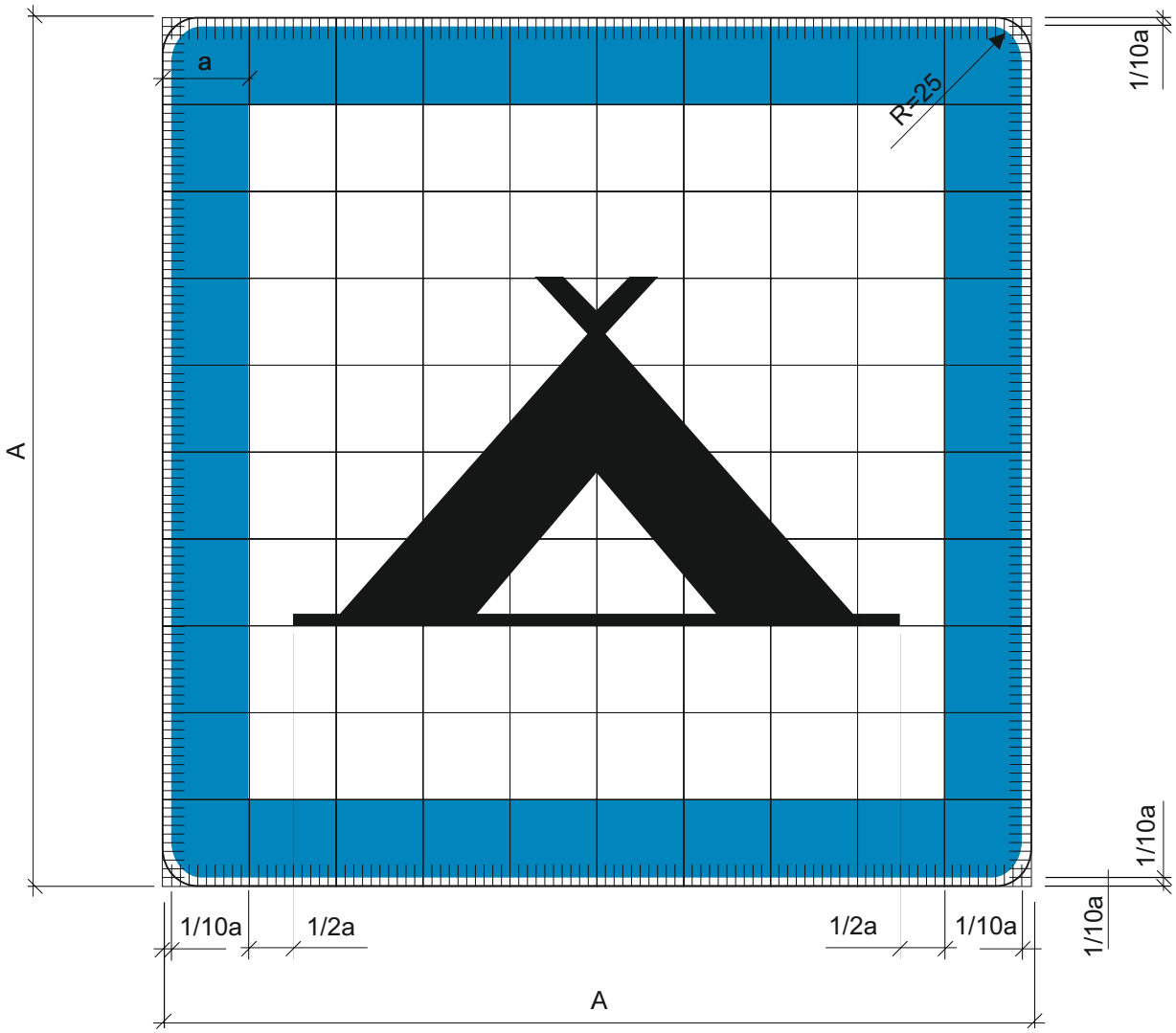

A = 10 a

a = 9, 6, 4 cm

Oznaka prometnog znaka: C54-1

Značenje prometnog znaka: Teren za boravak u prikolicama

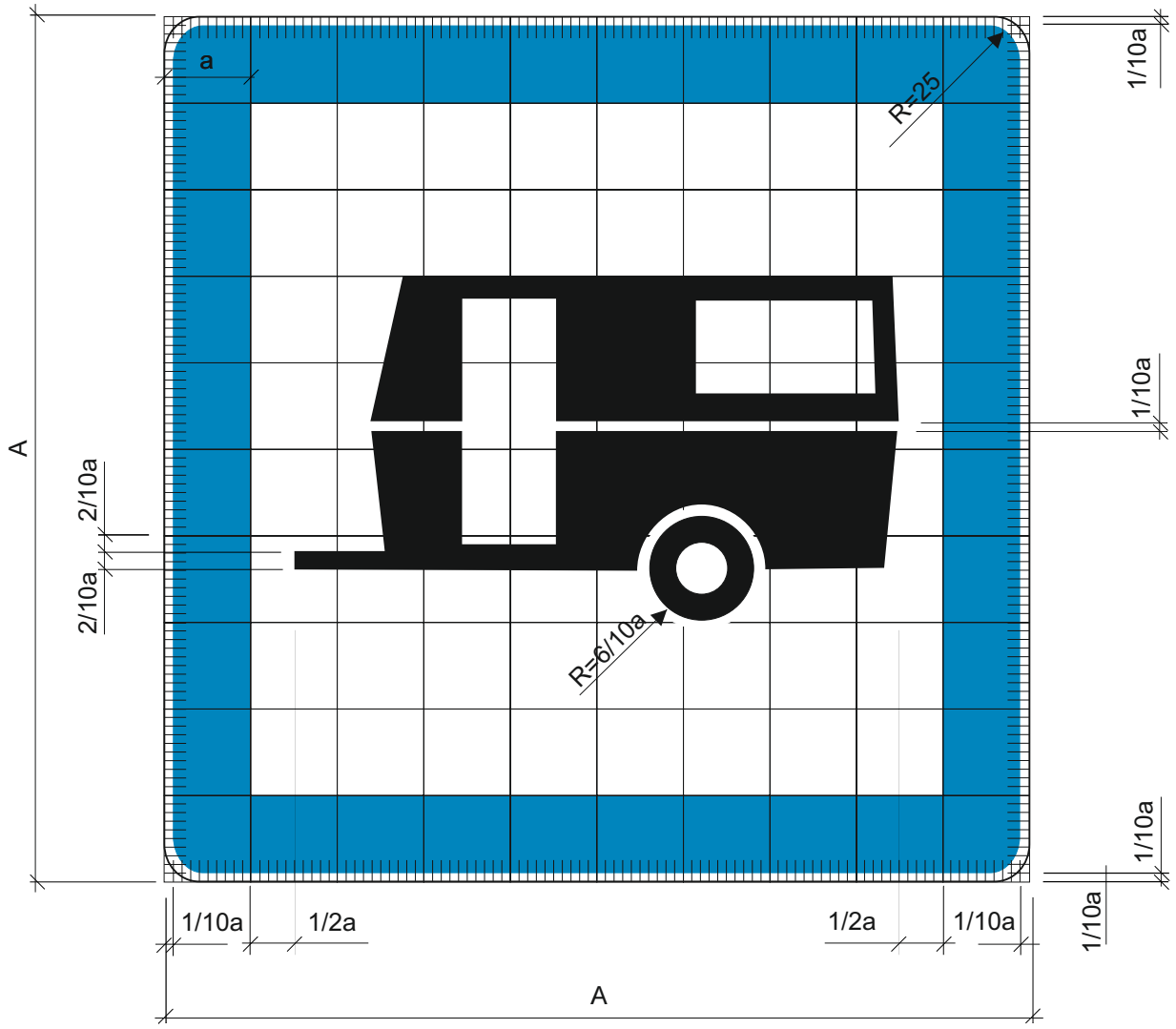

A = 10 a

a = 9, 6, 4 cm

Oznaka prometnog znaka: C54-2

Značenje prometnog znaka: Teren za boravak u vozilima

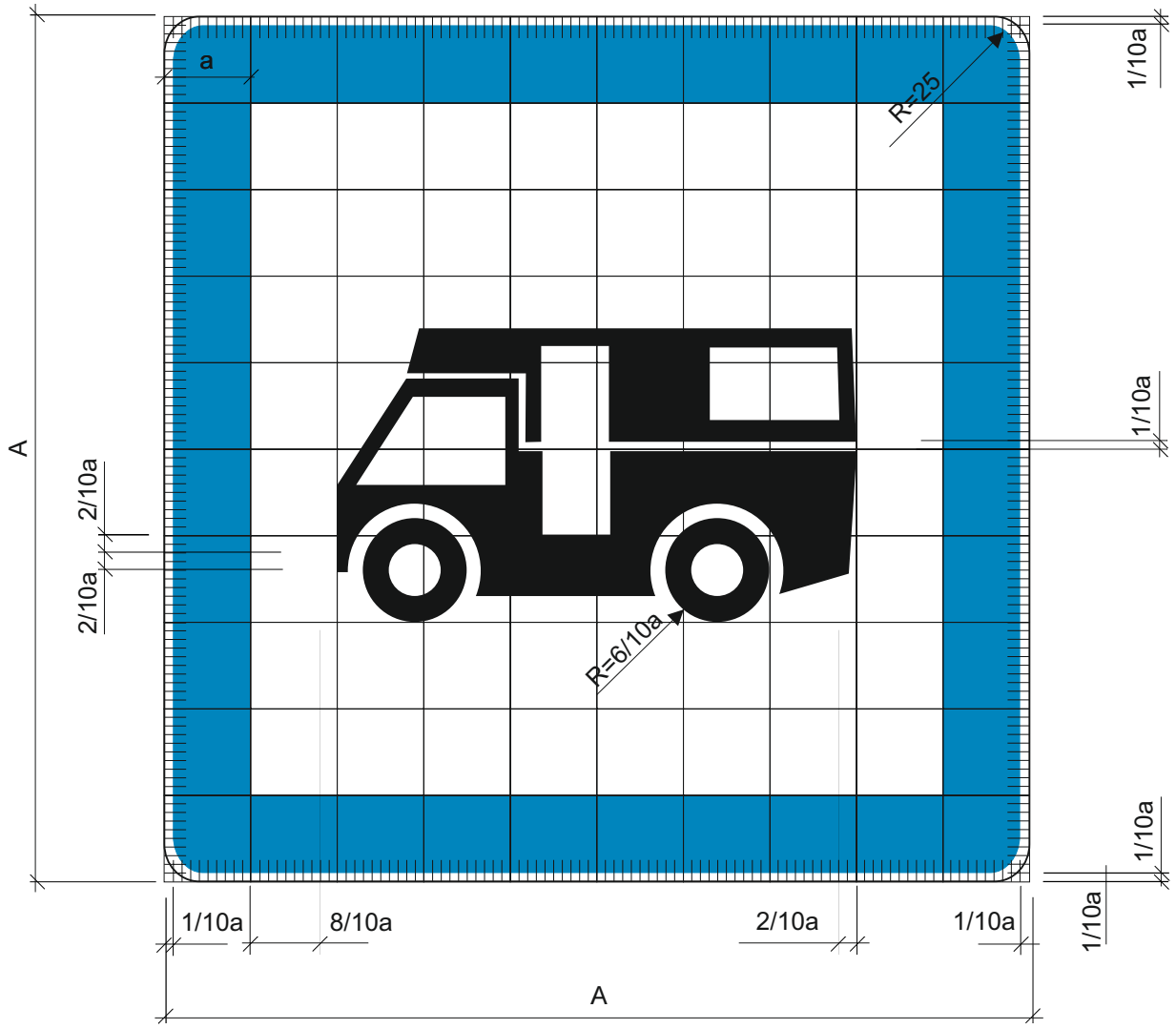

A = 10 a

a = 9, 6, 4 cm

Oznaka prometnog znaka: C54-3

Značenje prometnog znaka: Mjesto za ispust otpadnih voda iz kamperskih vozila

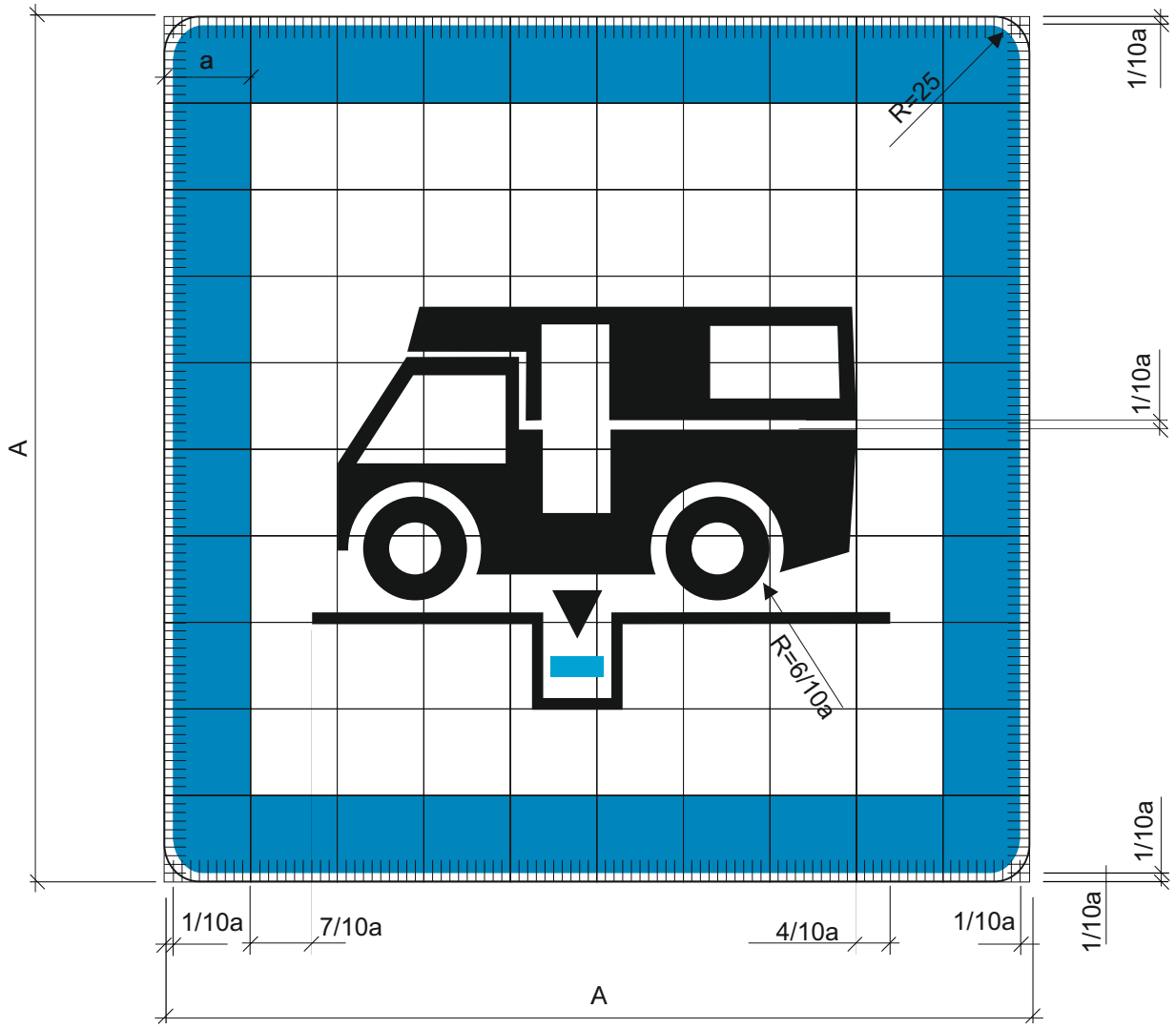

A = 10 a

a = 9, 6, 4 cm

Oznaka prometnog znaka: C55

Značenje prometnog znaka: Teren uređen za izletnike

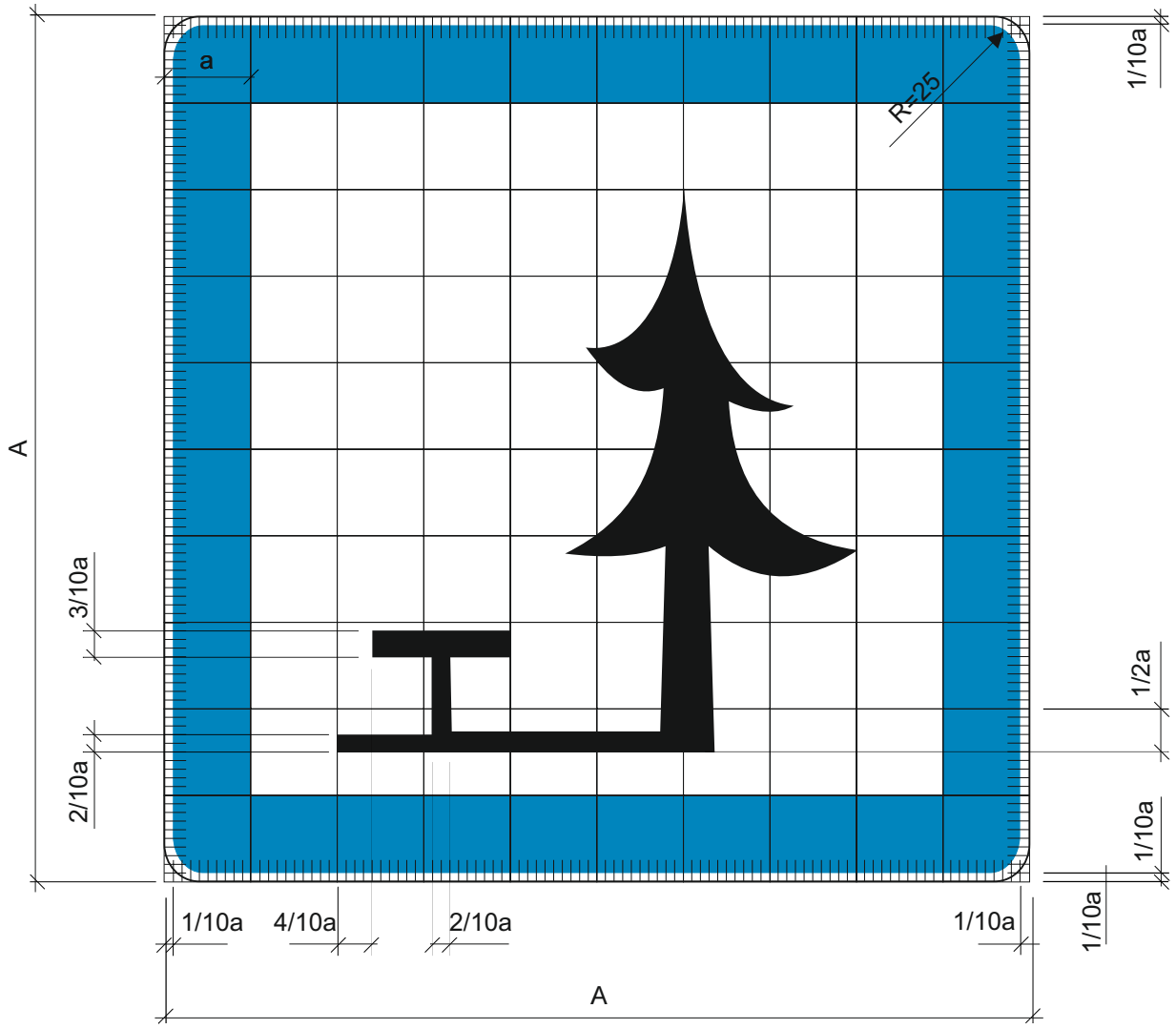

A = 10 a

a = 9, 6, 4 cm

Oznaka prometnog znaka: C56

Značenje prometnog znaka: Planinarski dom

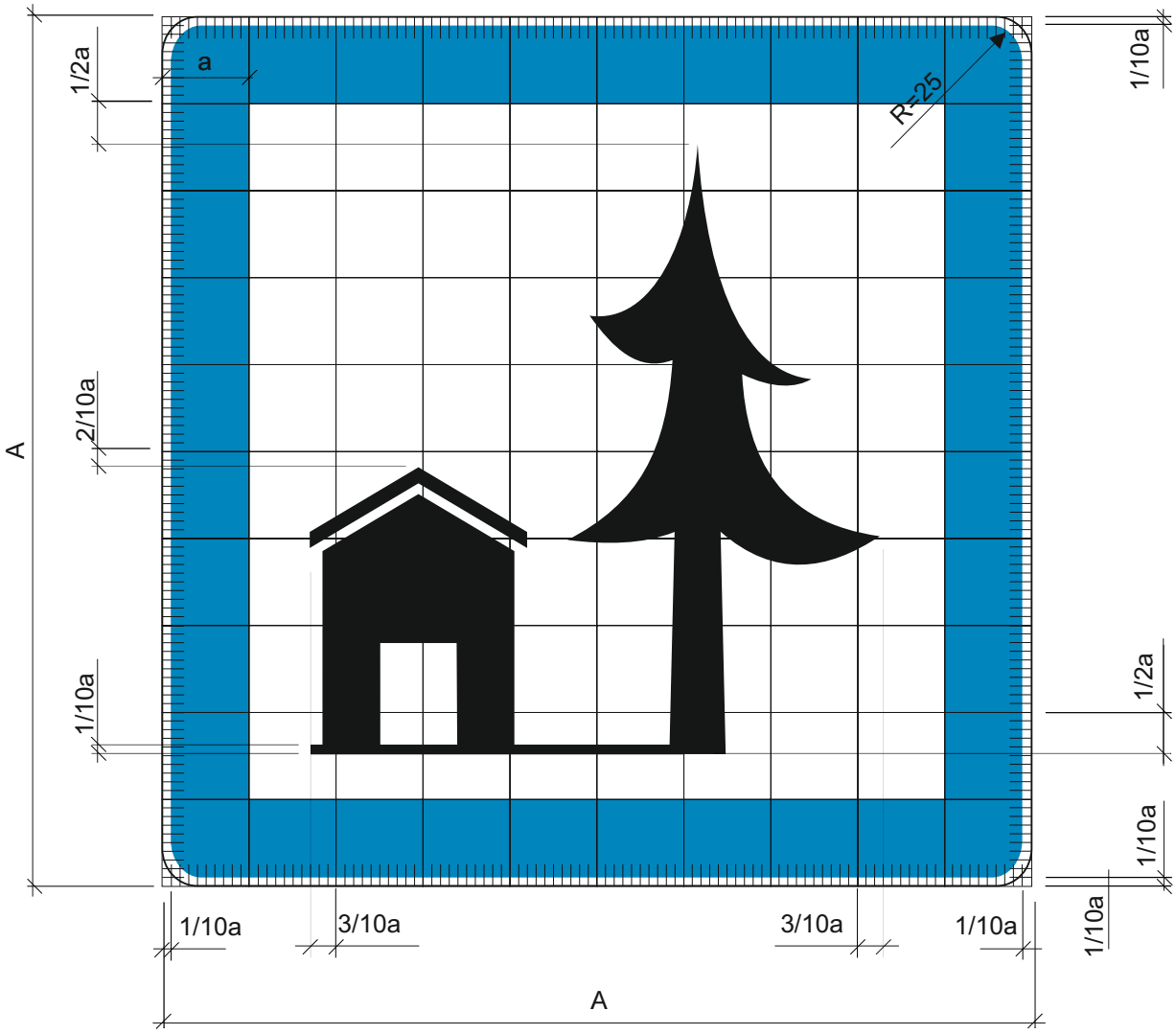

A = 10 a

a = 9, 6, 4 cm

Oznaka prometnog znaka: C57

Značenje prometnog znaka: Vatrogasni aparat

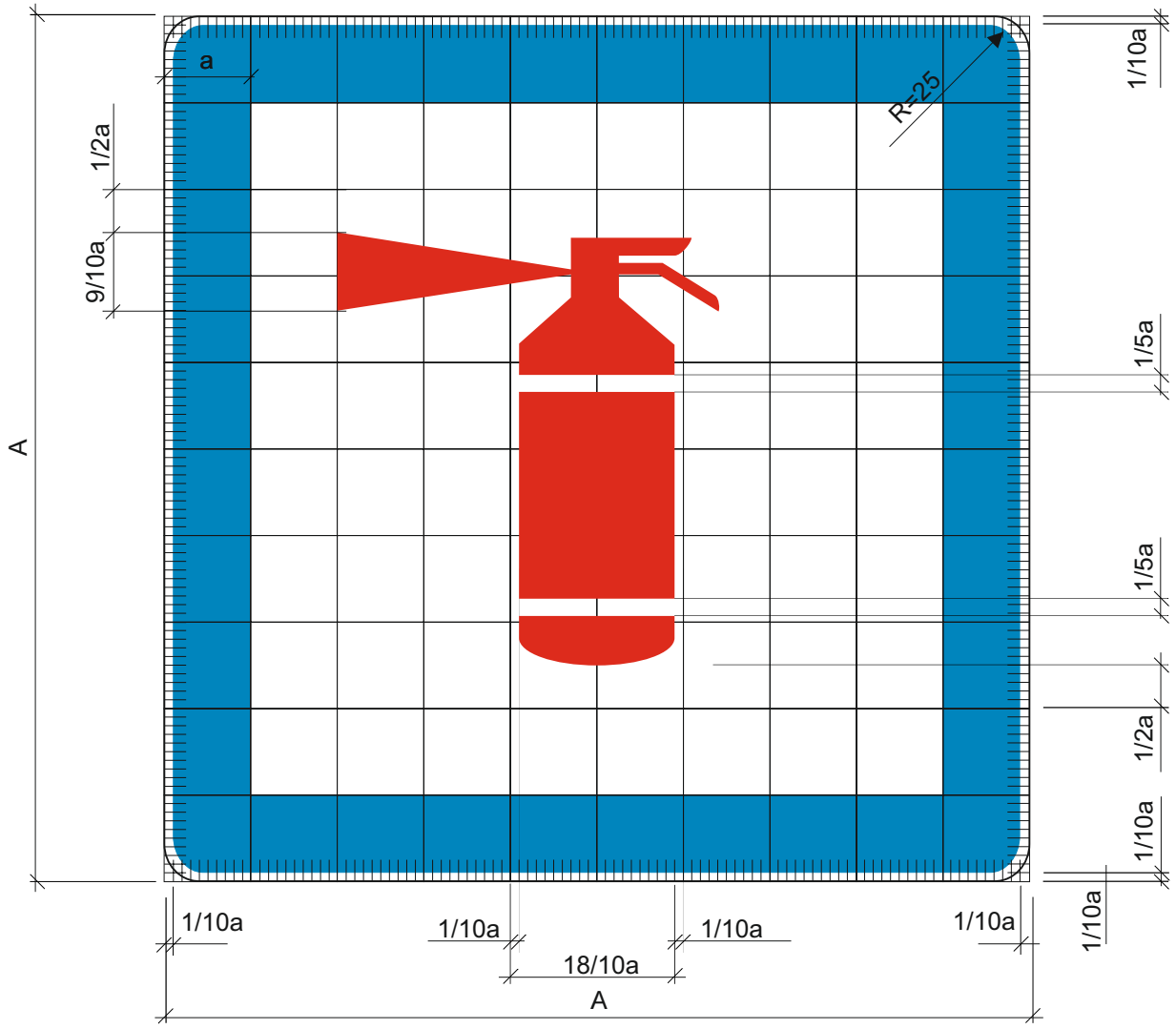

A = 10 a

a = 9, 6, 4 cm

Oznaka prometnog znaka: C58

Značenje prometnog znaka: Vozilo za pomoć na cesti

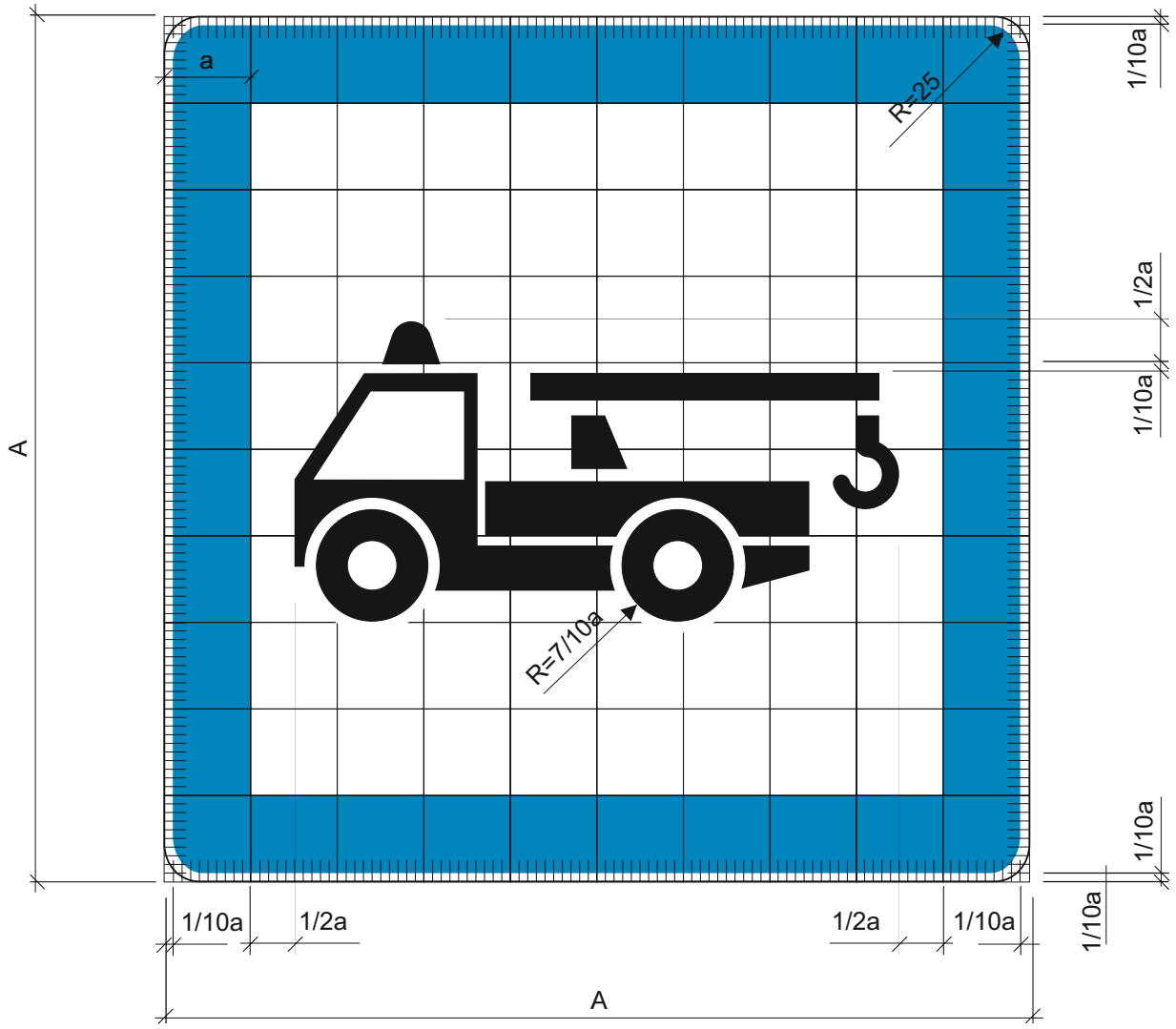

A = 10 a

a = 9, 6, 4 cm

Oznaka prometnog znaka: C59

Značenje prometnog znaka: Radionica za popravak vozila i/ili popravak guma

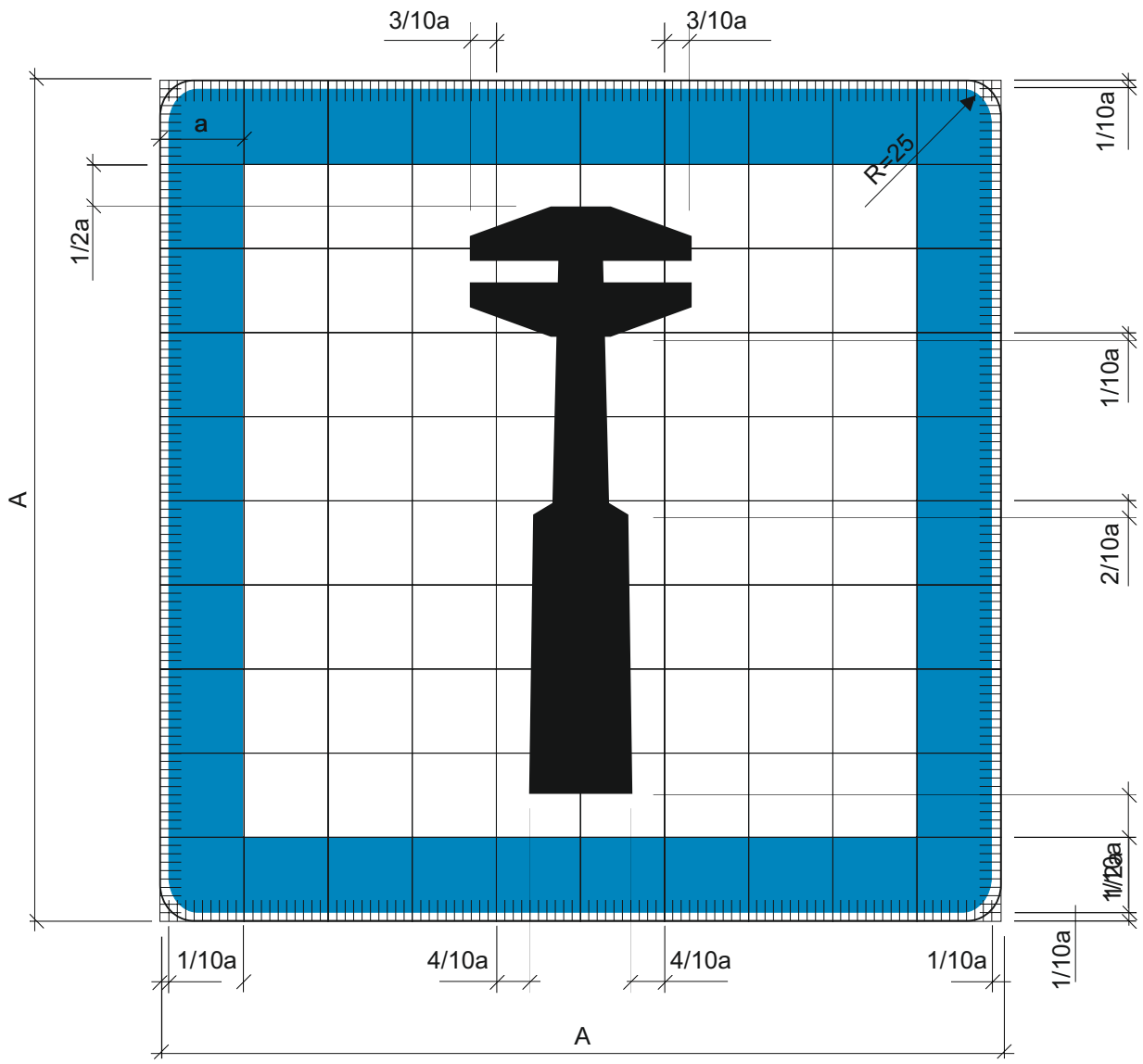

A = 10 a

a = 9, 6, 4 cm

Oznaka prometnog znaka: C59-1

Značenje prometnog znaka: Radionica za popravak guma

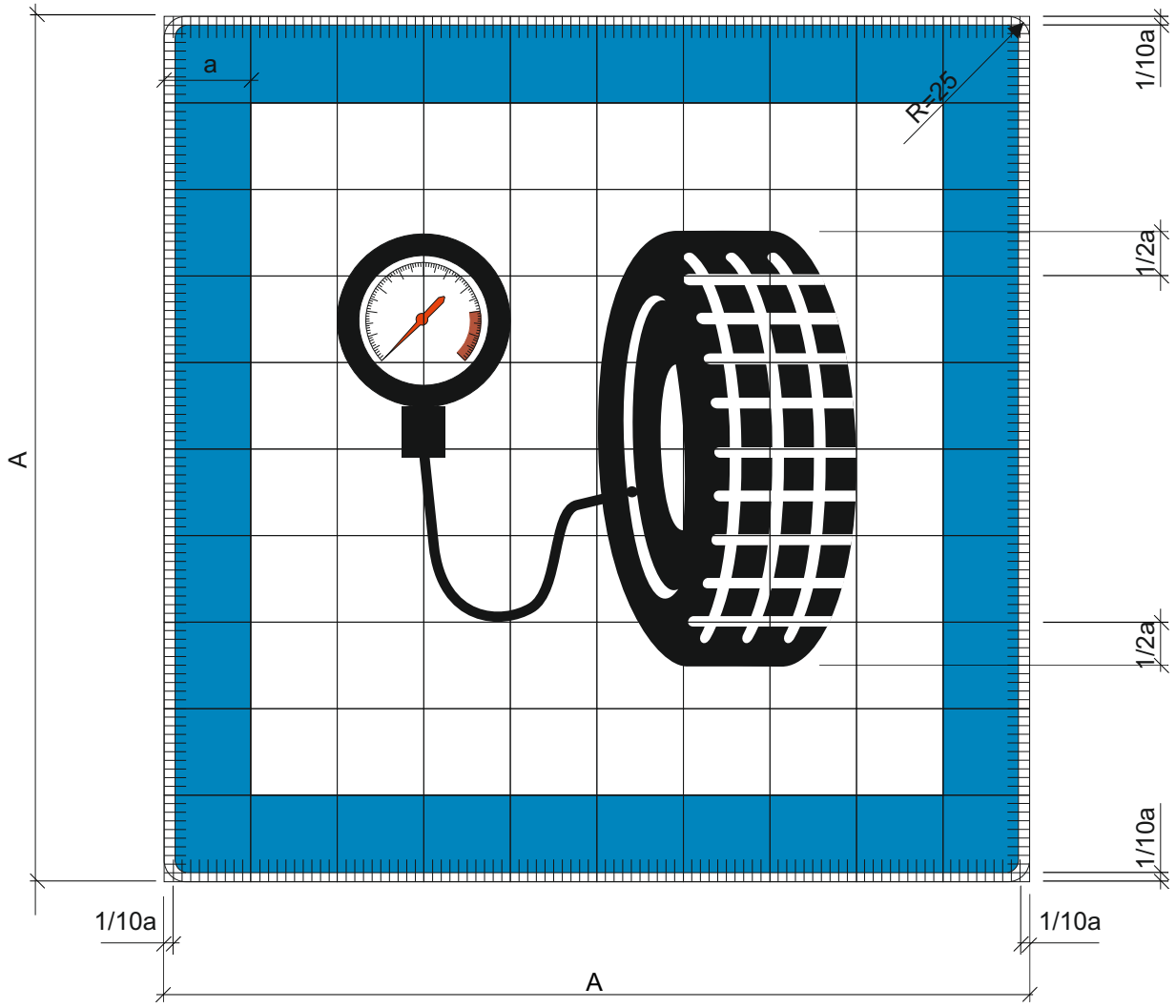

A = 10 a

a = 9, 6, 4 cm

Oznaka prometnog znaka: C60

Značenje prometnog znaka: WC

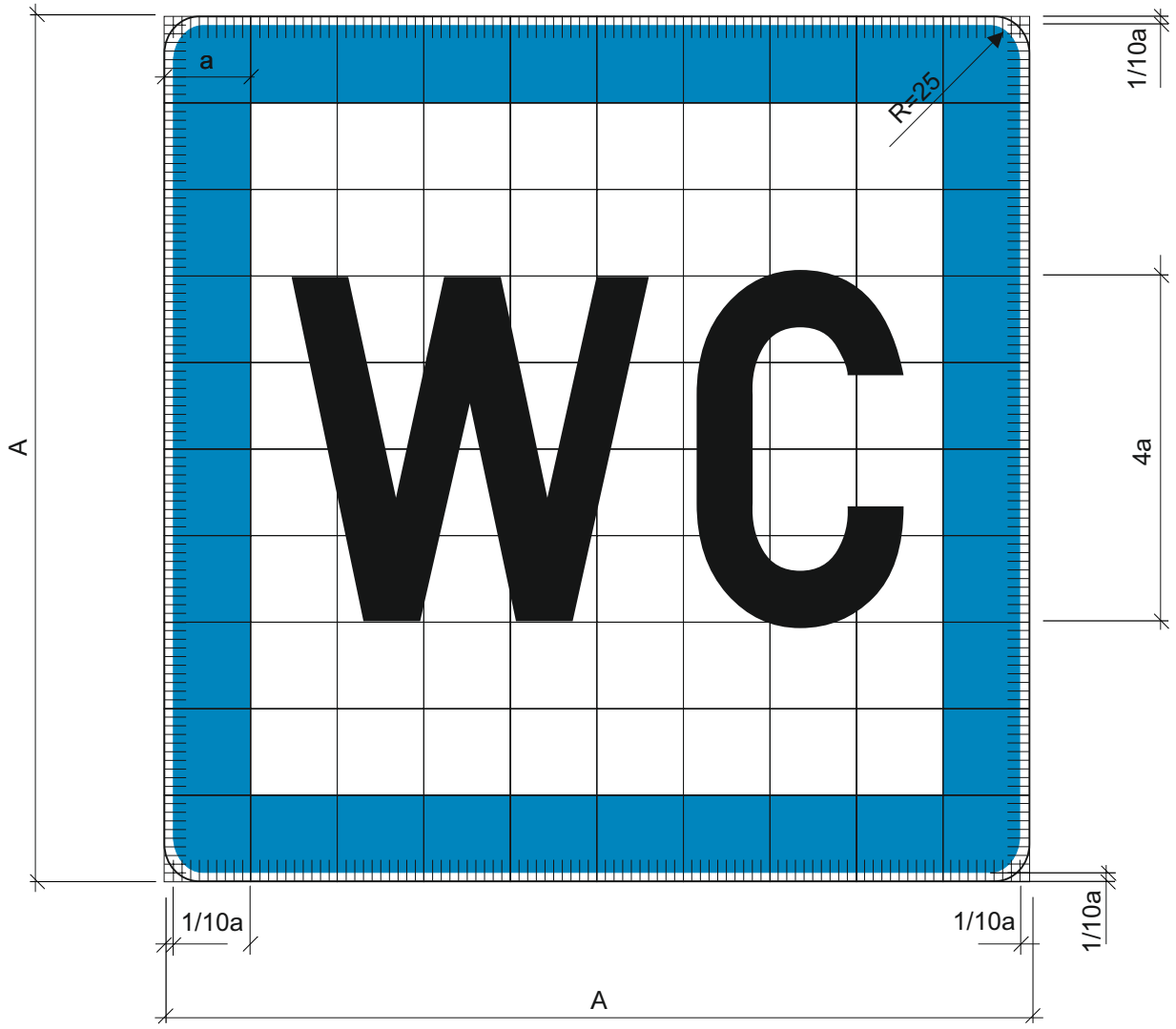

A = 10 a

a = 9, 6, 4 cm

Posebne odredbe:

- Za ispisivanje natpisa koristi se normal pismo prema odredbama hrvatskog tehničkog pisma.

Oznaka prometnog znaka: C61

Značenje prometnog znaka: Praonica vozila

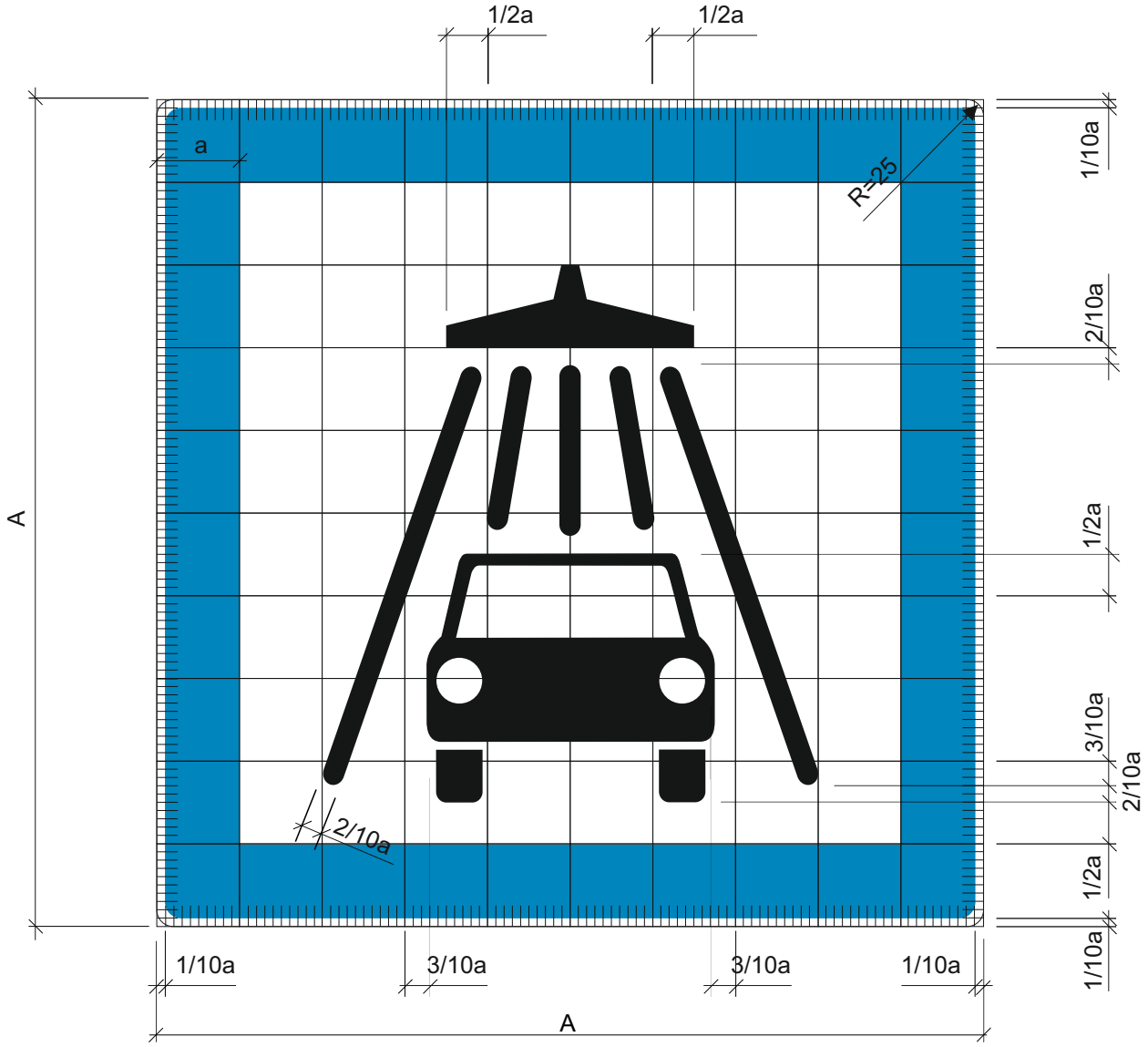

A = 10 a

a = 9, 6, 4 cm

Oznaka prometnog znaka: C62

Značenje prometnog znaka: Radiopostaja

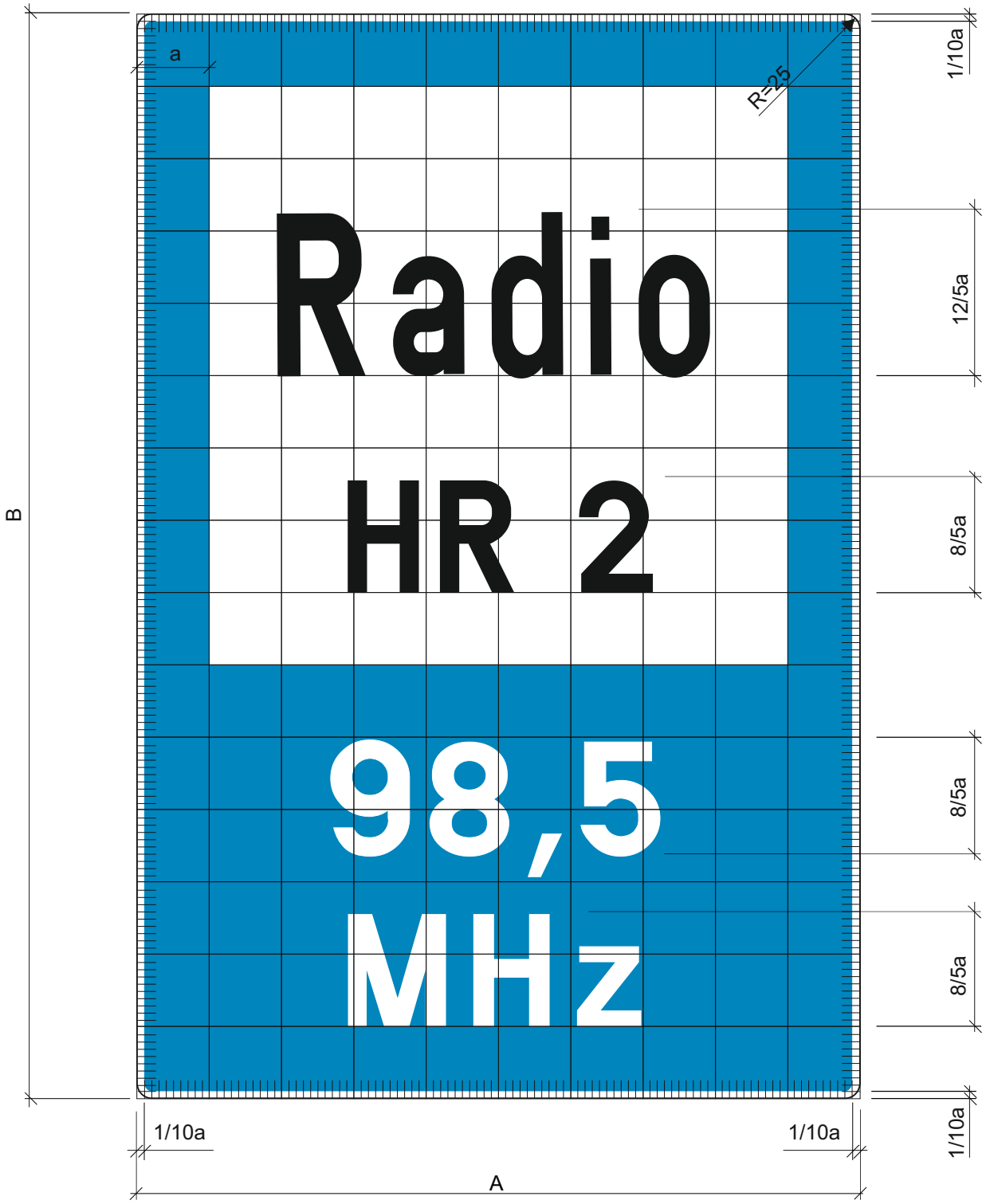

A = 10 a; B = 1,5 A; a = 9, 6, 4 cm

Posebne odredbe:

- Za ispisivanje natpisa upotrebljava se pismo prema odredbama hrvatskog tehničkog pisma.

Oznaka prometnog znaka: C63

Značenje prometnog znaka: Vodozaštitno područje

A = 10 a; B = 1,5 A; a = 9, 6, 4 cm

Posebne odredbe:

- Za ispisivanje natpisa upotrebljava se pismo prema odredbama hrvatskog tehničkog pisma.

Oznaka prometnog znaka: C64

Značenje prometnog znaka: Autocesta

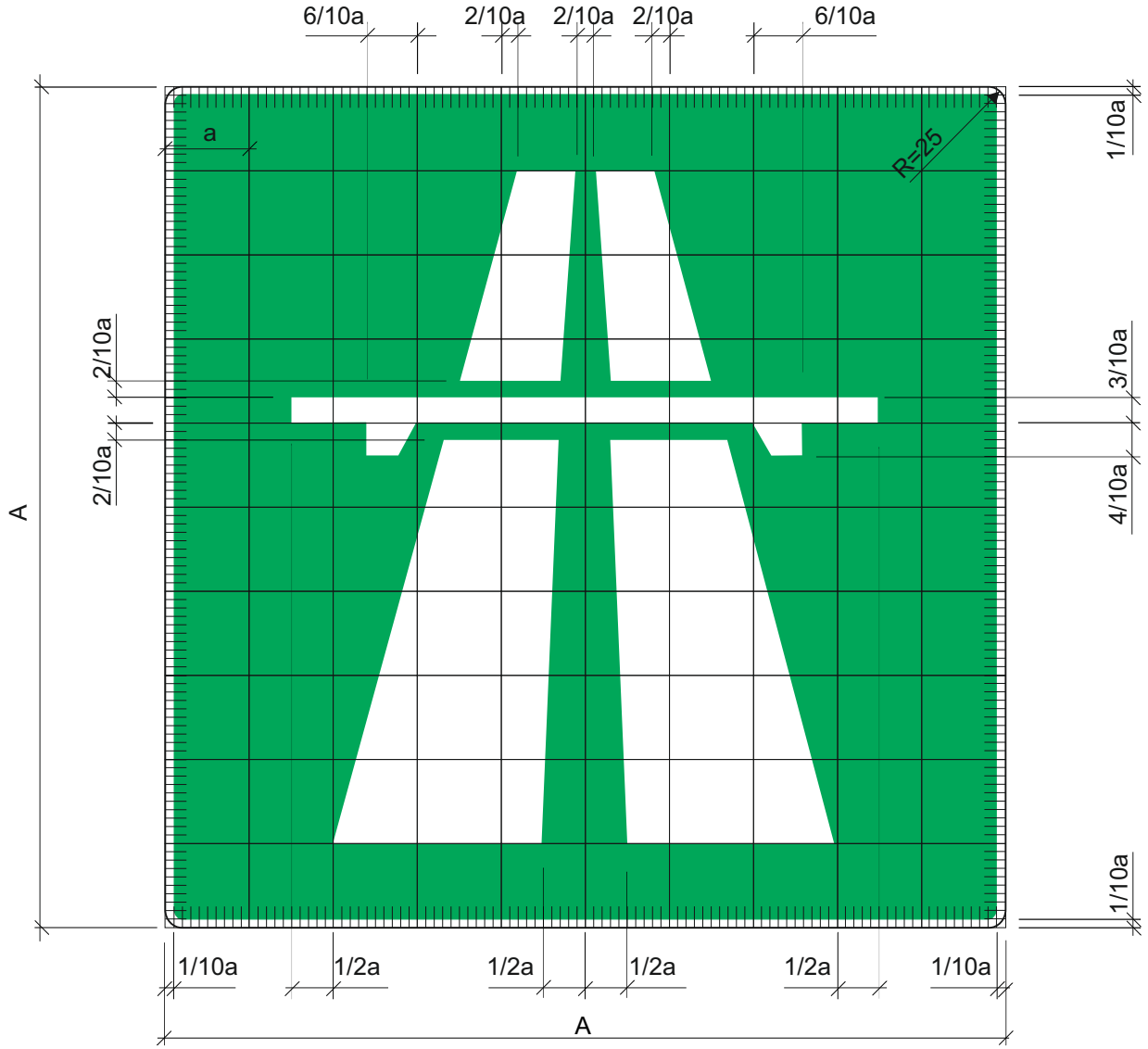

A = 10 a

a = 12, 9, 6 cm

Oznaka prometnog znaka: C65

Značenje prometnog znaka: Završetak autoceste

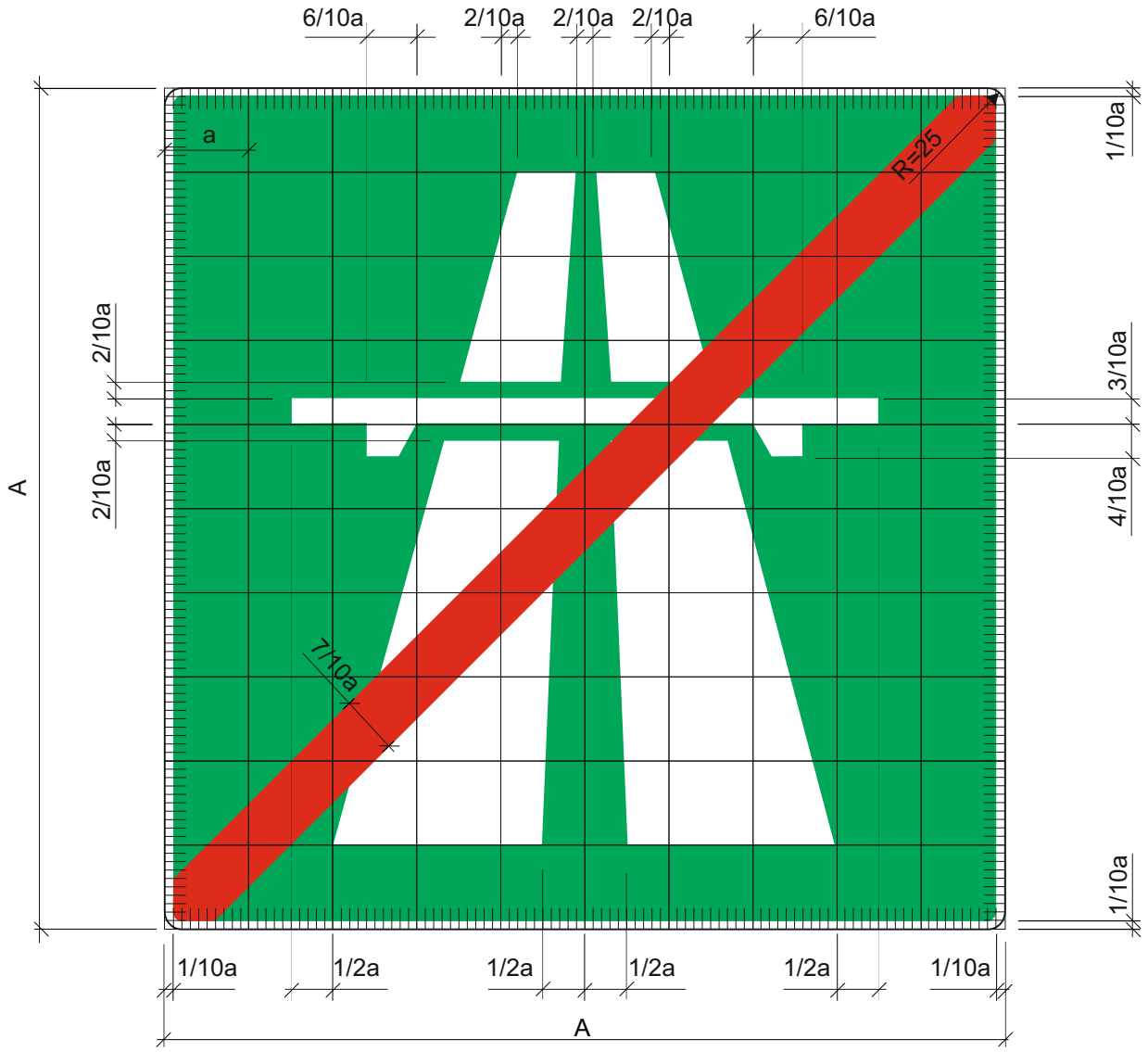

A = 10 a

a = 12, 9, 6 cm

Oznaka prometnog znaka: C66

Značenje prometnog znaka: Cesta namijenjena isključivo za promet motornih vozila ili brza cesta

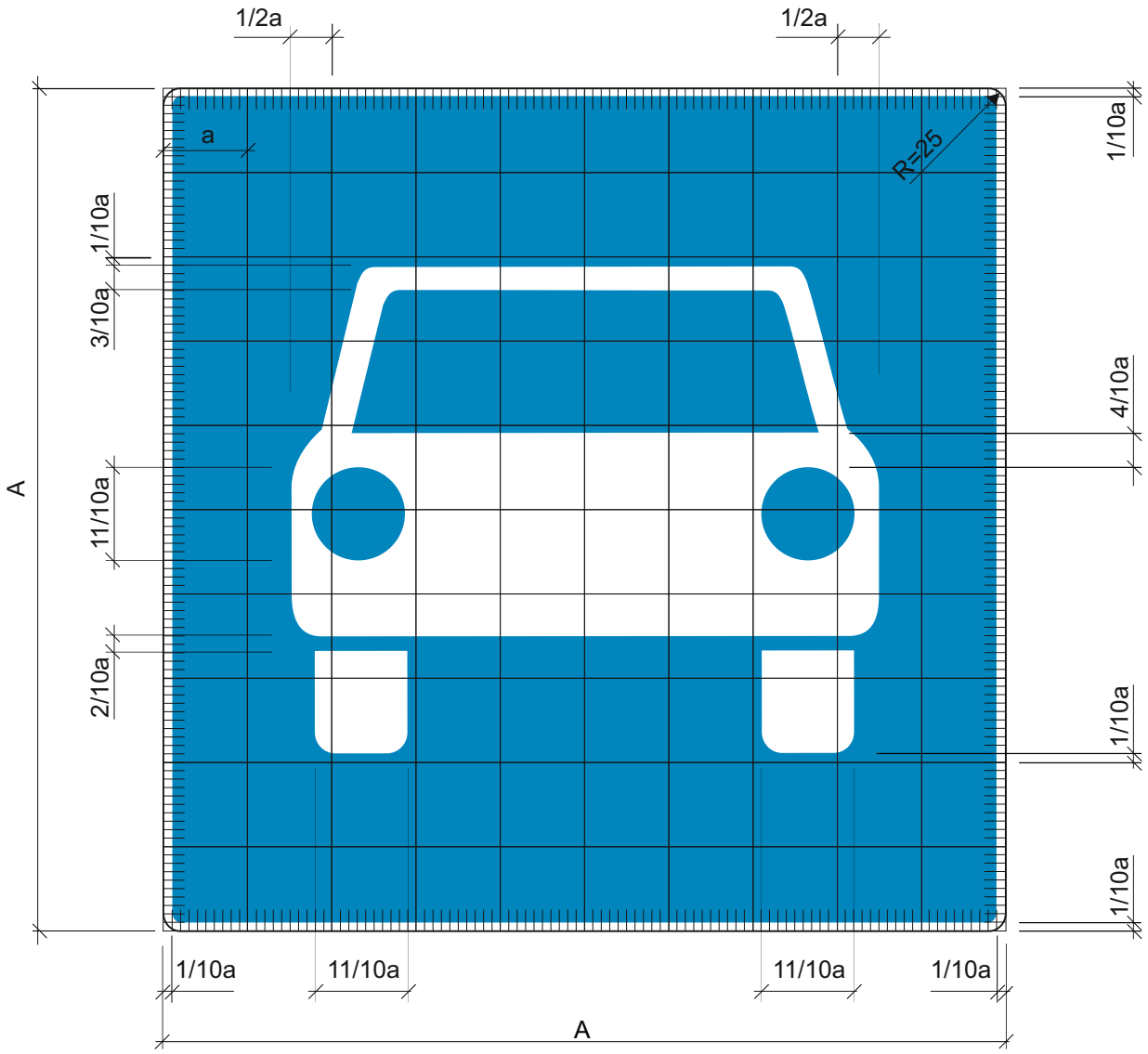

A = 10 a

a = 12, 9, 6 cm

Oznaka prometnog znaka: C67

Značenje prometnog znaka: Završetak Ceste namijenjene isključivo za promet motornih vozila ili brze ceste

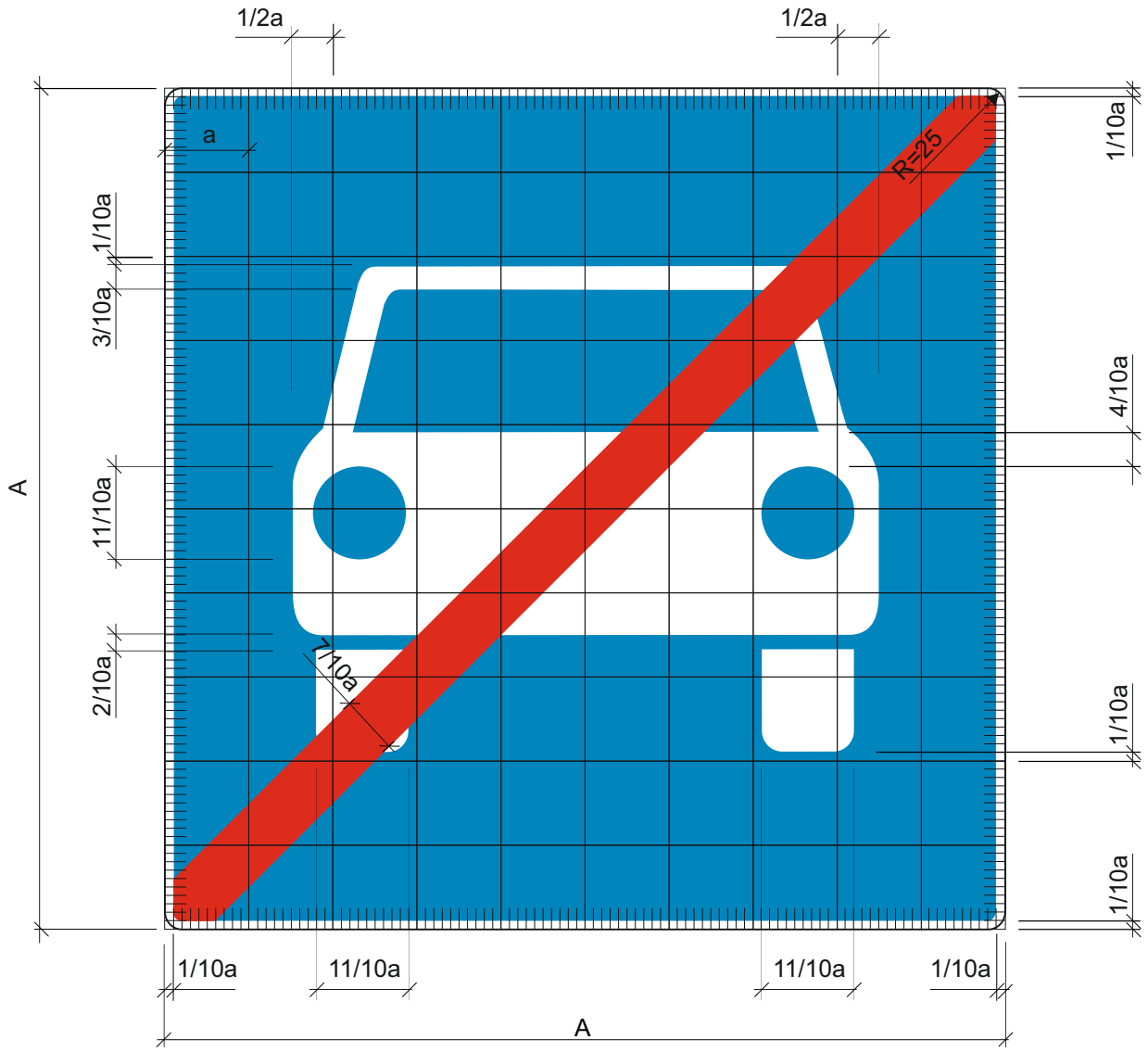

A = 10 a

B = 1,5 A

a = 12, 9, 6 cm

Oznaka prometnog znaka: C68

Značenje prometnog znaka: Slijepa cesta

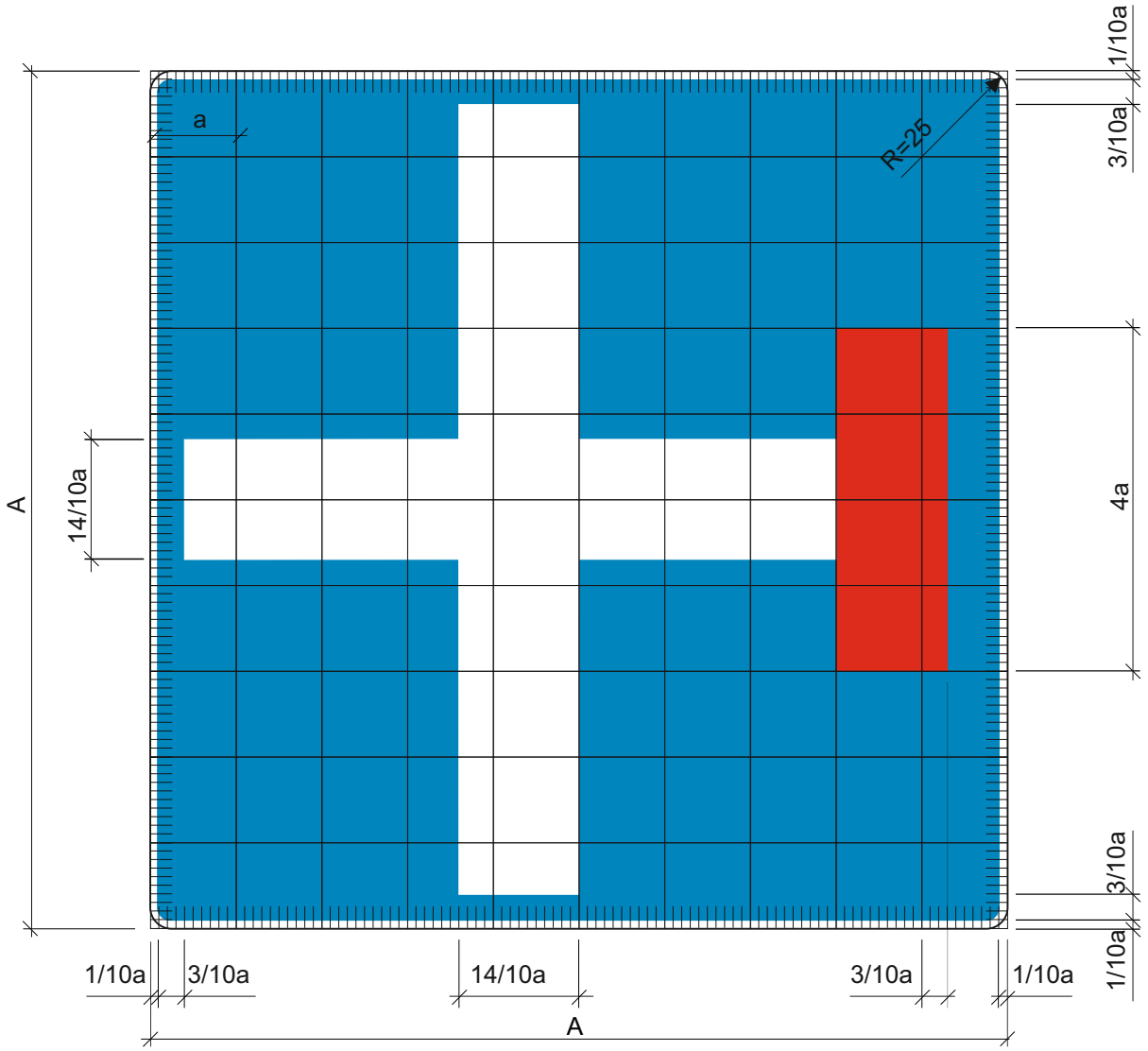

A = 10 a

a = 9, 6, 4 cm

Oznaka prometnog znaka: C69

Značenje prometnog znaka: Smjer kretanja vozila do raskrižja na kojem je zabranjeno skretanje u lijevo

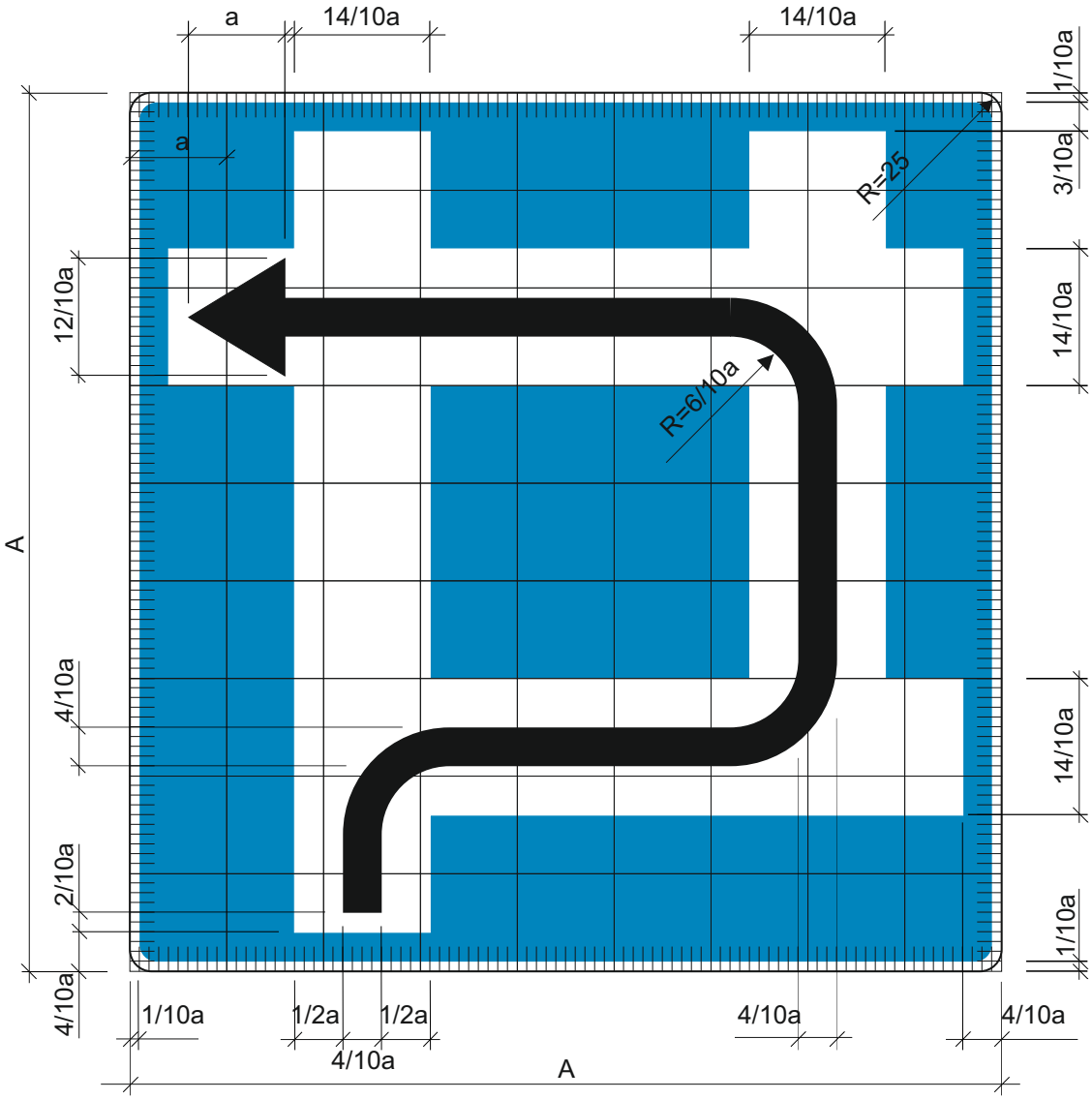

A = 10 a

a = 9, 6, 4 cm

Oznaka prometnog znaka: C70

Značenje prometnog znaka: Ugibalište za zaustavljanje vozila u nuždi

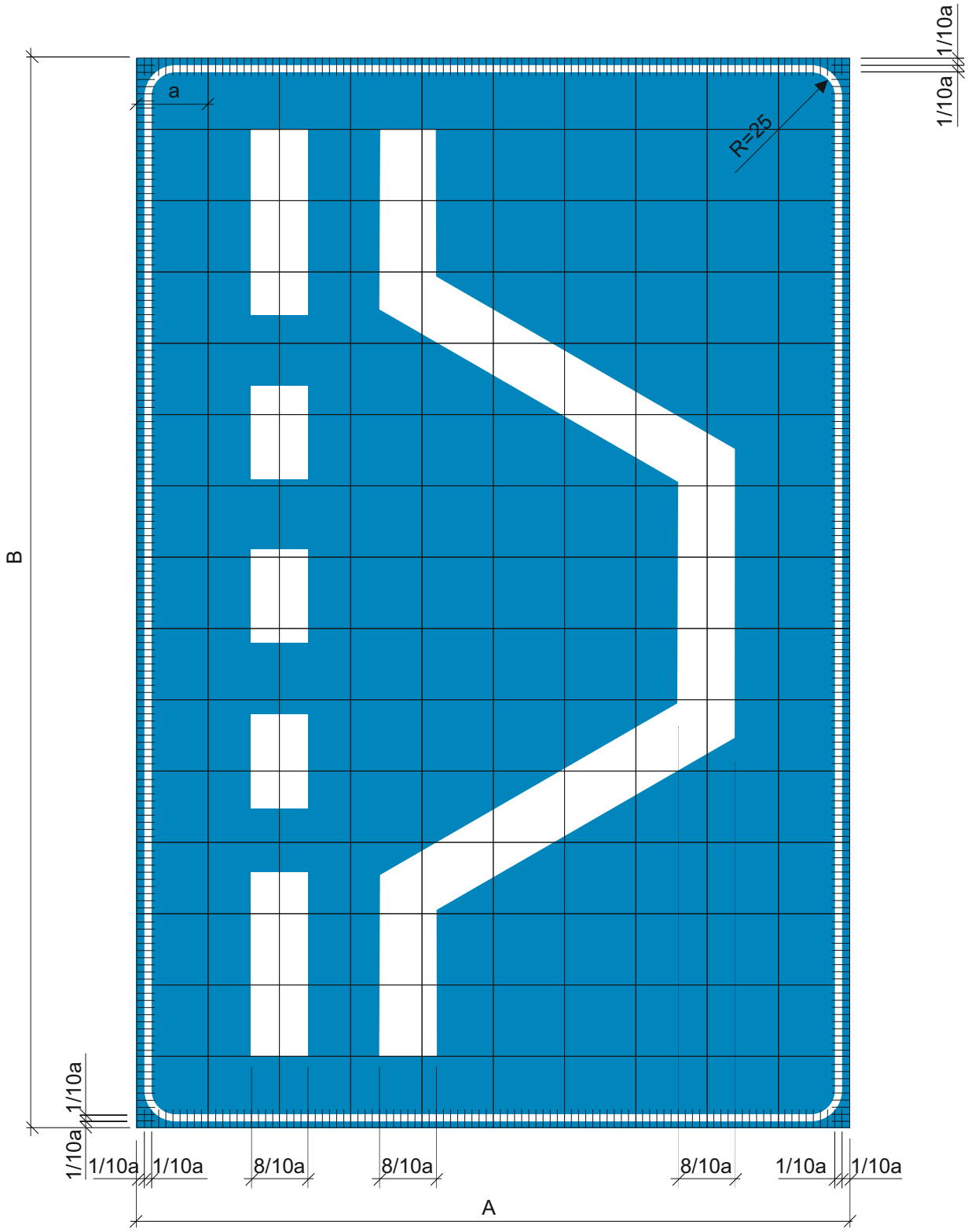

A = 10 a; B = 1,5 A; a = 9, 6, 4 cm

Oznaka prometnog znaka: C70-1

Značenje prometnog znaka: Ugibalište za zaustavljanje vozila u nuždi

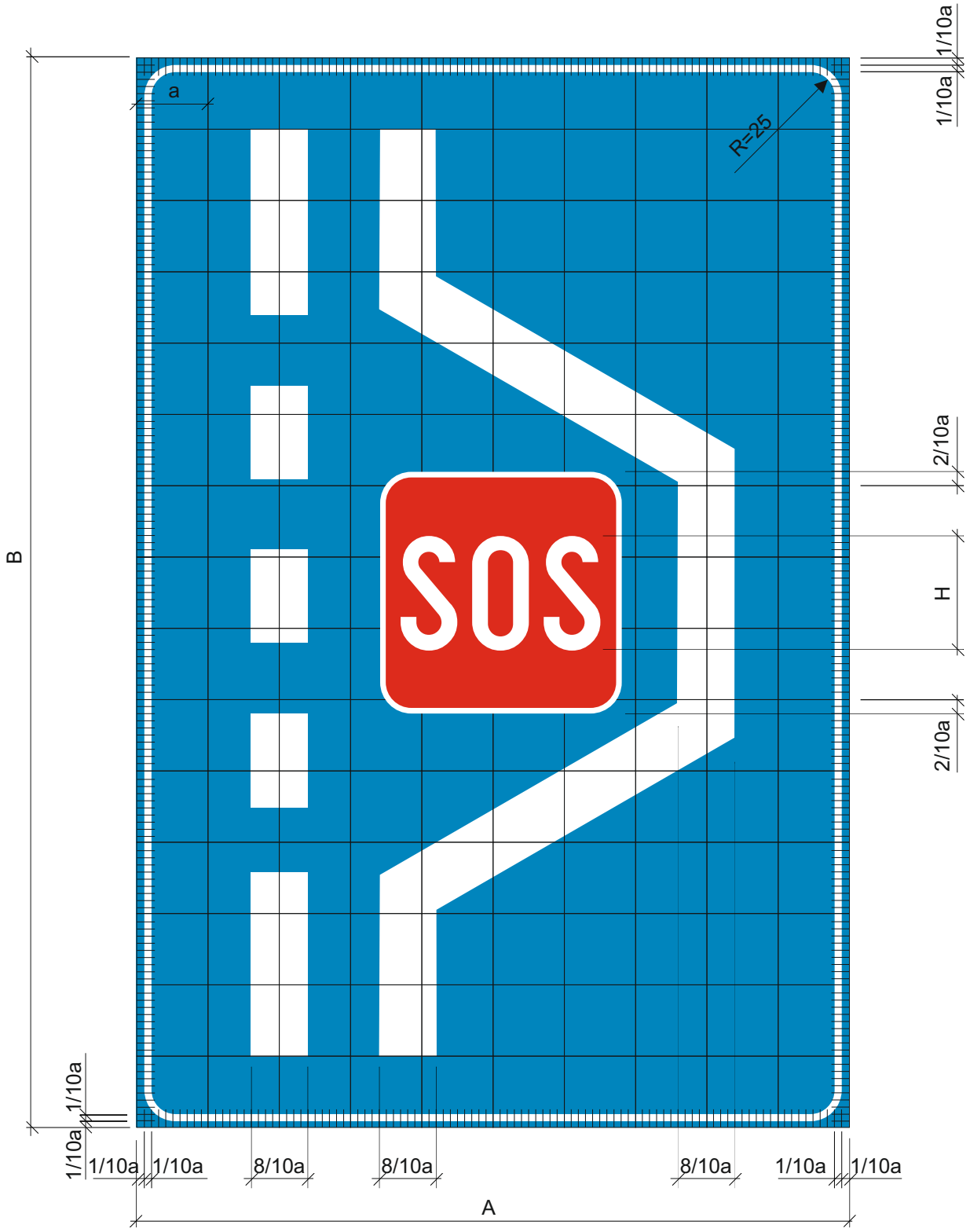

A = 10 a; B = 1,5 A; a = 9, 6, 4 cm

Oznaka prometnog znaka: C71

Značenje prometnog znaka: Planinski prijevoj

Posebne odredbe:

- Za ispisivanje natpisa upotrebljava se usko pismo prema odredbama hrvatskog tehničkog pisma.
- Boja podloge znaka određuje se prema vrsti ceste na koju se znak postavlja.
- Mjere za konstrukciju dane su u tablici.

Dimenzije		Visina slova H 14, 21 cm
d	širina okvira	1/7 H
k	širina ruba	1/7 H
m	bočni razmak	3/7 H
o	gornji i donji razmak	4/7H
A	širina znaka	100, 150 (PROMJENJIVO)
B	visina znaka	75, 116
h	visina slova	10,5 ; 17,5

Oznaka prometnog znaka: C72

Značenje prometnog znaka: Rijeka

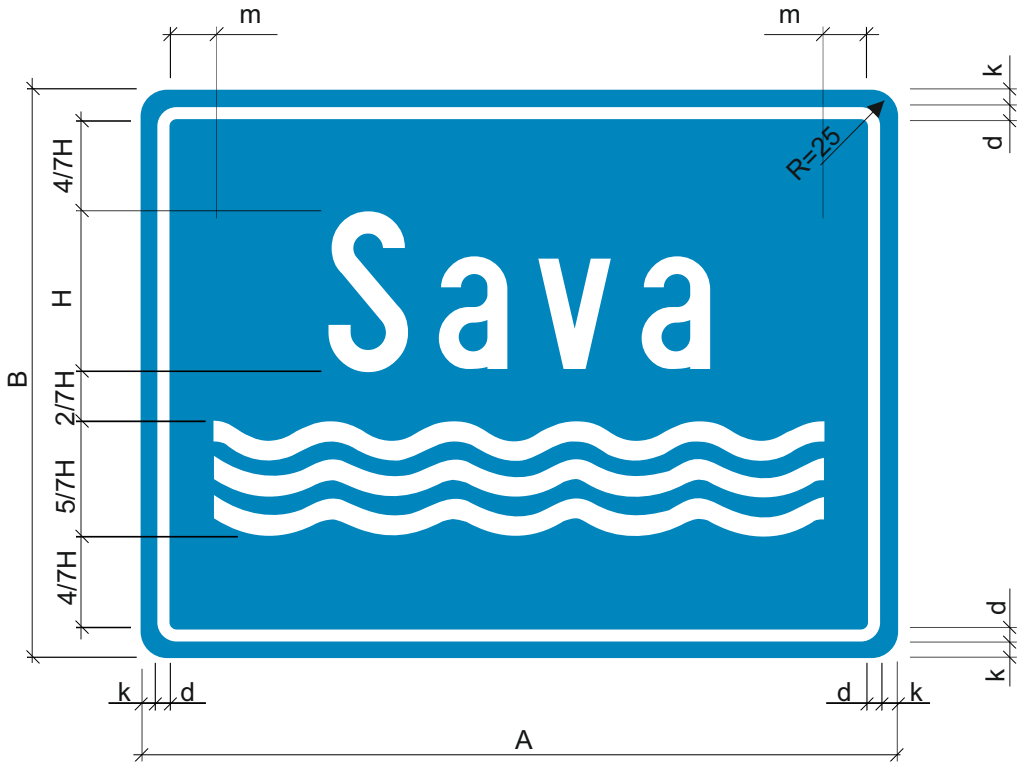

Posebne odredbe:

- Za ispisivanje natpisa upotrebljava se usko pismo prema odredbama hrvatskog tehničkog pisma.
- Mjere za konstrukciju dane su u tablici.

Dimenzije	Visina slova H 21, 28 cm
d širina okvira	1/7 H
k širina ruba	1/7 H
m bočni razmak	3/7 H
o gornji i donji razmak	3/7H
A širina znaka	100, 150 (PROMJENLJIVO)
B visina znaka	75, 116

Oznaka prometnog znaka: C73

Značenje prometnog znaka: Tunel

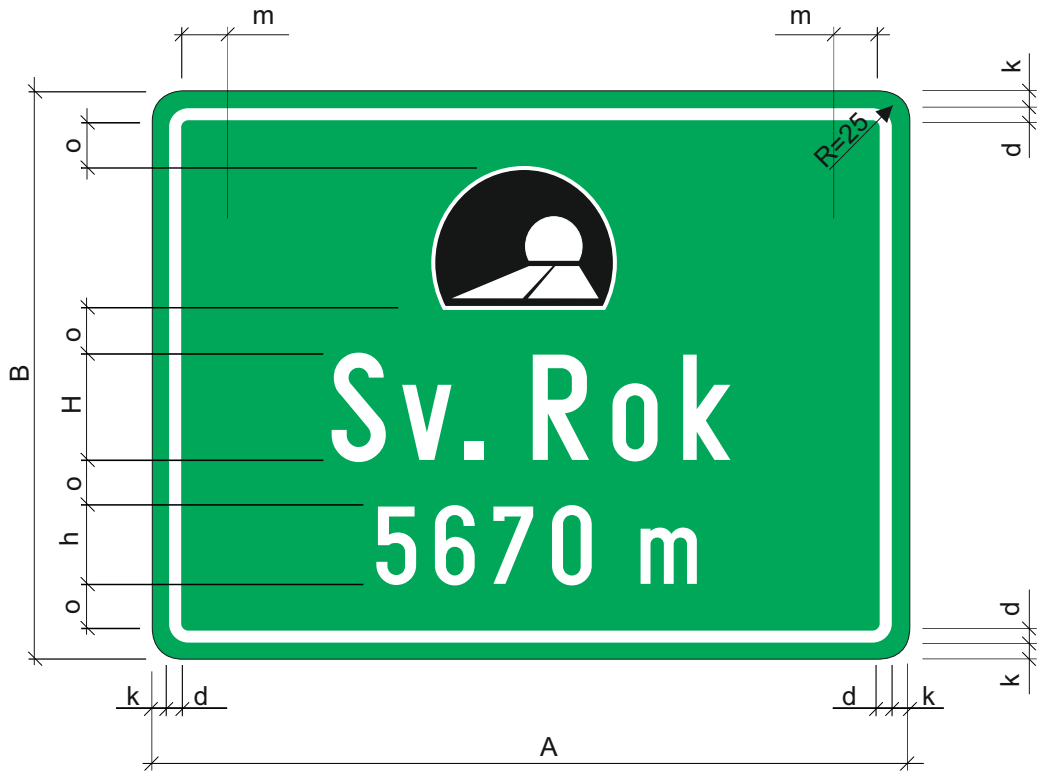

Posebne odredbe:

- Za ispisivanje natpisa upotrebljava se usko pismo prema odredbama hrvatskog tehničkog pisma.
- Boja podloge znaka određuje se prema vrsti ceste na koju se znak postavlja.
- Mjere za konstrukciju dane su u tablici.

Dimenzije		Visina slova H 14, 21 cm
d	širina okvira	1/7 H
k	širina ruba	1/7 H
m	bočni razmak	3/7 H
o	gornji i donji razmak	3/7H
A	širina znaka	100, 150 (PROMJENLJIVO)
B	visina znaka	75, 116
h	visina slova	10,5 ; 17,5

Oznaka prometnog znaka: C74

Značenje prometnog znaka: Cestovni objekt

Posebne odredbe:

- Za ispisivanje natpisa upotrebljava se usko pismo prema odredbama hrvatskog tehničkog pisma.
- Boja podloge znaka određuje se prema vrsti ceste na koju se znak postavlja.
- Mjere za konstrukciju dane su u tablici.

Dimenzije	Visina slova H 14, 21 cm
d širina okvira	1/7 H
k širina ruba	1/7 H
m bočni razmak	3/7 H
o gornji i donji razmak	4/7H
A širina znaka	100, 150 (PROMJENLJIVO)
B visina znaka	75, 116
h visina slova	10,5 ; 17,5

Oznaka prometnog znaka: C75

Značenje prometnog znaka: Cestovni objekt

Posebne odredbe:

- Za ispisivanje natpisa upotrebljava se usko pismo prema odredbama hrvatskog tehničkog pisma.
- Boja podloge znaka određuje se prema vrsti ceste na koju se znak postavlja.
- Mjere za konstrukciju dane su u tablici.

Dimenzije		Visina slova H 10.5, 14 cm
d	širina okvira	1/7 H
k	širina ruba	1/7 H
m	bočni razmak	3/7 H
o	gornji i donji razmak	4/7H
A	širina znaka	100, 150 (PROMJENJIVO)
B	visina znaka	75, 116
h	visina simbola	11/7H

Oznaka prometnog znaka: C76

Značenje prometnog znaka: Naselje

Posebne odredbe:

- Za ispisivanje natpisa upotrebljava se usko pismo prema odredbama hrvatskog tehničkog pisma.
- Mjere za konstrukciju dane su u tablici.

Dimenzije		Visina slova H 21, 28 cm
d	širina okvira	2, 3
k	širina ruba	2, 3
m	bočni razmak	3/7 H
o	gornji i donji razmak	1/2H
A	širina znaka	120, 160 (PROMJENJIVO)
B	visina znaka	50, 75

Oznaka prometnog znaka: C77

Značenje prometnog znaka: Završetak naselja

Posebne odredbe:

- Za ispisivanje natpisa upotrebljava se usko pismo prema odredbama hrvatskog tehničkog pisma.
- Mjere za konstrukciju dane su u tablici.

Dimenzije		Visina slova H 21, 28 cm
d	širina okvira	2, 3
k	širina ruba	2, 3
m	bočni razmak	3/7 H
o	gornji i donji razmak	1/2H
A	širina znaka	120, 160 (PROMJENJIVO)
B	visina znaka	50, 75

Oznaka prometnog znaka: C78

Značenje prometnog znaka: Putokaz

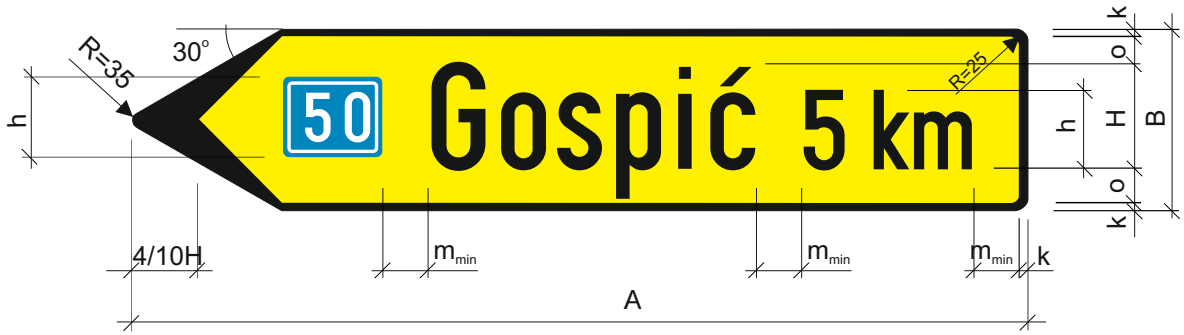

Posebne odredbe:

- Za ispisivanje natpisa upotrebljava se usko pismo prema odredbama hrvatskog tehničkog pisma.
- Mjere za konstrukciju dane su u tablici.

Dimenzije		Visina slova H 14, 21 cm
k	širina ruba	1/14 H
m, m_{min}	bočni razmak	2/7 H
o	gornji i donji razmak	2/7 H
A	širina znaka	*PROMJENJIVO (PREMA PRILOGU 1 NA STRANICI 00)*
B	visina znaka	
h	visina slova	10,5; 14

Oznaka prometnog znaka: C78-1

Značenje prometnog znaka: Putokaz

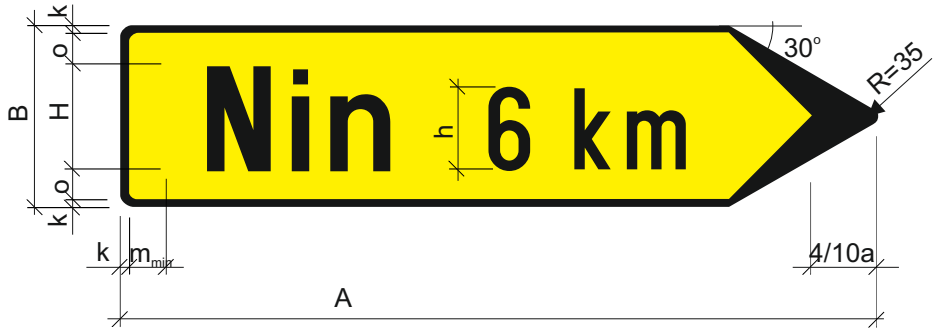

Posebne odredbe:

- Za ispisivanje natpisa upotrebljava se usko pismo prema odredbama hrvatskog tehničkog pisma.
- Mjere za konstrukciju dane su u tablici.

Dimenzije		Visina slova H 14, 21 cm
k	širina ruba	1/14 H
m, m_{min}	bočni razmak	2/7 H
o	gornji i donji razmak	2/7 H
A	širina znaka	*PROMJENJIVO (PREMA PRILOGU 1 NA STRANICI 00)*
B	visina znaka	
h	visina slova	10,5; 14

Oznaka prometnog znaka: C79

Značenje prometnog znaka: Putokaz za bicikliste

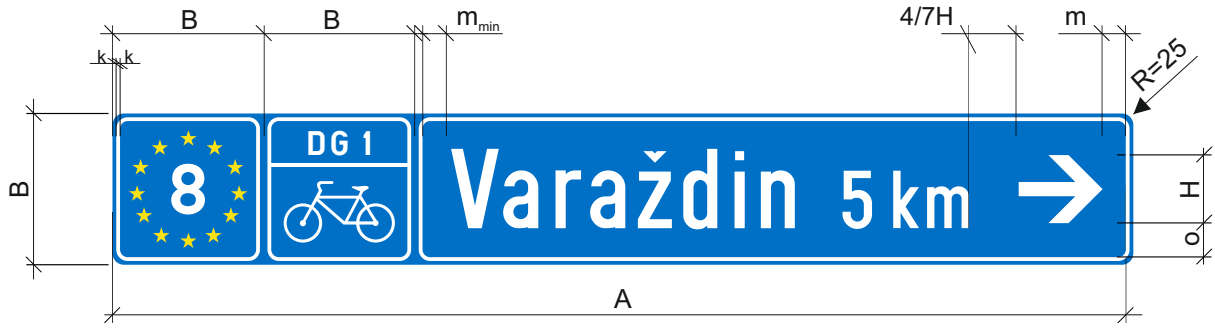

Posebne odredbe:

- Za ispisivanje natpisa upotrebljava se usko pismo prema odredbama hrvatskog tehničkog pisma.
- Mjere za konstrukciju dane su u tablici.

Dimenzije		Visina slova H 10,5 cm
k	širina ruba	1/4 B
m, m_{min}	bočni razmak	2/7 H
o	gornji i donji razmak	3/7 H
A	širina znaka	*PROMJENJIVO*
B	visina znaka	20 cm
h	visina slova	10,5

Oznaka prometnog znaka: C80

Značenje prometnog znaka: Putokaz za zračnu luku

Posebne odredbe:

- Za ispisivanje natpisa upotrebljava se usko pismo prema odredbama hrvatskog tehničkog pisma.
- Mjere za konstrukciju dane su u tablici.

Dimenzije	Visina slova H 10,5 cm
k širina ruba	1/14 H
o gornji i donji razmak	3/7 H
A širina znaka	*PROMJENJIVO (PREMA PRILOGU 1 NA STRANICI 00)*
B visina znaka	

Oznaka prometnog znaka: C81

Značenje prometnog znaka: Putokaz za autocestu ili brzu cestu

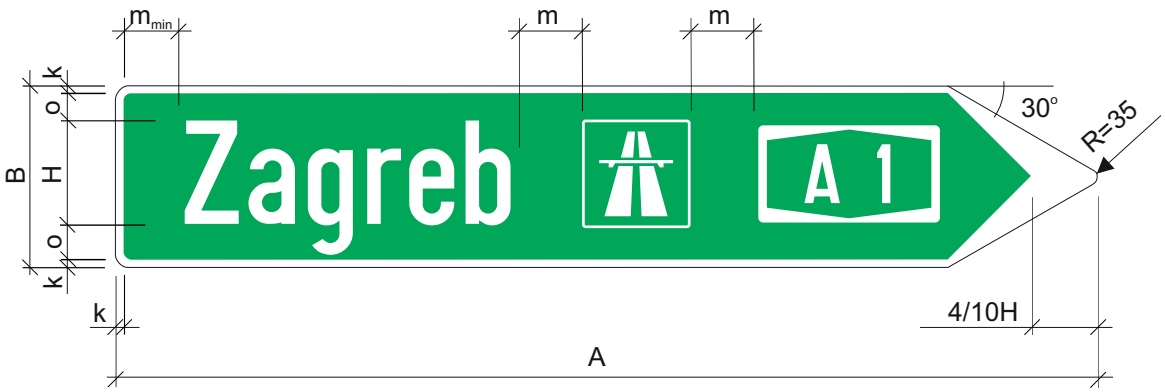

Posebne odredbe:

- Za ispisivanje natpisa upotrebljava se usko pismo prema odredbama hrvatskog tehničkog pisma.
- Mjere za konstrukciju dane su u tablici.

Dimenzije		Visina slova H 14, 21 cm
k	širina ruba	1/14 H
m, m_{min}	bočni razmak	2/7 H
o	gornji i donji razmak	2/7 H
A	širina znaka	*PROMJENJIVO (PREMA PRILOGU 1 NA STRANICI 00)*
B	visina znaka	
h	visina slova	10,5; 14

Oznaka prometnog znaka: C81-1

Značenje prometnog znaka: Putokaz za autocestu ili brzu cestu

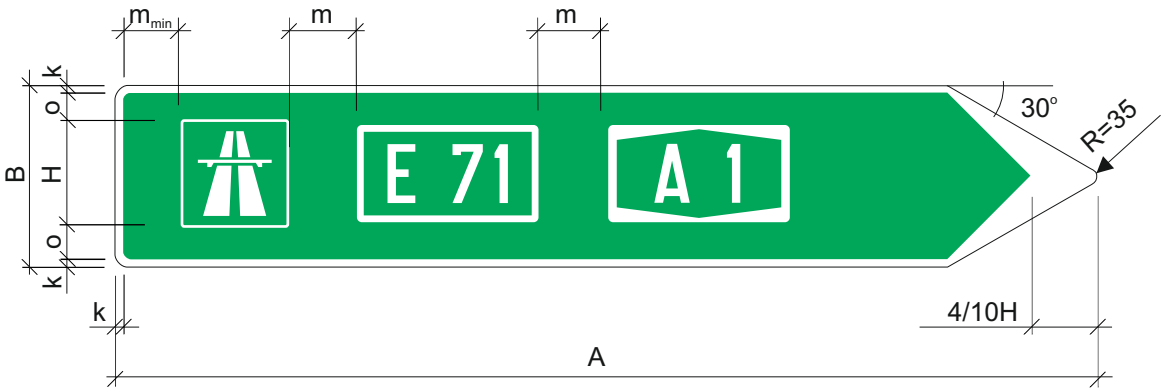

Posebne odredbe:

- Za ispisivanje natpisa upotrebljava se usko pismo prema odredbama hrvatskog tehničkog pisma.
- Mjere za konstrukciju dane su u tablici.

Dimenzije		Visina slova H 14, 21 cm
k	širina ruba	1/14 H
m, m_{min}	bočni razmak	2/7 H
o	gornji i donji razmak	2/7 H
A	širina znaka	*PROMJENJIVO (PREMA PRILOGU 1 NA STRANICI 00)*
B	visina znaka	
h	visina slova	10,5; 14

Oznaka prometnog znaka: C82

Značenje prometnog znaka: Putokazna ploča na odmorištu

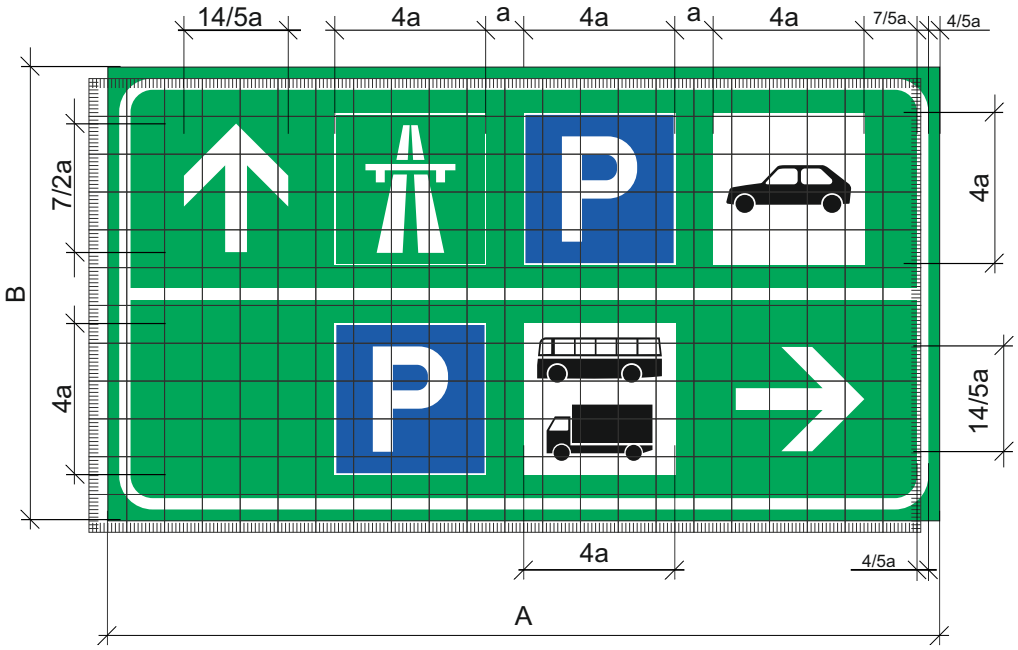

a = 10 cm

A = 22 a

B = 12a

Oznaka prometnog znaka: C83

Značenje prometnog znaka: Prestrojavanje vozila

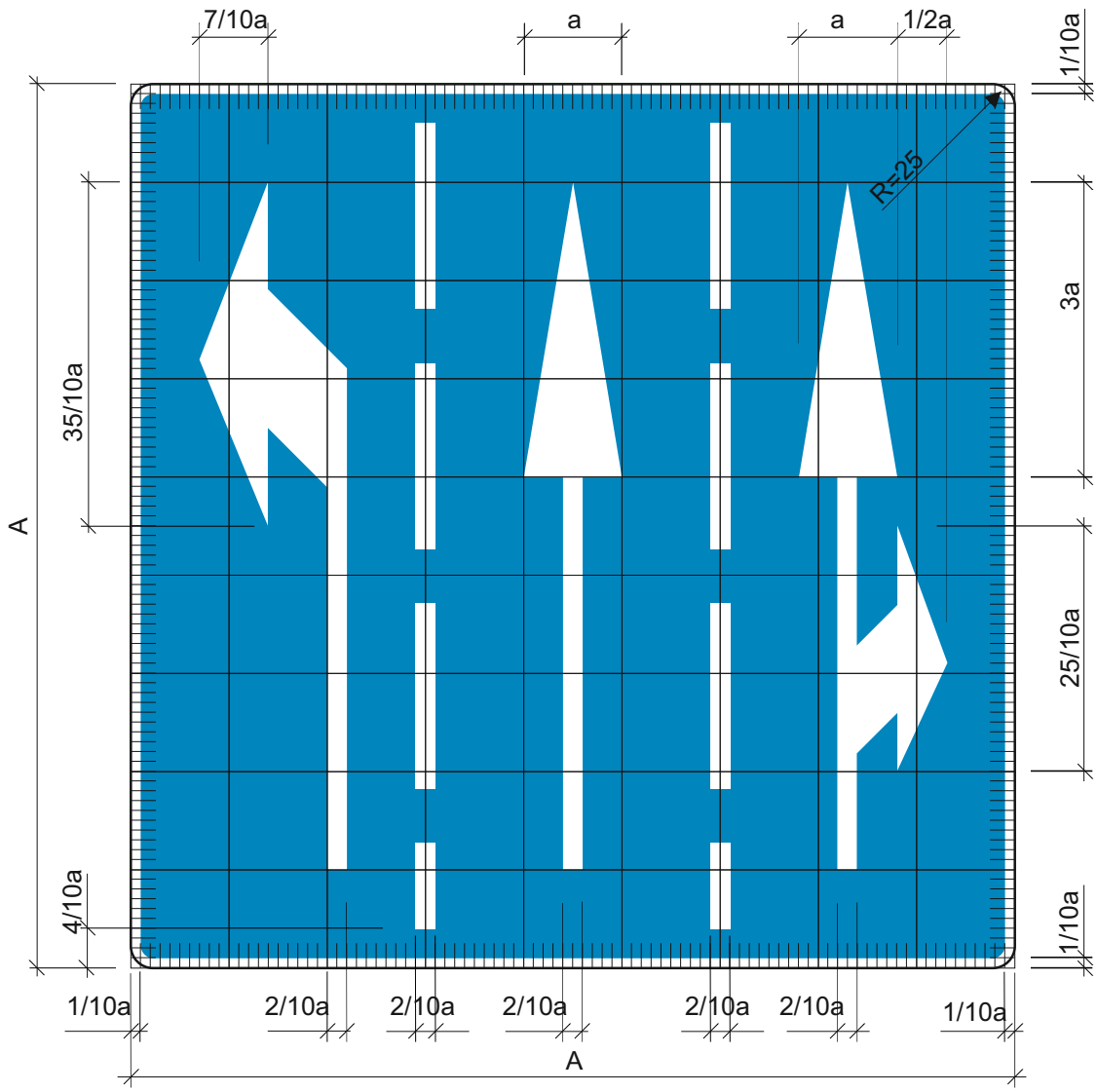

A = 10 a

a = 9, 6, 4 cm

Posebne odredbe:

- Raspored strelica i broj polja na znaku mora odgovarati stvarnome stanju na cesti.

Oznaka prometnog znaka: C83-1

Značenje prometnog znaka: Prestrojavanje vozila s nazivima naseljenih mjesta

Posebne odredbe:

- Za ispisivanje natpisa koristi se pismo prema odredbama hrvatskog tehničkog pisma.
- Mjere za konstrukciju dane su u tablici.
- Visina slova H = 14 cm koristi se na prometnicama sa brzinom do 60 km/h, H = 17,5 cm na prometnicama sa brzinom do 80 km/h i H = 21 cm na prometnicama s brzinama većim od 80 km/h.
- Uz svaki smjer mogu se ispisati nazivi najviše dva cilja. Naziv najudaljenijeg cillja ispisuje se uvijek na vrhu.
- Poslije izračunavanja stvarnih mjera znaka (u mm) vrijednosti za A i B zaokružuju se na prvu veću vrijednost na najbližih 100 mm.

Ostali elementi:

- Strelice - mjere za izvođenje strelice dane su na slici.

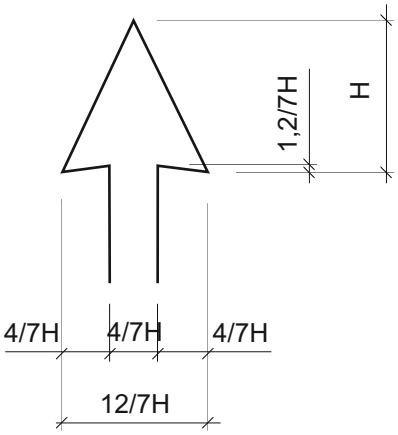

Dimenzije		Visina slova H (14, 17,5 i 21 cm)
d	širina okvira	1/7 H
k	širina ruba	1/7 H
m	bočni razmak	6/7 H
o	gornji i donji razmak	4/7 H
r	radijus zaobljenja	2/7H
i	razmak između redova	4/7 H

Oznaka prometnog znaka: C83-2

Značenje prometnog znaka: Prestrojavanje vozila ispred obilježene biciklističke staze

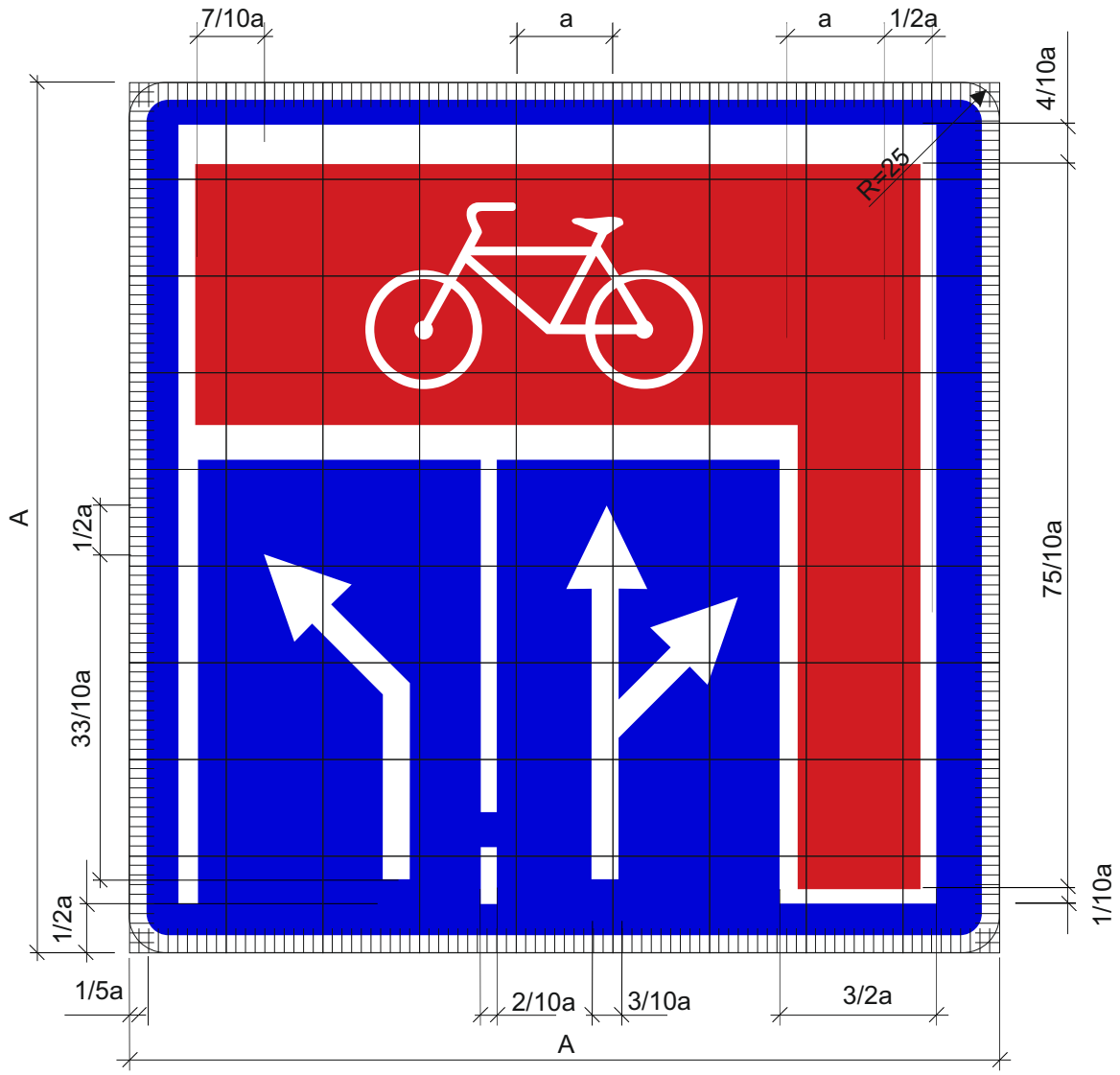

A = 10 a

a = 9, 6, 4 cm

Oznaka prometnog znaka: C84

Značenje prometnog znaka: Otvaranje prometne trake za vozila javnog prijevoza putnika

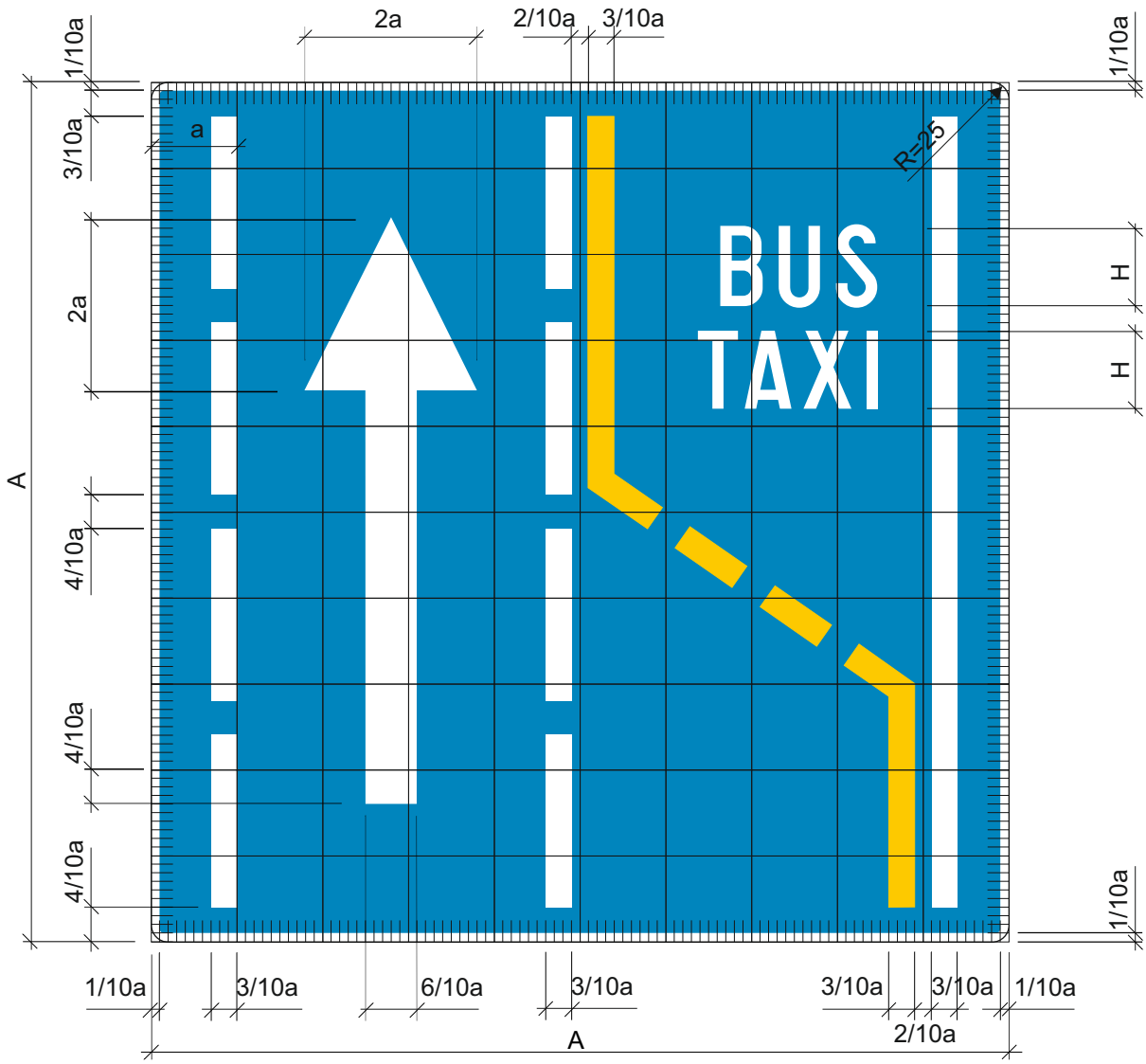

A = 10 a

a = 9, 6, 4 cm

Posebne odredbe:

- Za ispisivanje natpisa upotrebljava se usko pismo prema odredbama hrvatskog tehničkog pisma.
- Visina slova mora iznositi (u mm):

A	=	900	600	400
H	=	70	49	31,5

Oznaka prometnog znaka: C85

Značenje prometnog znaka: Zatvaranje prometne trake za vozila prijevoza putnika

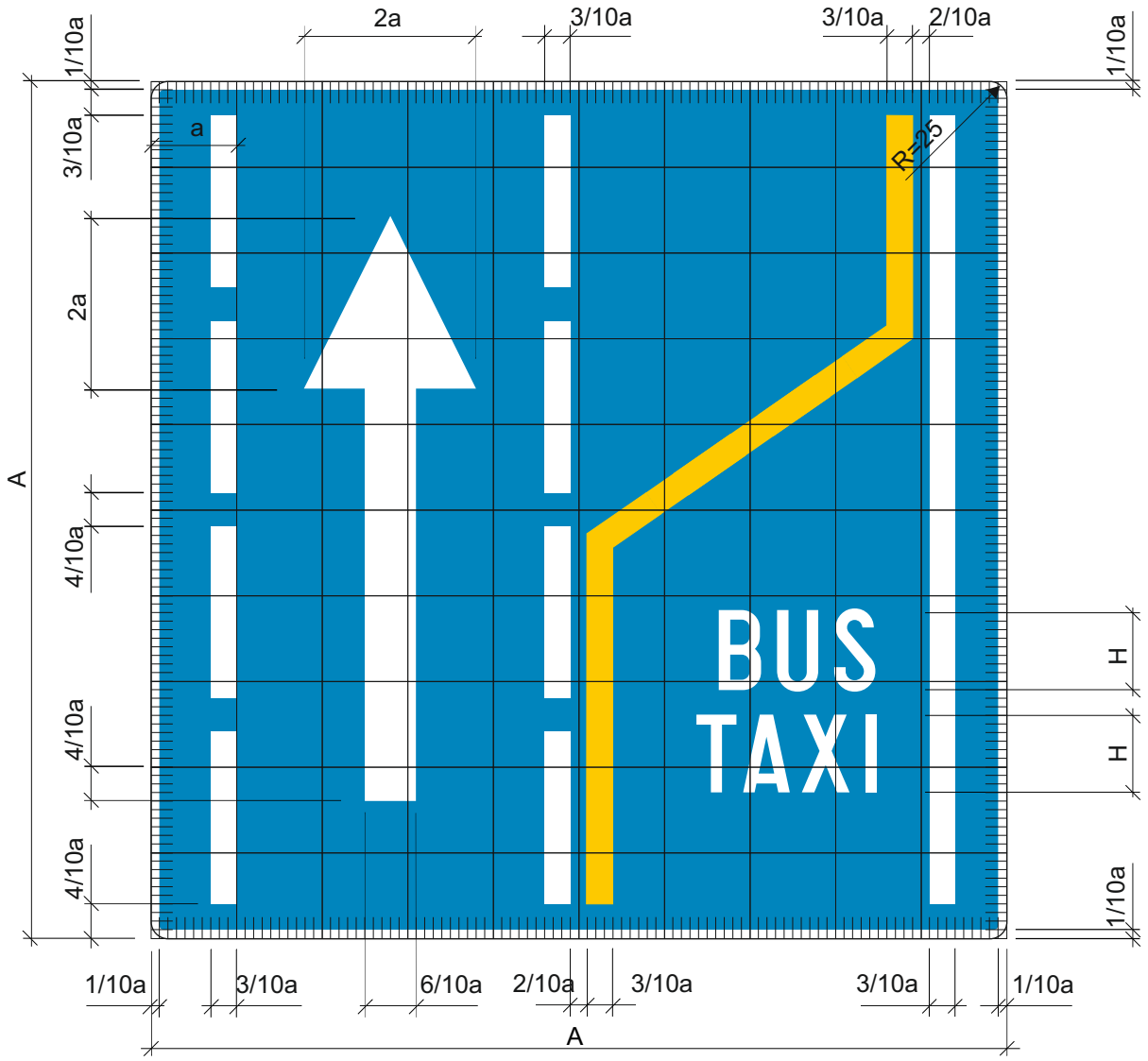

A = 10 a

a = 9, 6, 4 cm

Posebne odredbe:

- Za ispisivanje natpisa upotrebljava se pismo prema odredbama hrvatskog tehničkog pisma.
- Visina slova mora iznositi (u mm):

A	=	900	600	400
H	=	70	49	31,5

Oznaka prometnog znaka: C86

Značenje prometnog znaka: Prometna traka za vozila javnog prijevoza putnika

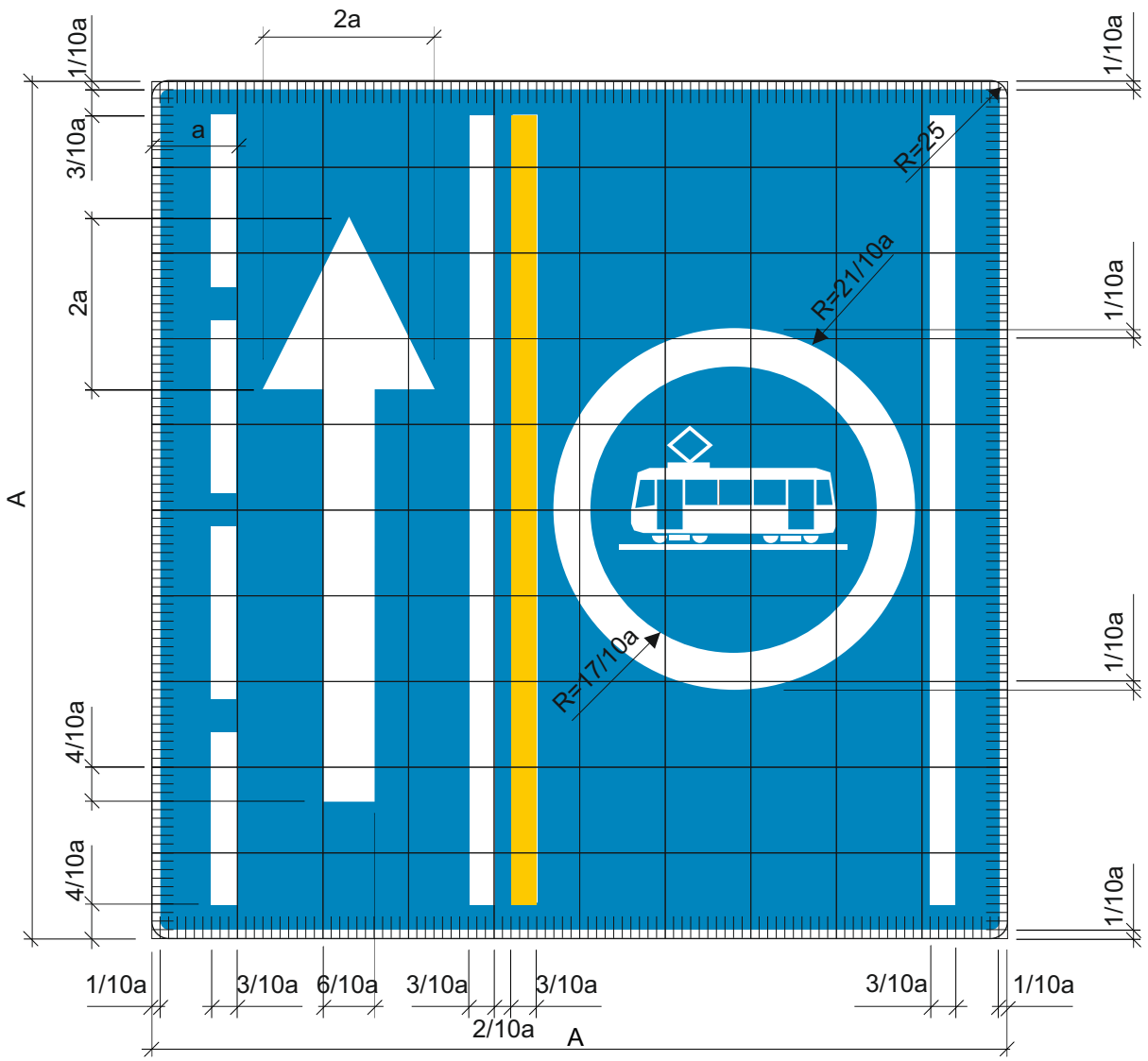

A = 10 a

a = 12, 9, 6, 4 cm

Oznaka prometnog znaka: C87

Značenje prometnog znaka: Otvaranje prometnog traka

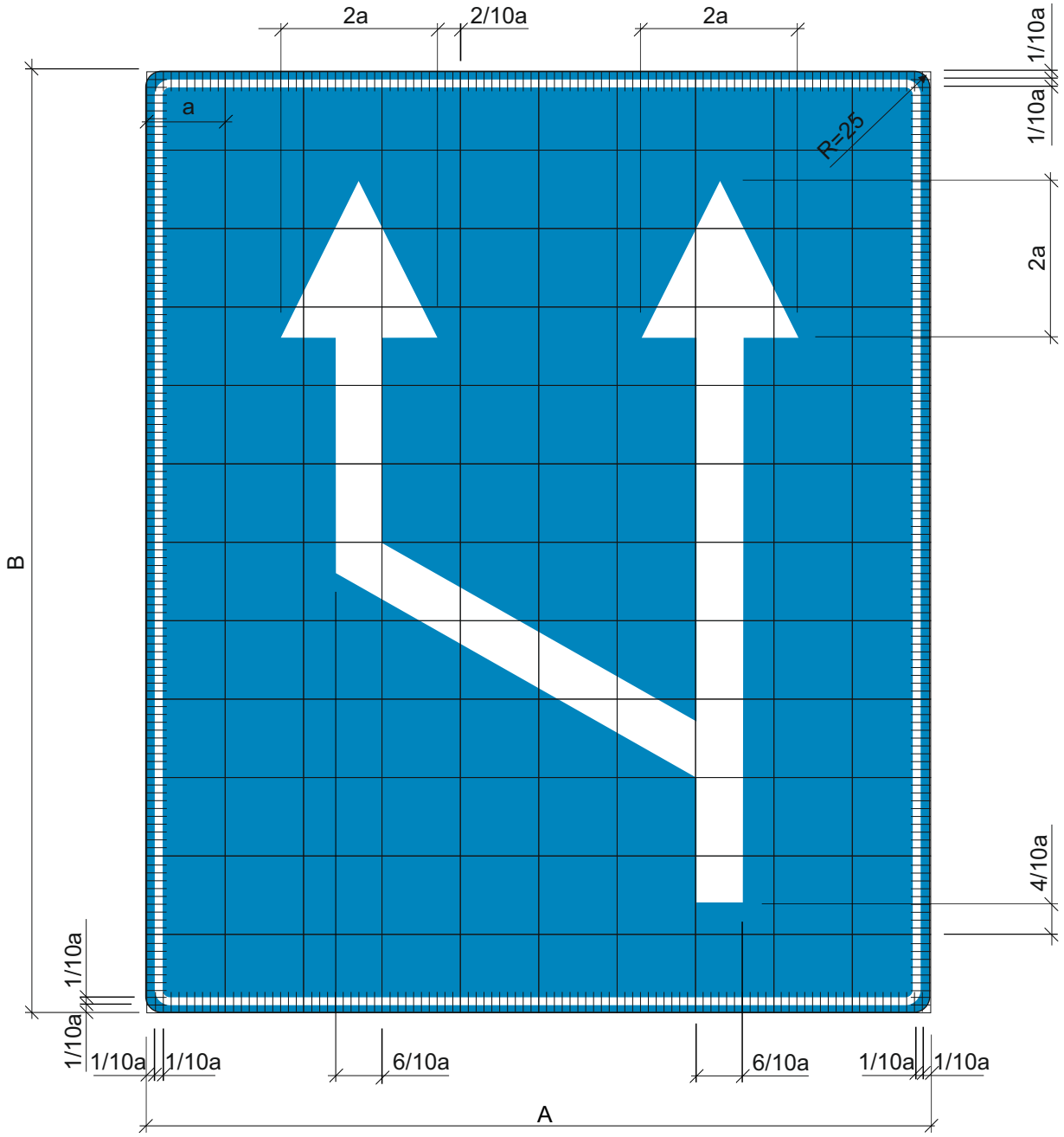

A = 10a

B = 6/5a

a =12, 9, 6, 4 cm

Oznaka prometnog znaka: C88

Značenje prometnog znaka: Zatvaranje prometnog traka

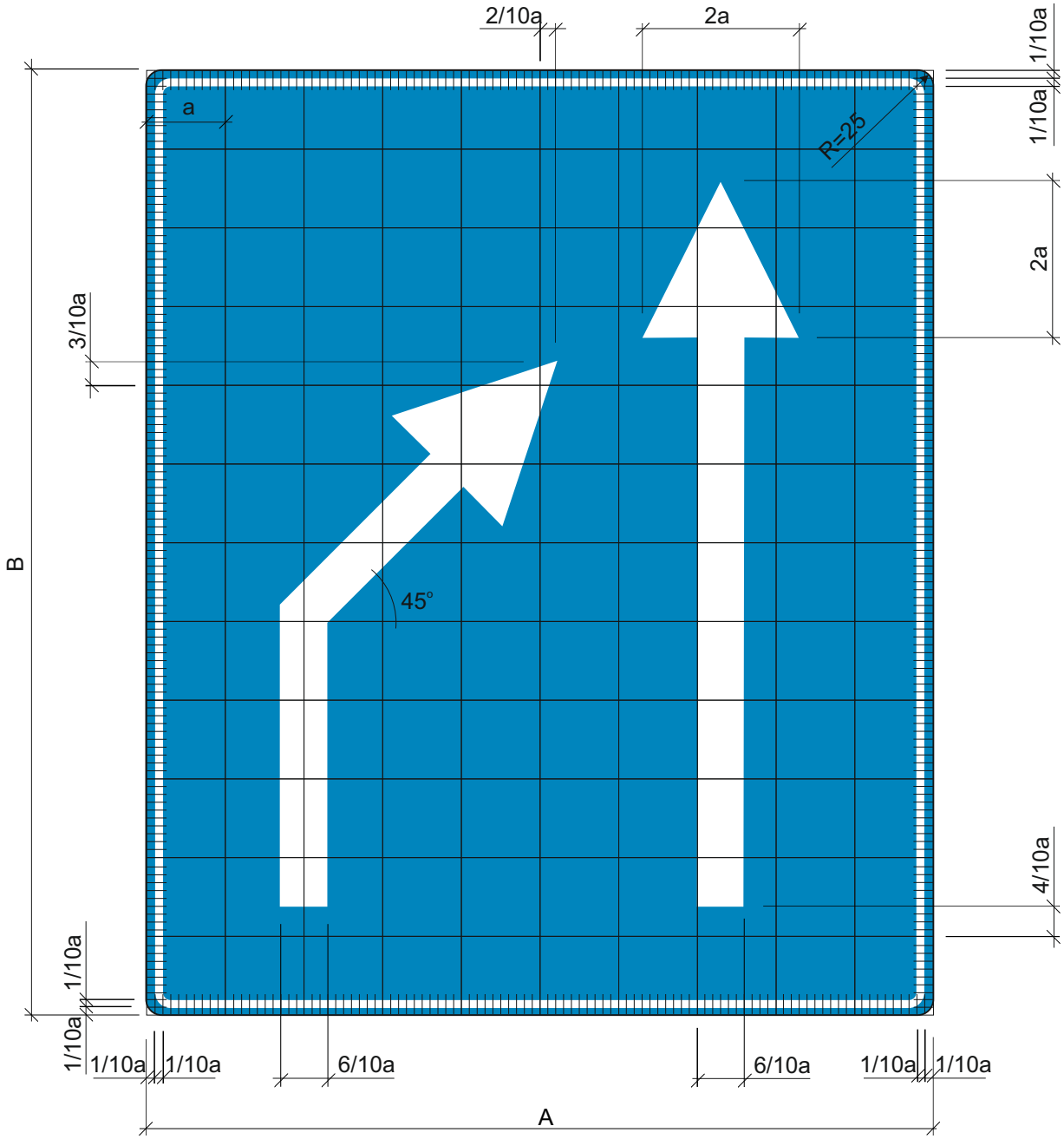

A = 10a

B = 6/5a

a =12, 9, 6, 4 cm

Oznaka prometnog znaka: C89

Značenje prometnog znaka: Početak prometne trake za spora vozila

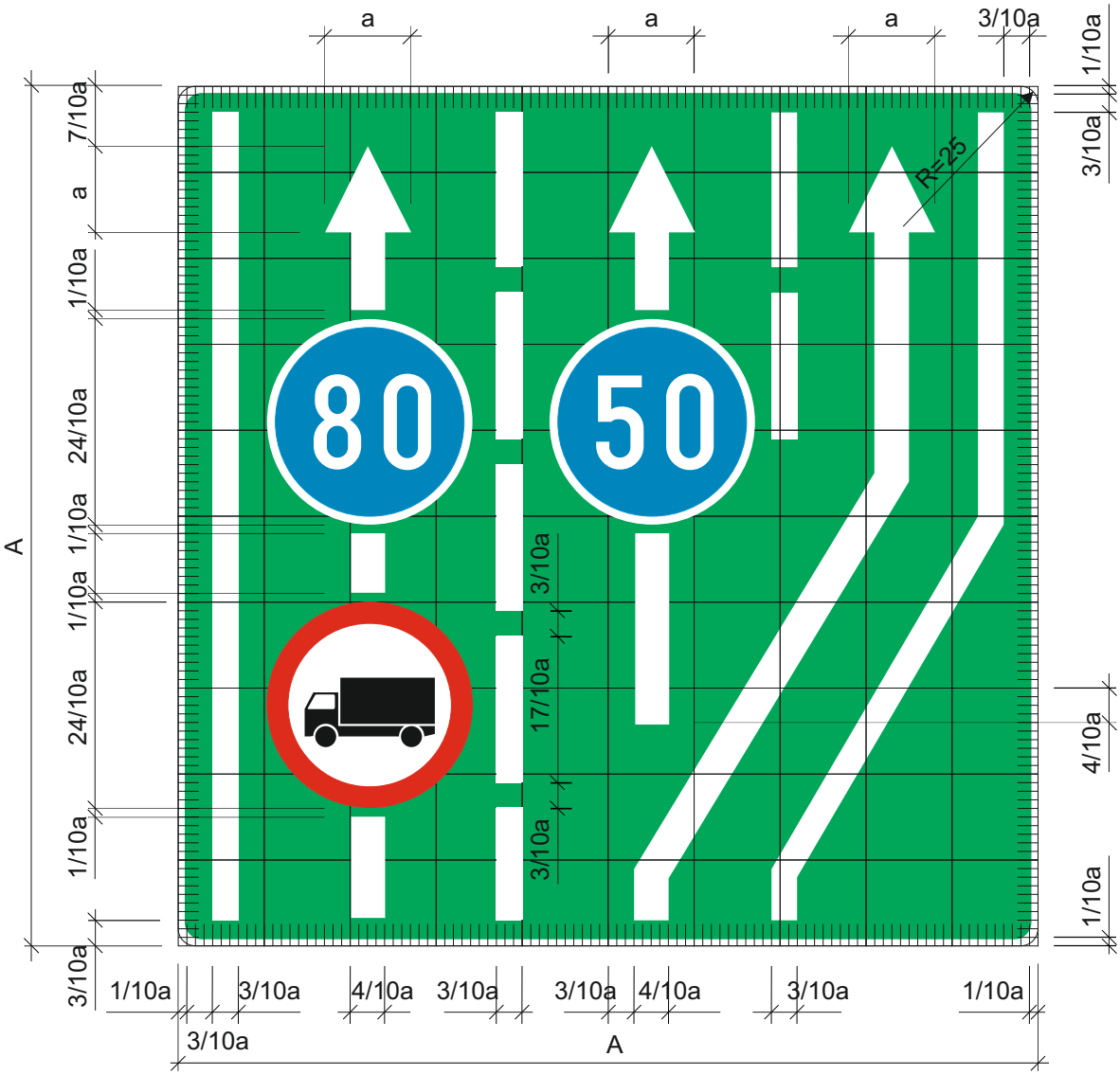

A = 10 a

a = 15, 12, 9 cm

Oznaka prometnog znaka: C90

Značenje prometnog znaka: Završetak prometne trake za spora vozila

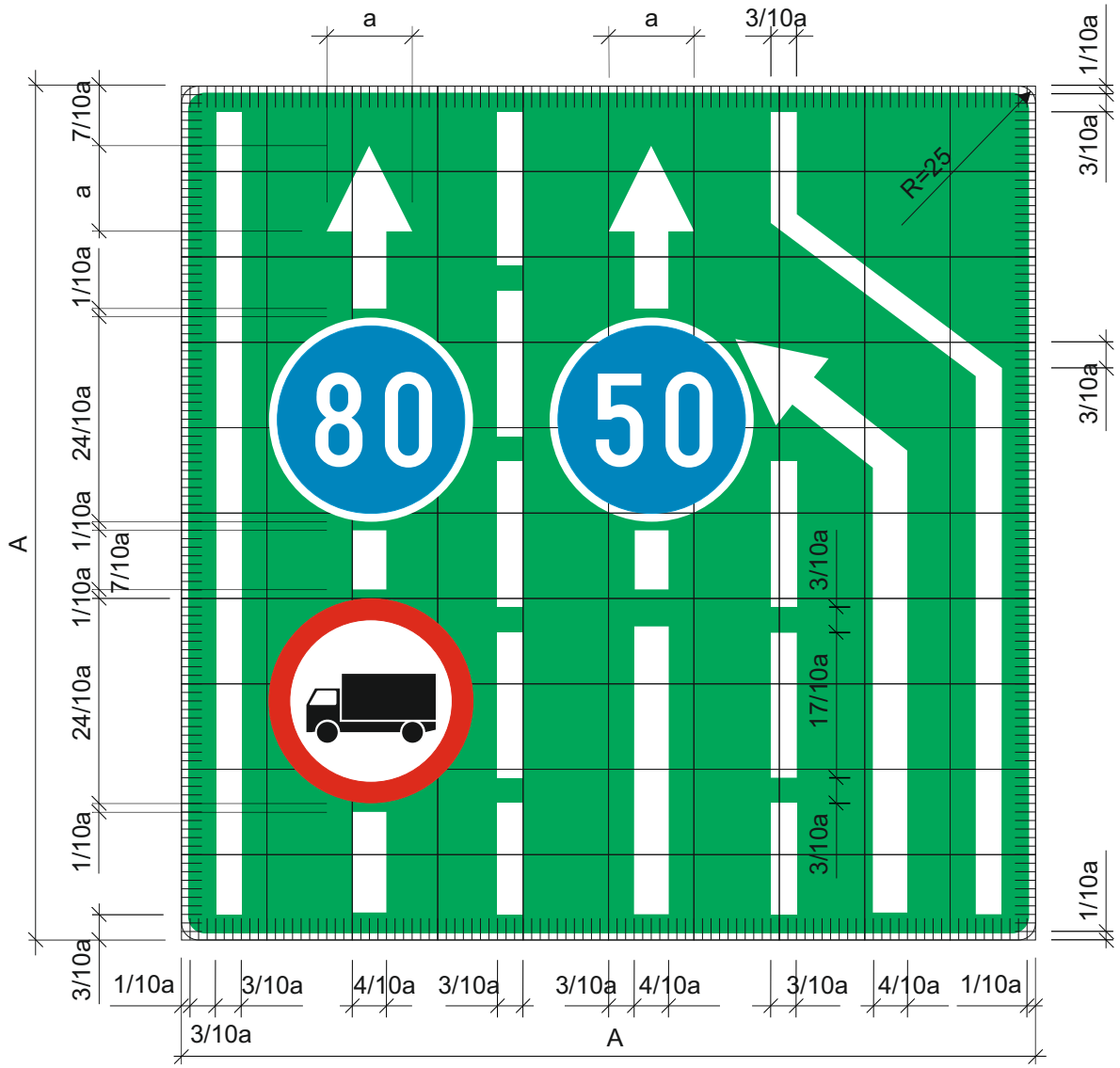

A = 10 a

a = 15, 12, 9 cm

Oznaka prometnog znaka: C91

Značenje prometnog znaka: Izlaz sa sutoceste ili brze ceste

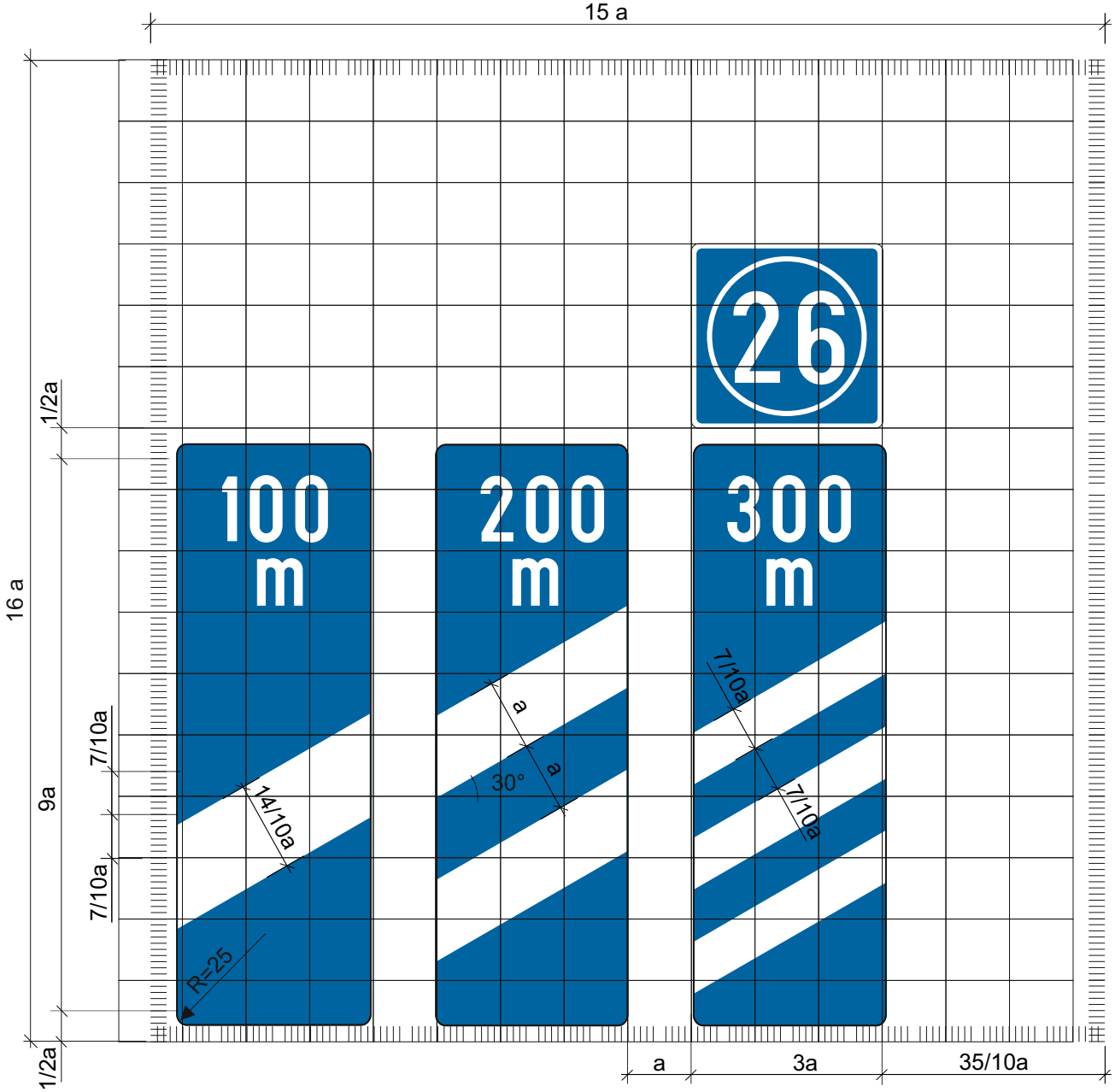

a = 15 cm

Oznaka prometnog znaka: C92

Značenje prometnog znaka: Ploča za označavanje izlaza

a = 15 cm

H=17,5 cm

Oznaka prometnog znaka: C93

Značenje prometnog znaka: Odmorište

Posebne odredbe:

- Za ispisivanje natpisa koristi se usko pismo prema odredbama hrvatskog tehničkog pisma.
- Mjere za konstrukciju dane su u tablici.
- Visina slova iznosi H = 28 cm i h = 21 cm
- Poslije izračunavanja stvarnih mjera znaka (u mm) vrijednosti za A i B zaokružuju se na prvu veću vrijednost na najbližih 100 mm.
- Vrsta i broj usluga ovis o odmorištu.
- U istom redu znaka može biti najviše tri simbola.

Oznaka prometnog znaka: C93-1

Značenje prometnog znaka: Odmorište

Posebne odredbe:

- Za ispisivanje natpisa koristi se usko pismo prema odredbama hrvatskog tehničkog pisma.
- Mjere za konstrukciju dane su u tablici.
- Visina slova H = 28 cm i h = 21 cm
- Poslije izračunavanja stvarnih mjera znaka (u mm) vrijednosti za A i B zaokružuju se na prvu veću vrijednost na najbližih 100 mm.
- U donjem dijelu table namjenjenom za označivanje udaljenosti do sljedećeg objekta umjesto simbola benzinske postaje može biti natpis WC
- Vrsta i broj usluga ovisi o odmorištu.
- U istom redu znaka može biti najviše tri simbola.

Dimenzije	Visina slova H (42 cm)
d širina okvira	1/7 H
k širina ruba	1/7 H
m_{min} bočni razmak	6/7 H
o gornji i donji razmak	5/7 H
o_1 gornji i donji razmak	3/7 H
r radijus zaobljenja	2/7H
i razmak između redova	4/7 H
h visina slova	H - 7
c_1 bočni razmak	5/7 H
z visina i širina simbola	60
z_1 visina i širina simbola	40
i_1 razmak između redova	5/7 H

Oznaka prometnog znaka: C93-2

značenje prometnog znaka: Odmorište

Posebne odredbe:

- Za ispisivanje natpisa koristi se usko pismo prema odredbama hrvatskog tehničkog pisma.
- Mjere za konstrukciju dane su u tablici.
- Visina slova H = 28 cm i h = 21 cm
- Poslije izračunavanja stvarnih mjera znaka (u mm) vrijednosti za A i B zaokružuju se na prvu veću vrijednost na najbližih 100 mm.
- U donjem dijelu table namjenjenom za označivanje udaljenosti do sljedećeg objekta umjesto simbola benzinske postaje može biti natpis WC
- Vrsta i broj usluga ovisi o odmorištu.
- U istom redu znaka može biti najviše tri simbola.

Dimenzije	Visina slova H (42 cm)
d širina okvira	1/7 H
k širina ruba	1/7 H
m_{min} bočni razmak	6/7 H
o gornji i donji razmak	5/7 H
o_1 gornji i donji razmak	3/7 H
r radijus zaobljenja	2/7H
i razmak između redova	4/7 H
h visina slova	H - 7
c_1 bočni razmak	5/7 H
z visina i širina simbola	60
z_1 visina i širina simbola	40
i_1 razmak između redova	5/7 H

Oznaka prometnog znaka: C94

Značenje prometnog znaka: Putokazna ploča za teretna vozila na odmorištu

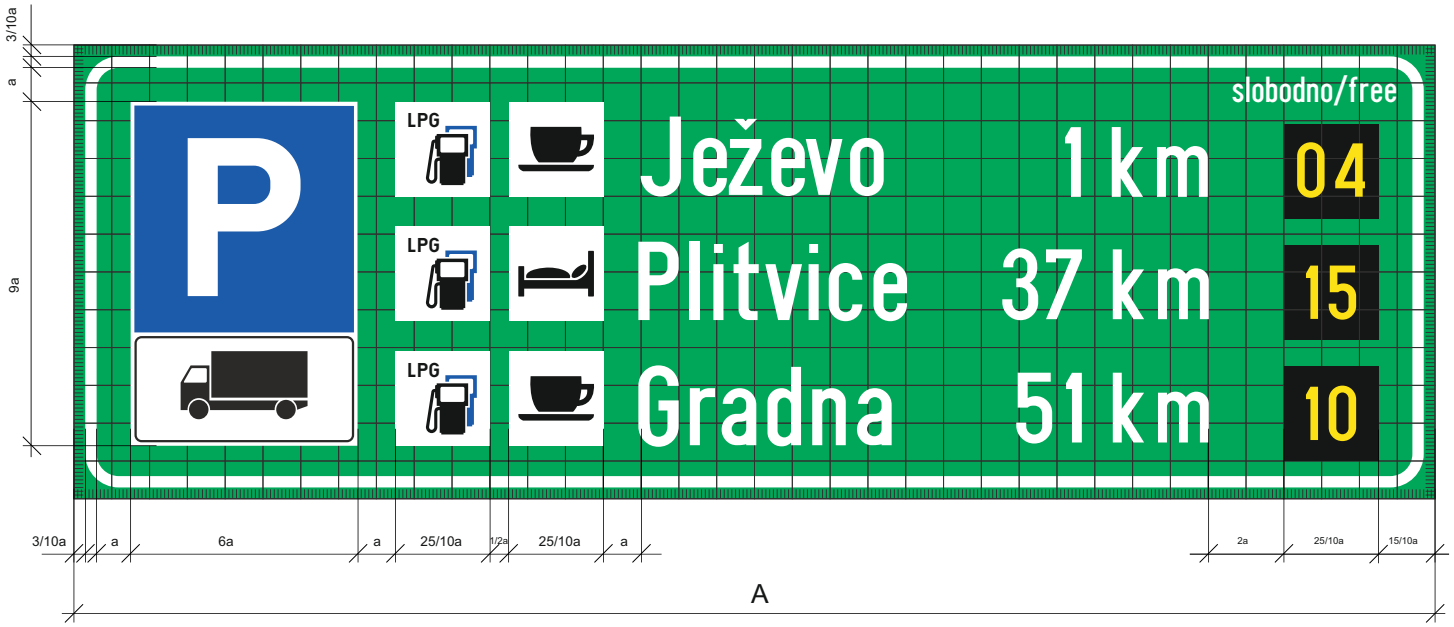

A = 36 a
B = 12 a

a = 10 cm

Visina slova 21cm

Posebne odredbe:
- Za ispisivanje natpisa koristi se pismo prema odredbama hrvatskog tehničkog pisma.

Oznaka prometnog znaka: C95

Značenje prometnog znaka: Zabrana ulaska određenih vrsta vozila na autocestu ili brzu cestu

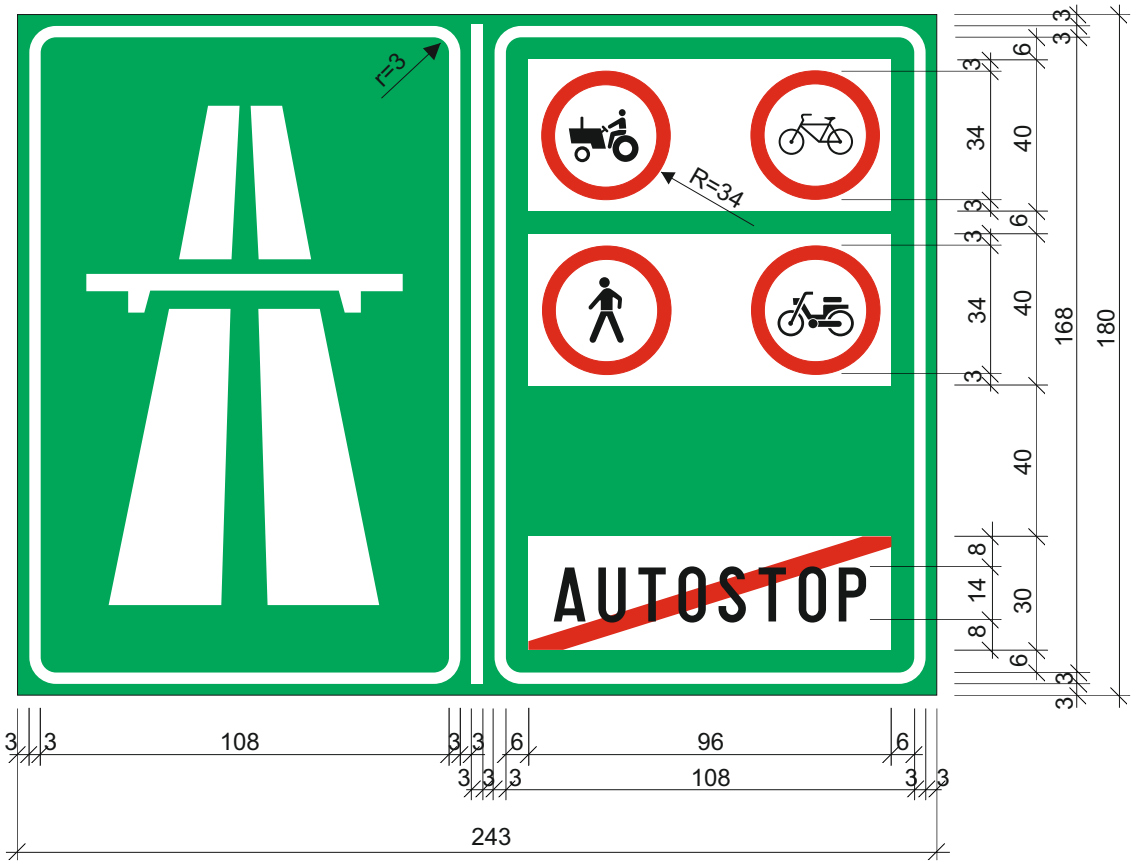

Posebne odredbe:

- Za ispisivanje natpisa koristi se usko pismo prema odredbama hrvatskog tehničkog pisma.

Oznaka prometnog znaka: C96

Značenje prometnog znaka: Cestarina

Posebne odredbe:

- Za ispisivanje natpisa koristi se pismo prema odredbama hrvatske norme HRN 1114.
- Mjere za konstrukciju dane su u tablici.

Dimenzije	Visina slova H = 42 cm
d širina okvira	4,5
k širina ruba	4,5
m bočni razmak	6/7 H
o gornji i donji razmak	5/7 H
r radijus zaobljenja	2/7H
h visina slova	H - 7
i razmak između redova	6/7 H

Oznaka prometnog znaka: C97

Značenje prometnog znaka: Obavijest o naplati cestarine

Posebne odredbe:

- Za ispisivanje natpisa koristi se pismo prema odredbama hrvatske norme HRN 1114.
- Mjere za konstrukciju dane su u tablici.

Boja podloge znaka

- Boja podloge određuje se prema vrsti ceste na kojoj se znak postavlja.

Dimenzije	Visina slova H = 28 cm
d širina okvira	1/7 H
k širina ruba	1/7 H
m bočni razmak	6/7 H
o gornji i donji razmak	5/7 H
r radijus zaobljenja	2/7H
i razmak između redova	4/7H

Oznaka prometnog znaka: C98

Značenje prometnog znaka: Prestrojavanje vozila ispred objekta naplate cestarine

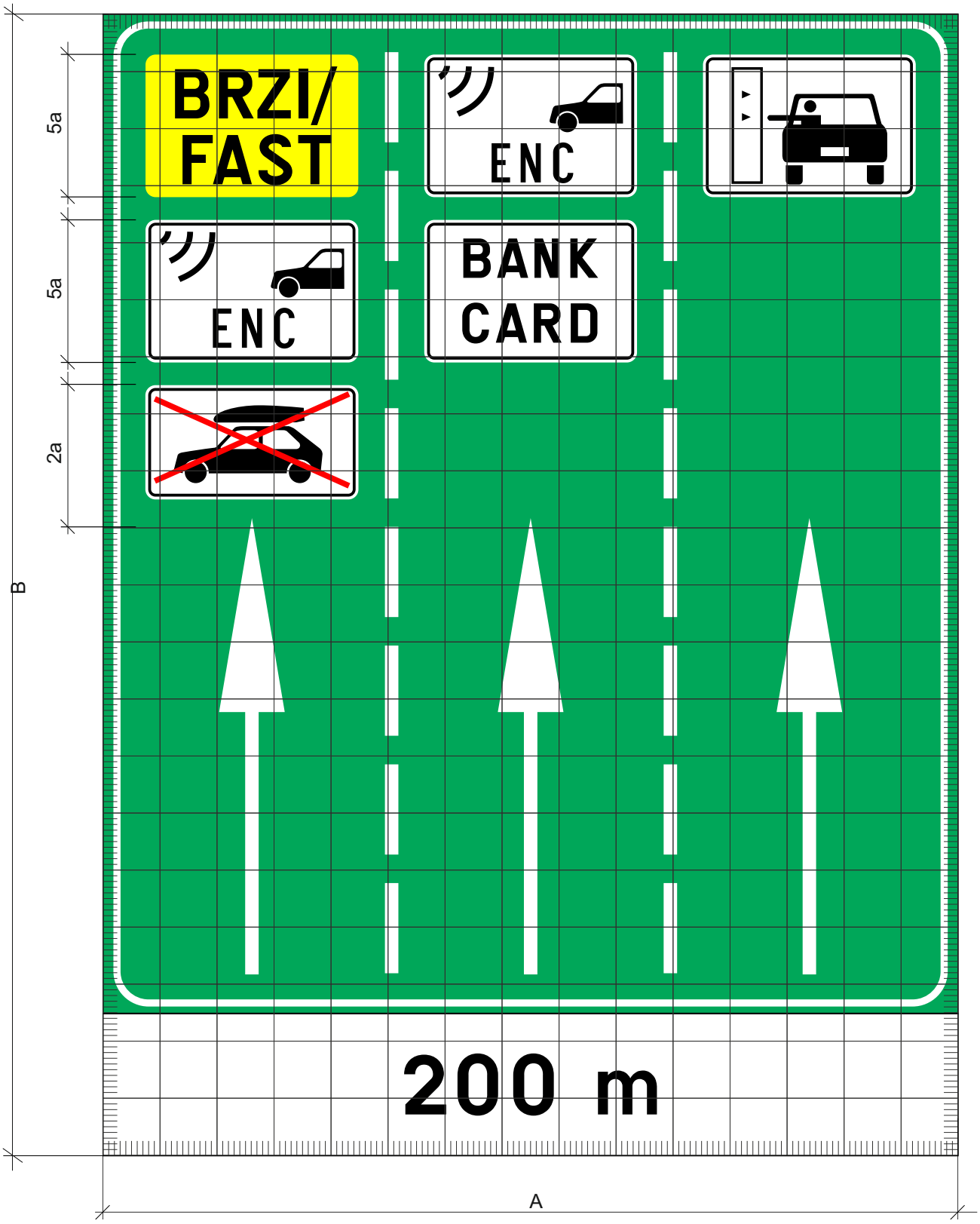

a =10 cm A = 30a B = 40a

Oznaka prometnog znaka: C99

Značenje prometnog znaka: Način plaćanja cestarine

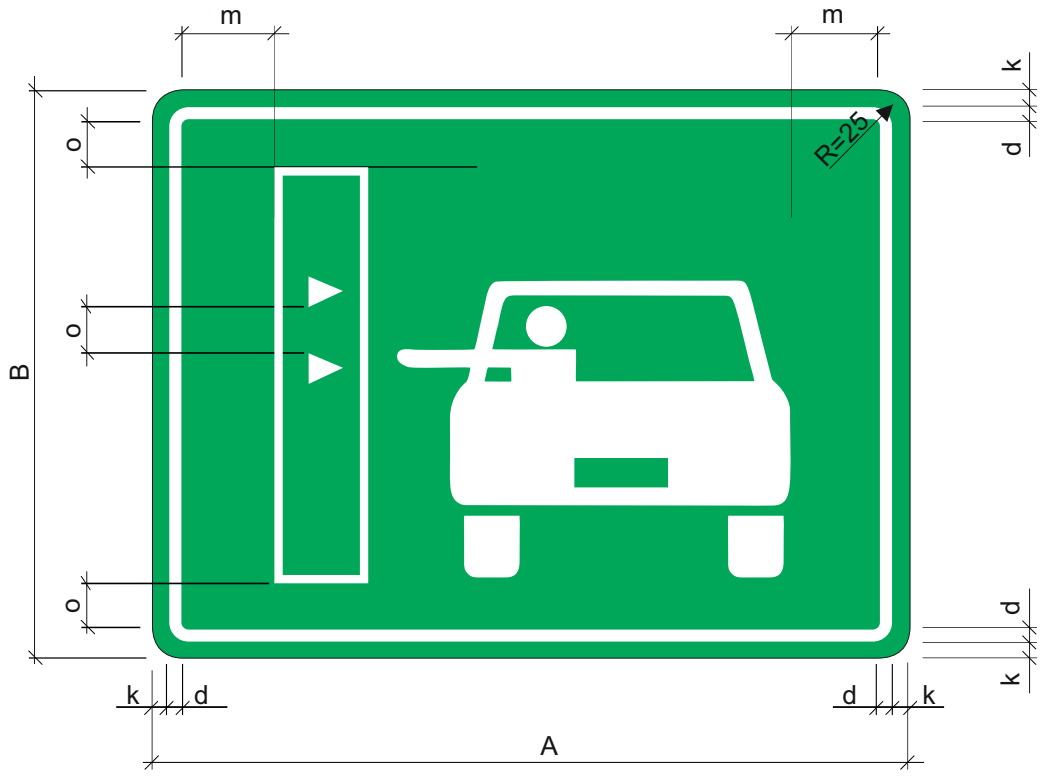

Posebne odredbe:

- Za ispisivanje natpisa upotrebljava se usko pismo prema odredbama HRN 1114.
- Boja podloge znaka određuje se prema vrsti ceste na koju se znak postavlja.
- Mjere za konstrukciju dane su u tablici.

Dimenzije		
d	širina okvira	1/7 H
k	širina ruba	1/7 H
m	bočni razmak	6/7 H
o	gornji i donji razmak	3/7H
A	širina znaka	100, 150 (PROMJENJIVO)
B	visina znaka	75, 116

Oznaka prometnog znaka: C99-1

Značenje prometnog znaka: Način plaćanja cestarine

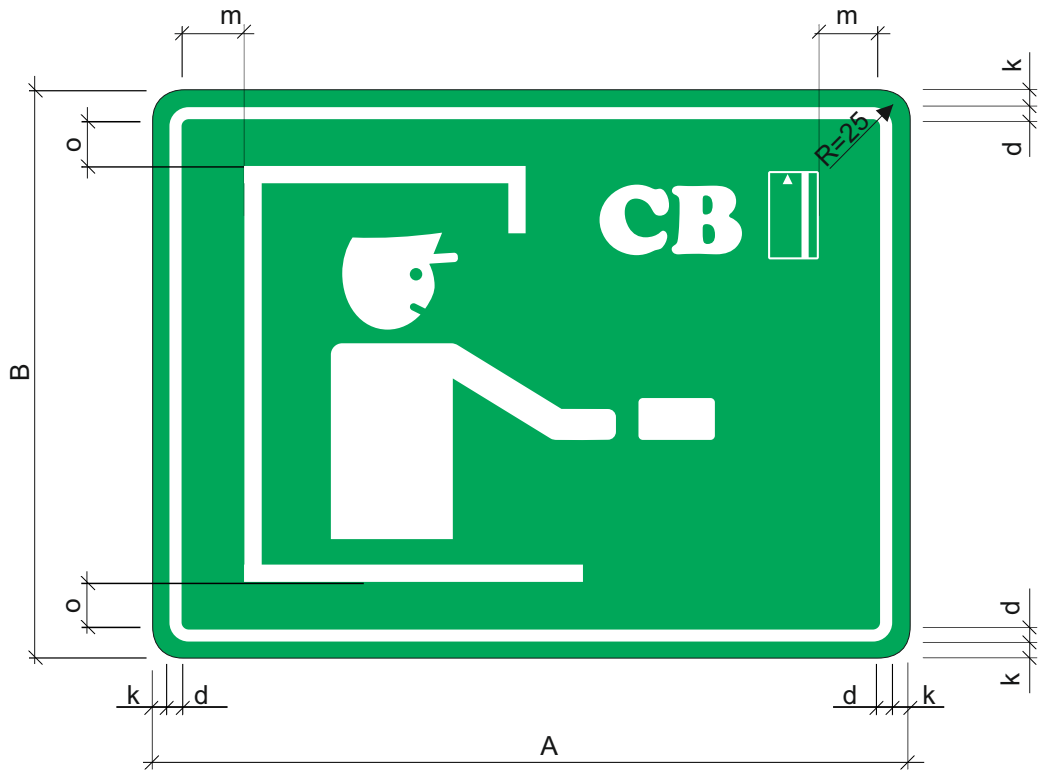

Posebne odredbe:

- Za ispisivanje natpisa upotrebljava se usko pismo prema odredbama HRN 1114.
- Boja podloge znaka određuje se prema vrsti ceste na koju se znak postavlja.
- Mjere za konstrukciju dane su u tablici.

Dimenzije		
d	širina okvira	1/7 H
k	širina ruba	1/7 H
m	bočni razmak	3/7 H
o	gornji i donji razmak	3/7H
A	širina znaka	100, 150 (PROMJENJIVO)
B	visina znaka	75, 116

Oznaka prometnog znaka: C99-2

Značenje prometnog znaka: Način plaćanja cestarine

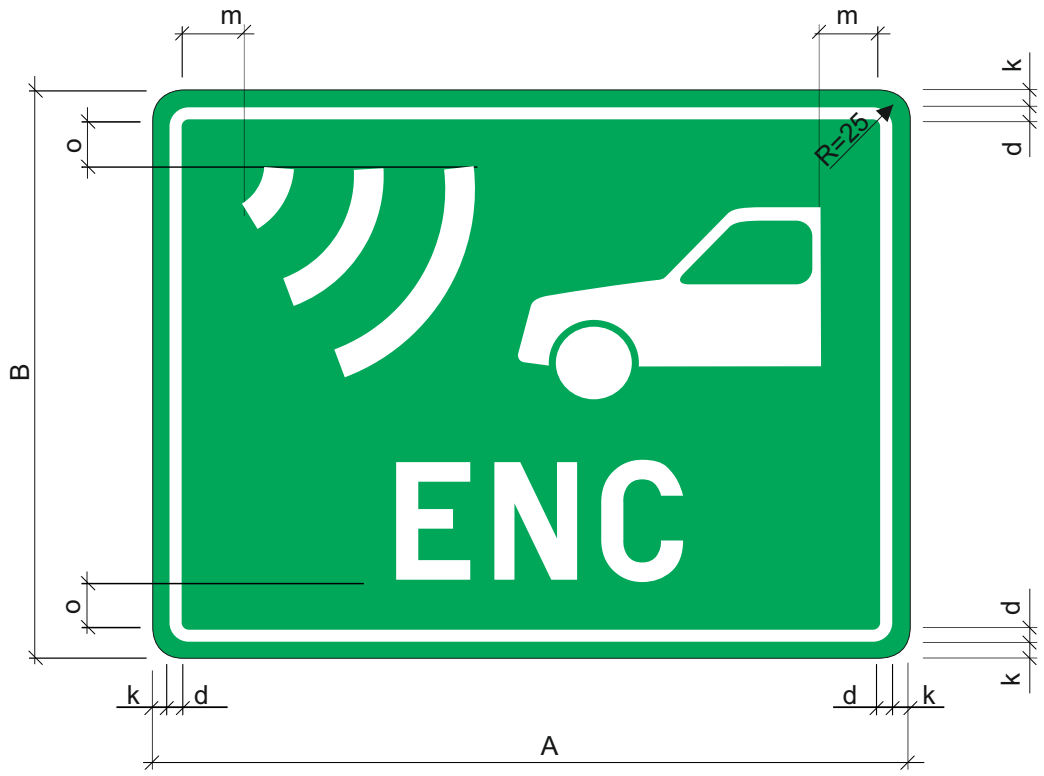

Posebne odredbe:

- Za ispisivanje natpisa upotrebljava se usko pismo prema odredbama HRN 1114.
- Boja podloge znaka određuje se prema vrsti ceste na koju se znak postavlja.
- Mjere za konstrukciju dane su u tablici.

Dimenzije		
d	širina okvira	1/7 H
k	širina ruba	1/7 H
m	bočni razmak	3/7 H
o	gornji i donji razmak	3/7H
A	širina znaka	100, 150 (PROMJENJIVO)
B	visina znaka	75, 116

Oznaka prometnog znaka: C99-3

Značenje prometnog znaka: Način plaćanja cestarine

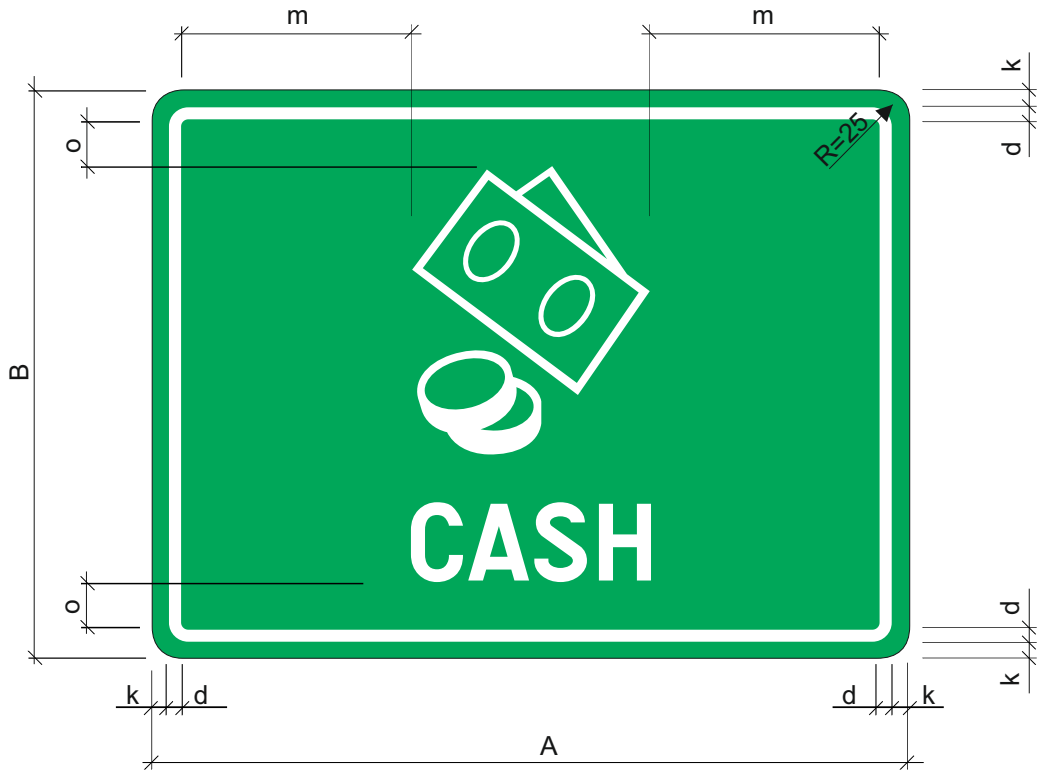

Posebne odredbe:

- Za ispisivanje natpisa upotrebljava se usko pismo prema odredbama HRN 1114.
- Boja podloge znaka određuje se prema vrsti ceste na koju se znak postavlja.
- Mjere za konstrukciju dane su u tablici.

Dimenzije		
d	širina okvira	1/7 H
k	širina ruba	1/7 H
m	bočni razmak	28/7 H
o	gornji i donji razmak	3/7H
A	širina znaka	100, 150 (PROMJENJIVO)
B	visina znaka	75, 116

Oznaka prometnog znaka: C99-4

Značenje prometnog znaka: Način plaćanja cestarine

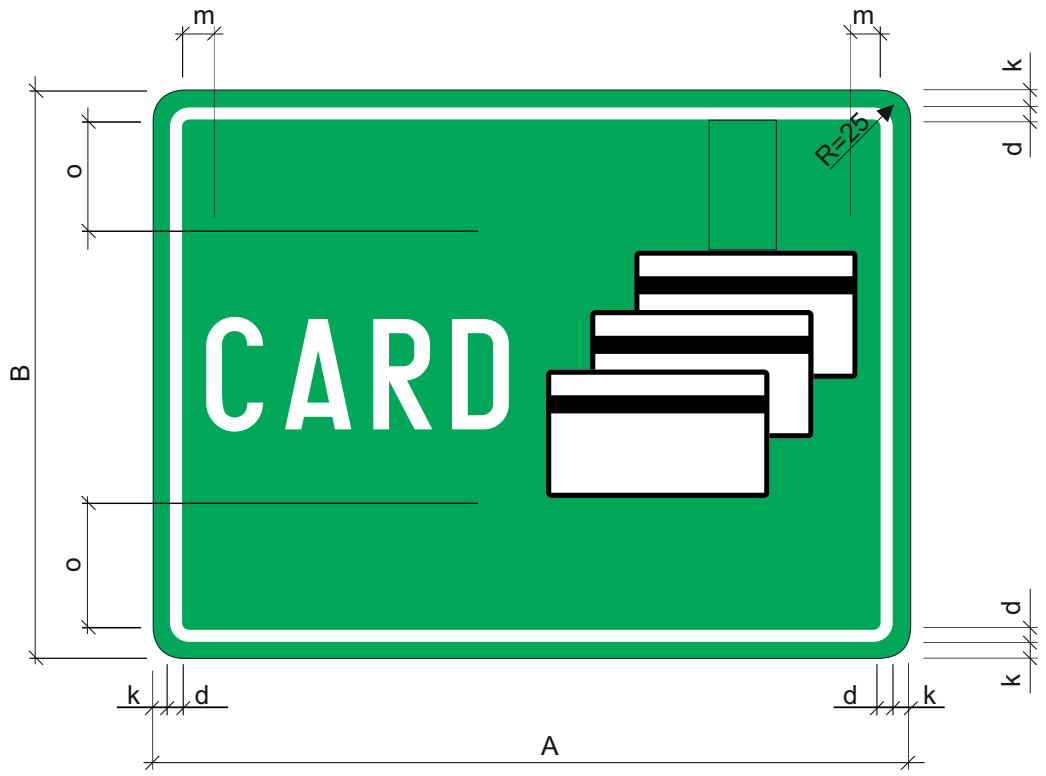

Posebne odredbe:

- Za ispisivanje natpisa upotrebljava se usko pismo prema odredbama HRN 1114.
- Boja podloge znaka određuje se prema vrsti ceste na koju se znak postavlja.
- Mjere za konstrukciju dane su u tablici.

Dimenzije		
d	širina okvira	1/7 H
k	širina ruba	1/7 H
m	bočni razmak	3/7 H
o	gornji i donji razmak	16/7H
A	širina znaka	100, 150 (PROMJENJIVO)
B	visina znaka	75, 116

Oznaka prometnog znaka: C100

Značenje prometnog znaka: Predznak za obilazak

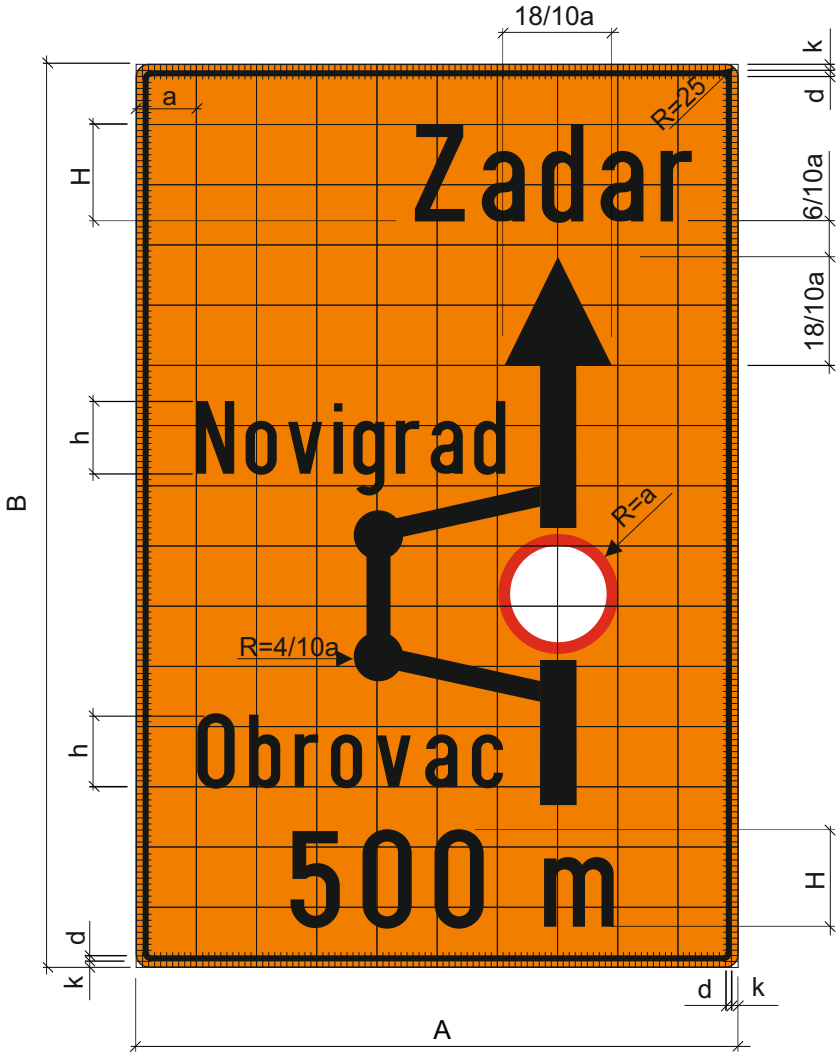

Posebne odredbe:

- Za ispisivanje natpisa upotrebljava se usko pismo prema odredbama hrvatskog tehničkog pisma.
- Mjere za konstrukciju dane su u tablici.

Dimenzije	a = 9, 6, 4 cm
d širina okvira	1/10 a
k širina ruba	1/10 a
H visina slova	16/10 a
h visina slova	12/10 a
r polumjer zaobljenja	2,5 cm
A širina znaka	10 a
B visina znaka	15 a

Oznaka prometnog znaka: C101

Značenje prometnog znaka: Putokaz obilaska

Posebne odredbe:

- Za ispisivanje natpisa upotrebljava se usko pismo prema odredbama hrvatskog tehničkog pisma.
- Mjere za konstrukciju dane su u tablici.

Dimenzije	Visina slova H 14; 21; 28 cm
k širina ruba	1/14 H
m bočni razmak	4/7 H
o gornji i donji razmak	2/7 H
A širina znaka	PROMJENJIVO (PREMA PRILOGU 1 NA STRANICI 85)
B visina znaka	

Oznaka prometnog znaka: C102

Značenje prometnog znaka: Obavijesti za vođenje prometa obilaska

Posebne odredbe:

- Za ispisivanje natpisa upotrebljava se usko pismo prema odredbama hrvatskog tehničkog pisma.
- Mjere za konstrukciju dane su u tablici.

Dimenzije		Visina slova H 14; 17,5; 21 cm
k	širina ruba	1/10 H
m	bočni razmak	3/7 H
o	gornji i donji razmak	1/2 H
A	širina znaka	PROMJENJIVO
B	visina znaka	

Oznaka prometnog znaka: C103

Značenje prometnog znaka: Obavijesti za vođenje prometa obilaska

Posebne odredbe:

- Za ispisivanje natpisa upotrebljava se usko pismo prema odredbama hrvatskog tehničkog pisma.
- Mjere za konstrukciju dane su u tablici.

Dimenzije	Visina slova H 14; 21 cm
k širina ruba	1/7 H
m bočni razmak	3/7 H
o gornji i donji razmak	3/7 H
A širina znaka	PROMJENJIVO
B visina znaka	
Veličina umetnutih zankova	20/7 H

Oznaka prometnog znaka: C104

Značenje prometnog znaka: Traka za prekrivanje znakova

Oznaka prometnog znaka: C105

Značenje prometnog znaka: Predzanak za ručno reguliranje prometa

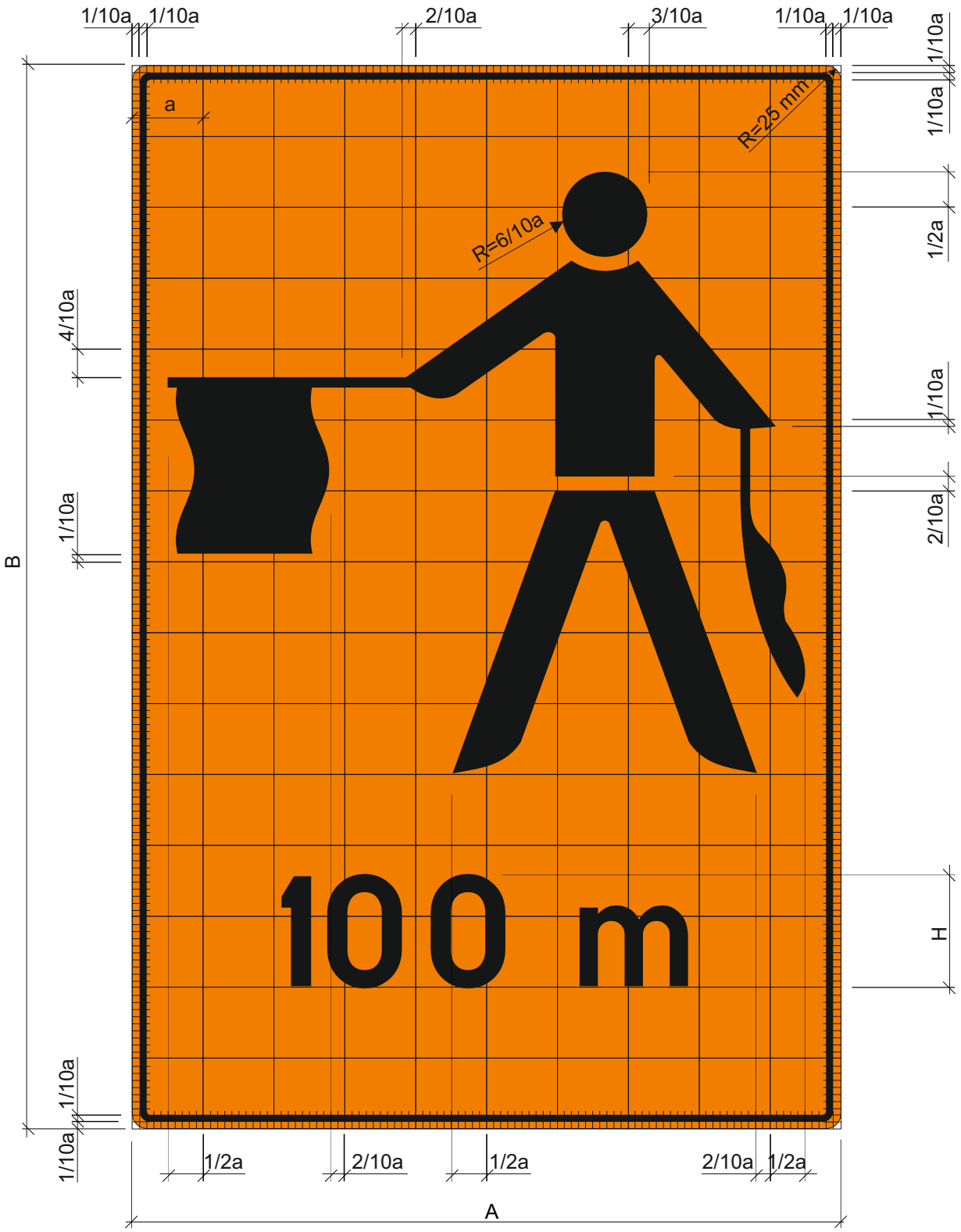

A = 10a a = 12, 9, 6, 4 cm B = 1,5A

Posebne odredbe:

- Za ispisivanje natpisa upotrebljava se usko pismo prema odredbama hrvatskog tehničkog pisma.
- Visina slova H mora iznositi 16/10a.

Oznaka prometnog znaka: C106

Značenje prometnog znaka: Predznak za preusmjeravanje prometa na cesti s odvojenim kolničkim trakama

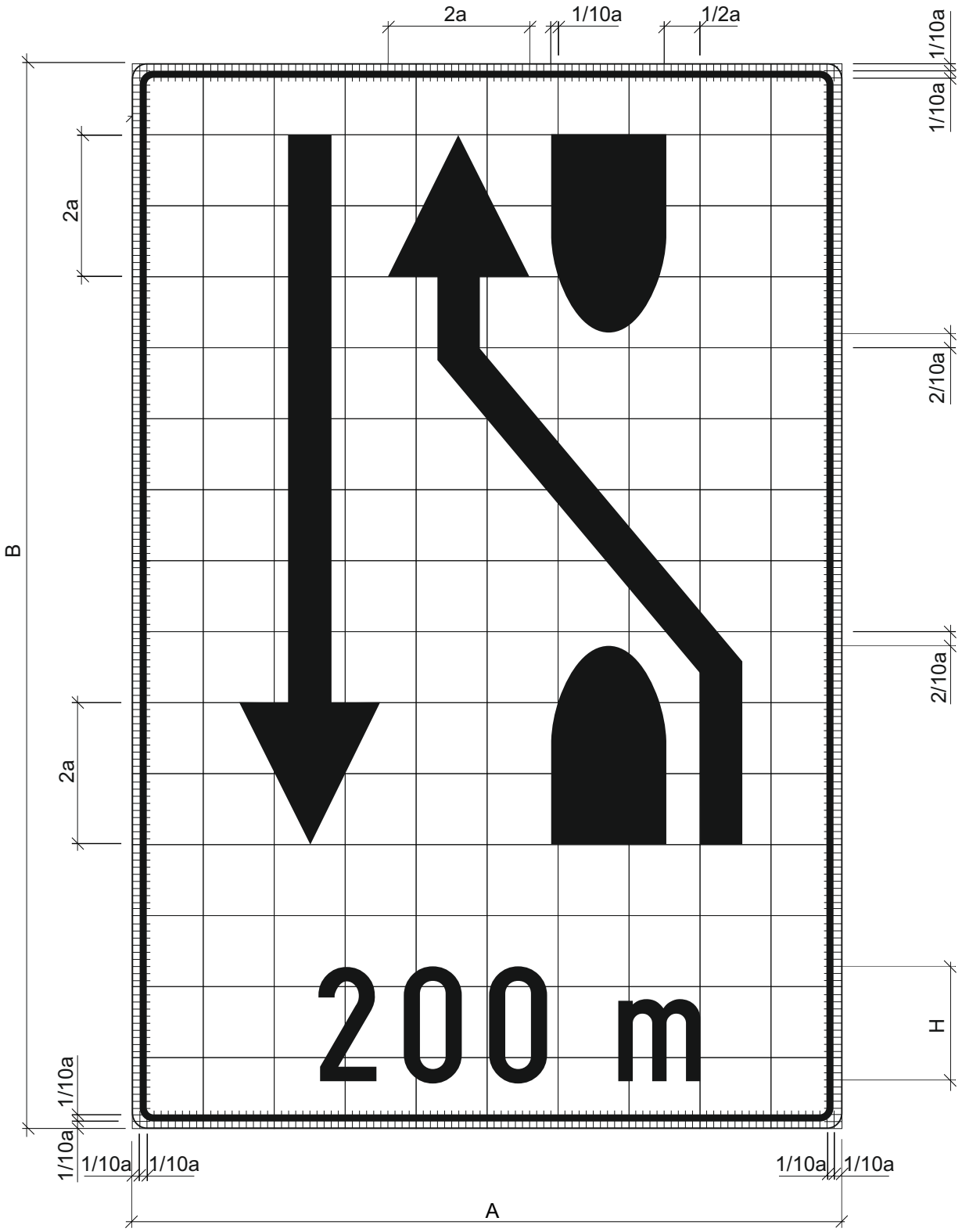

A = 10a, a = 12, 9, 6, 4 cm B = 1,5A

Posebne odredbe:

- Za ispisivanje natpisa upotrebljava se usko pismo prema odredbama hrvatskog tehničkog pisma.
- Visina slova H mora iznositi 16/10a.

Oznaka prometnog znaka: C106-1

Značenje prometnog znaka: Predznak za preusmjeravanje prometa na cesti s odvojenim kolničkim trakama

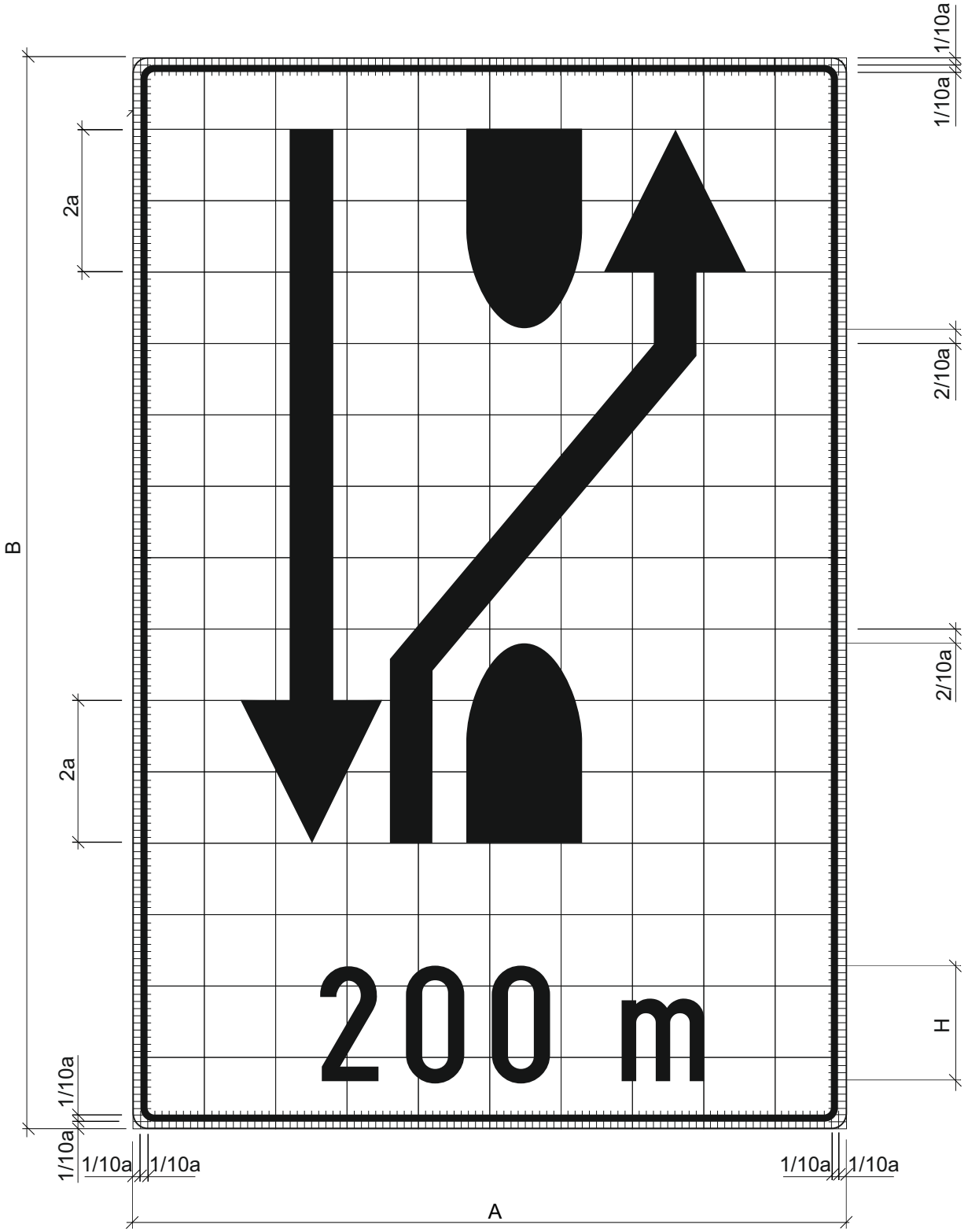

A = 10a, a = 12, 9, 6, 4 cm B = 1,5A

Posebne odredbe:

- Za ispisivanje natpisa upotrebljava se pismo prema odredbama hrvatskog tehničkog pisma.
- Visina slova H mora iznositi 16/10a.

Oznaka prometnog znaka: C106-2

Značenje prometnog znaka: Predznak za preusmjeravanje prometa na cesti s odvojenim kolničkim trakama

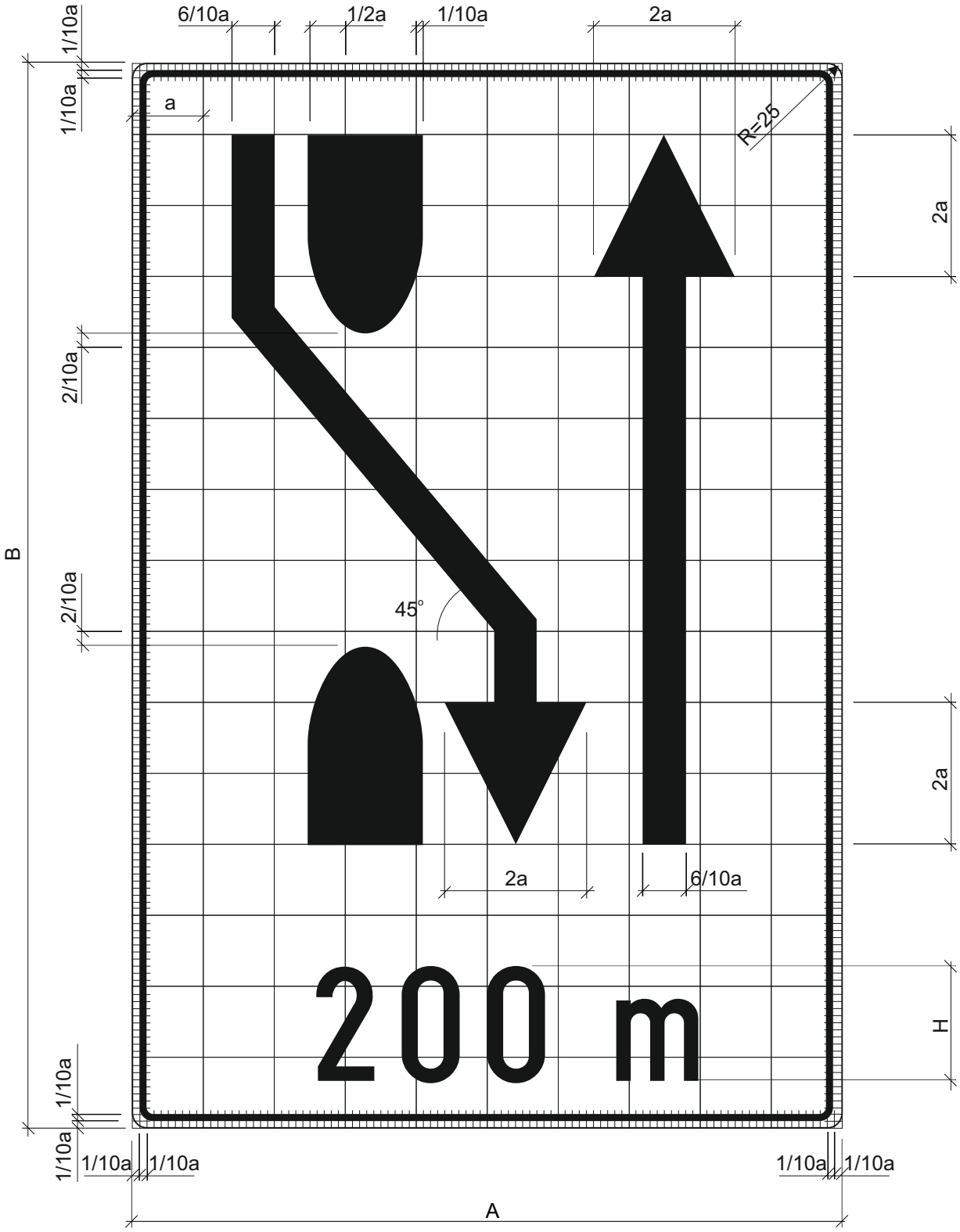

A = 10a, a = 12, 9, 6, 4 cm B = 1,5A

Posebne odredbe:

- Za ispisivanje natpisa upotrebljava se pismo prema odredbama hrvatskog tehničkog pisma.
- Visina slova H mora iznositi 16/10a.

Oznaka prometnog znaka: C106-2

Značenje prometnog znaka: Predznak za preusmjeravanje prometa na cesti s odvojenim kolničkim trakama

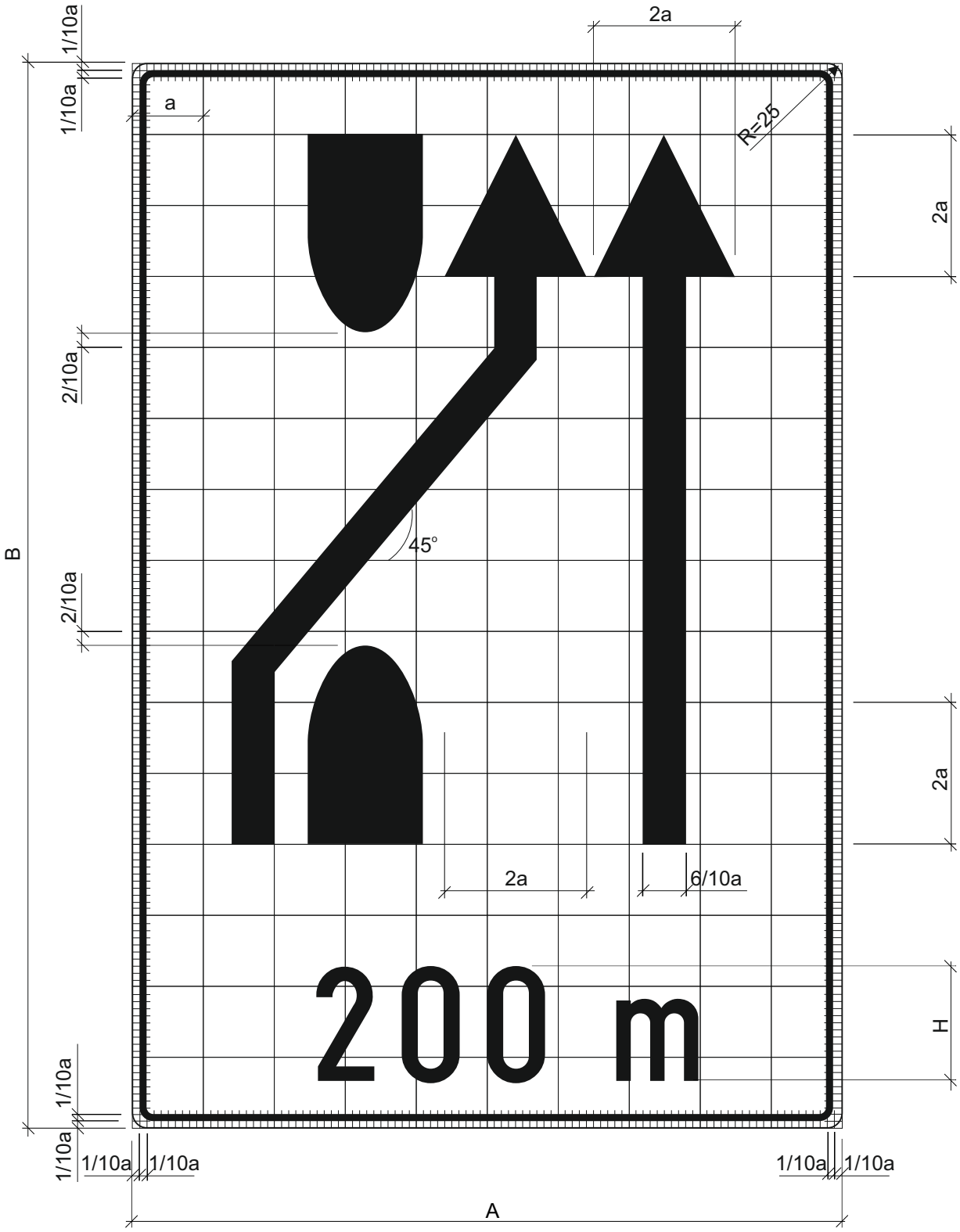

A = 10a, a = 12, 9, 6, 4 cm B = 1,5A

Posebne odredbe:

- Za ispisivanje natpisa upotrebljava se pismo prema odredbama hrvatskog tehničkog pisma.
- Visina slova H mora iznositi 16/10a.

Oznaka prometnog znaka: C106-4

Značenje prometnog znaka: Predznak za preusmjeravanje prometa na cesti s odvojenim kolničkim trakama

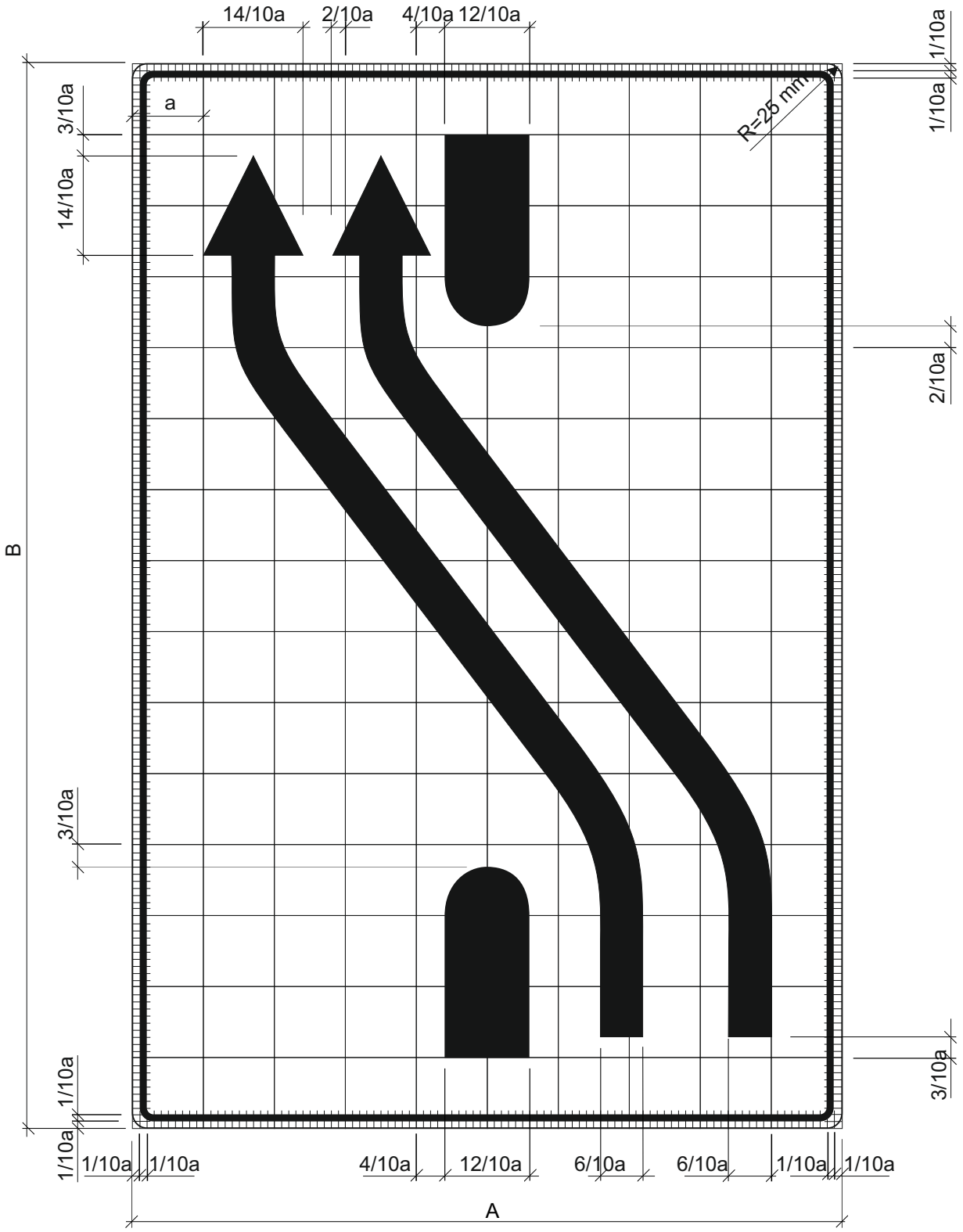

A = 10a, a = 12, 9, 6, 4 cm B = 1,5A

Posebne odredbe:

- Za ispisivanje natpisa upotrebljava se pismo prema odredbama hrvatskog tehničkog pisma.
- Visina slova H mora iznositi 16/10a.

Oznaka prometnog znaka: C106-5

Značenje prometnog znaka: Predznak za preusmjeravanje prometa na cesti s odvojenim kolničkim trakama

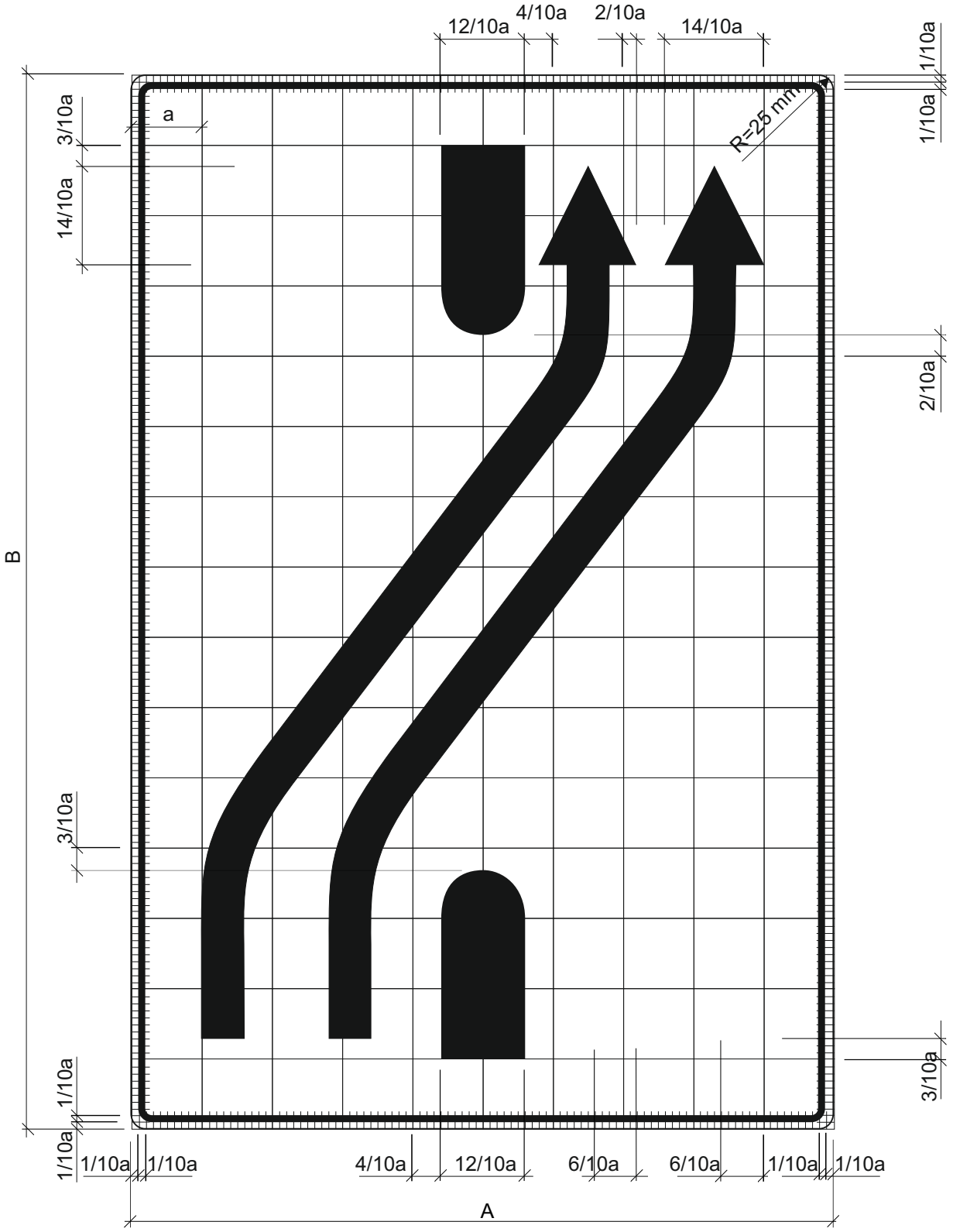

A = 10a, a = 12, 9, 6, 4 cm B = 1,5A

Posebne odredbe:

- Za ispisivanje natpisa upotrebljava se usko pismo prema odredbama hrvatskog tehničkog pisma.
- Visina slova H mora iznositi 16/10a.

Oznaka prometnog znaka: C107

Značenje prometnog znaka: Prometni trak namijenjen određenoj vrsti vozila

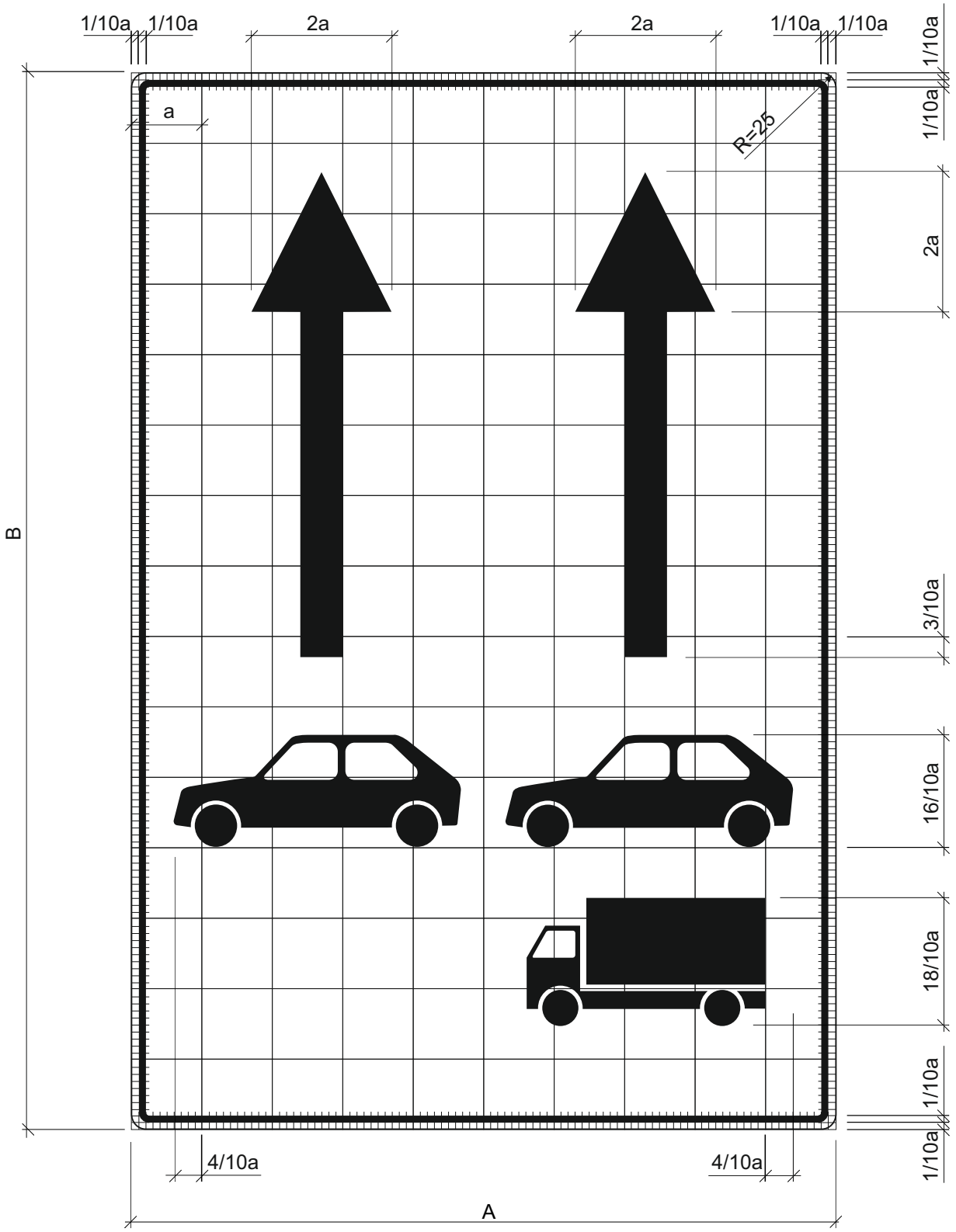

A = 10a, a = 12, 9, 6, 4 cm B = 1,5A

Posebne odredbe:

- Za ispisivanje natpisa upotrebljava se usko pismo prema odredbama hrvatskog tehničkog pisma.
- Visina slova H mora iznositi 16/10a.

Oznaka prometnog znaka: C107-1

Značenje prometnog znaka: Prometni trak namijenjen određenoj vrsti vozila

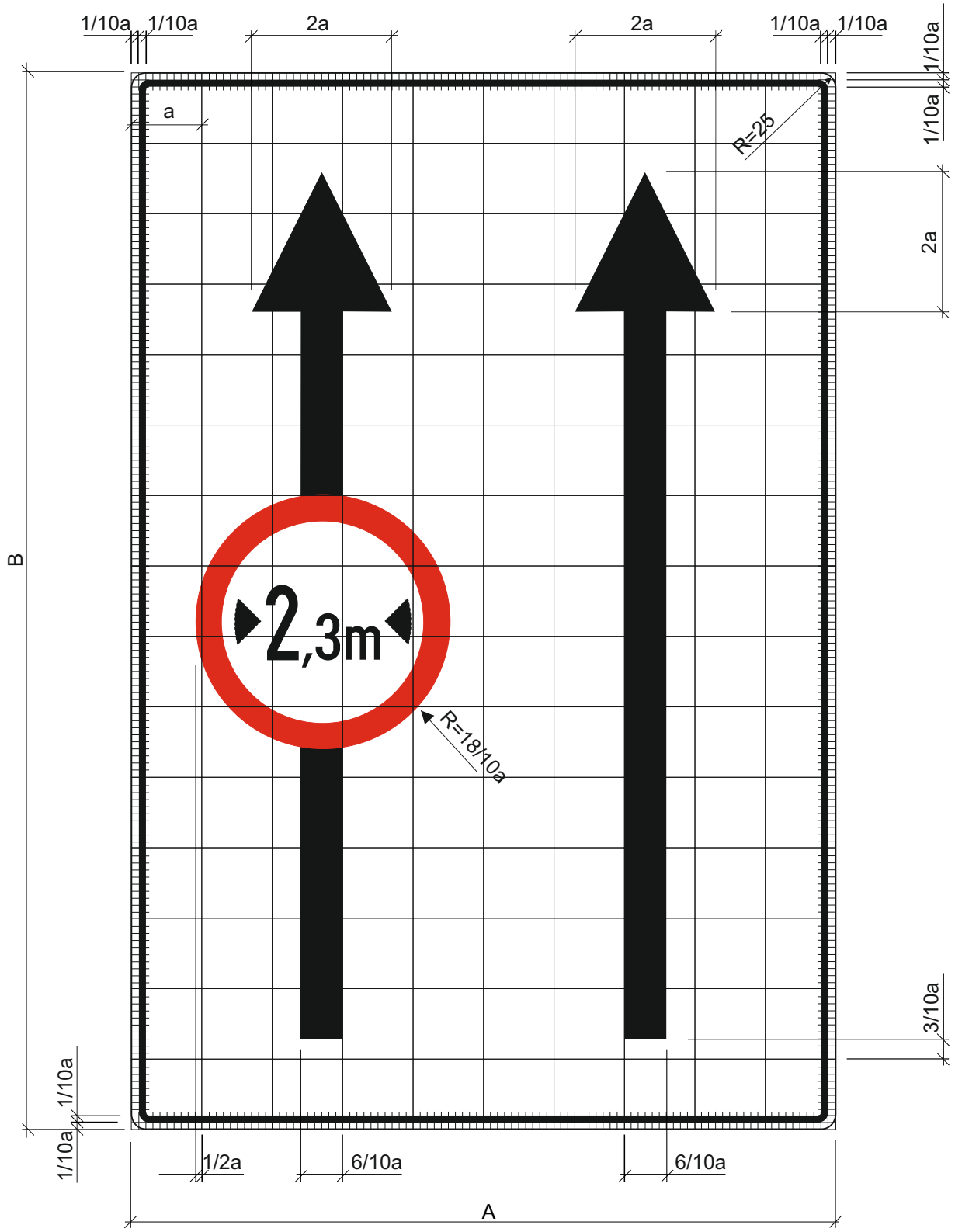

A = 10a, a = 12, 9, 6, 4 cm B = 1,5A

Posebne odredbe:

- Za ispisivanje natpisa upotrebljava se usko pismo prema odredbama hrvatskog tehničkog pisma.
- Visina slova H mora iznositi 16/10a.

Oznaka prometnog znaka: C108

Značenje prometnog znaka: Ograničenje najveće dopuštene brzine na cestama Republike Hrvatske

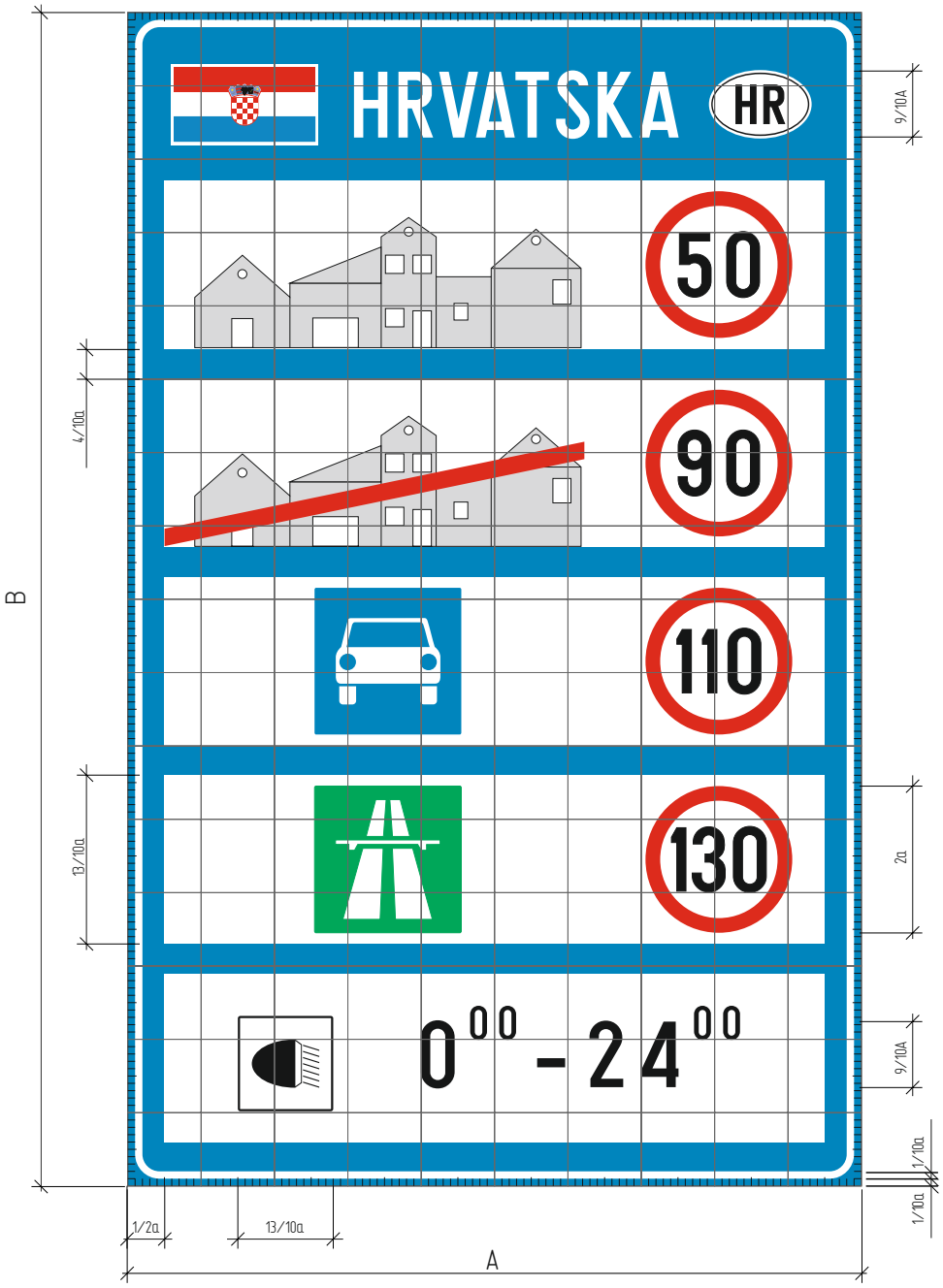

A = 10 a;
B = 1,6 A;
a = 15, 12.5 , 10 cm

Posebne odredbe:

- Za ispisivanje natpisa upotrebljava se pismo prema odredbama hrvatskog tehničkog pisma.

Oznaka prometnog znaka: C109

Značenje prometnog znaka: Oznaka broja čvorišta

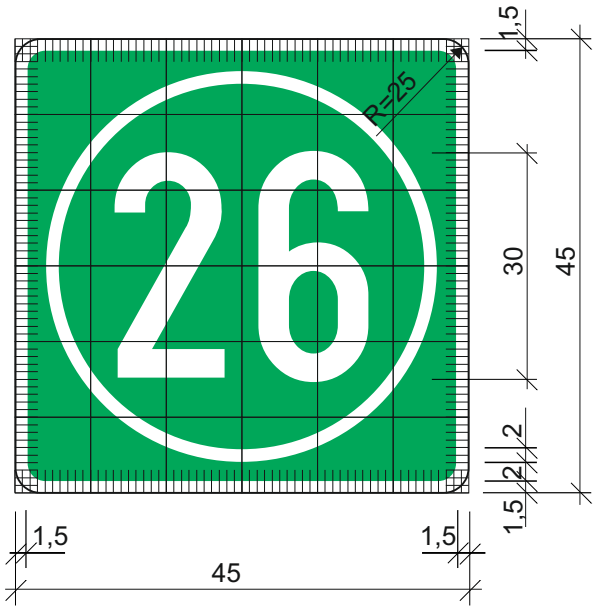

Posebne odredbe:

- Veličine su izražene u cm.

Oznaka prometnog znaka: C110

Značenje prometnog znaka: Broj međunarodne ceste

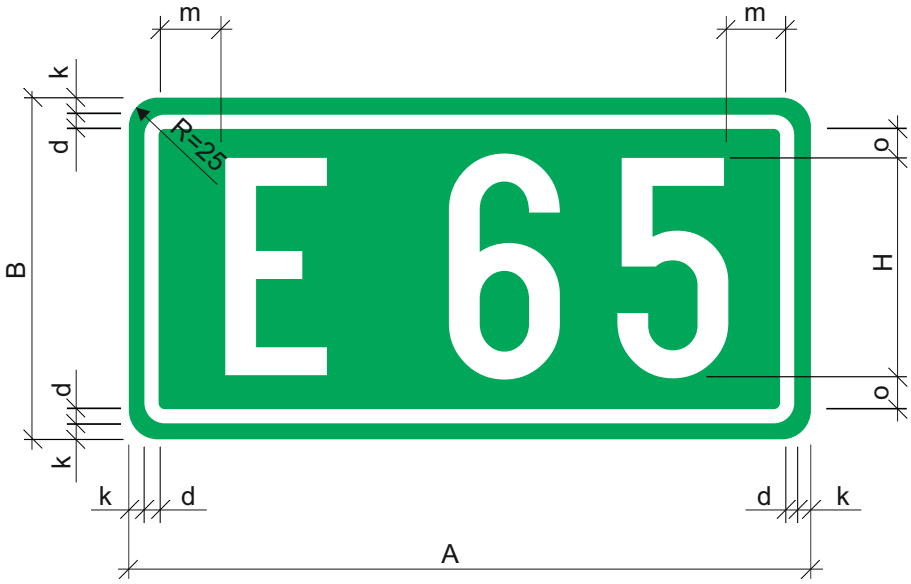

Posebne odredbe:

- Za ispisivanje natpisa upotrebljava se usko pismo prema odredbama hrvatskog tehničkog pisma.
- Mjere za konstrukciju dane su u tablici.
- Visina slova H iznosi 14 cm kad se znak postavlja na državne i ostale ceste, a 21 cm kad se postavlja na brzu cestu ili autocestu.
- Kad je umetnut, visina slova H iznosi H*-7 (gdje je H* visina slova na znaku u koji se umeće).

Dimenzije		Visina slova H 14, 21 cm
d	širina okvira	1/14 H
k	širina ruba	1/14 H
m	bočni razmak	2/7 H
o	gornji i donji razmak	1/7 H
R	polumjer zaobljenja	25 mm
A	širina znaka	70
B	visina znaka	35

Oznaka prometnog znaka: C111

Značenje prometnog znaka: Broj autoceste

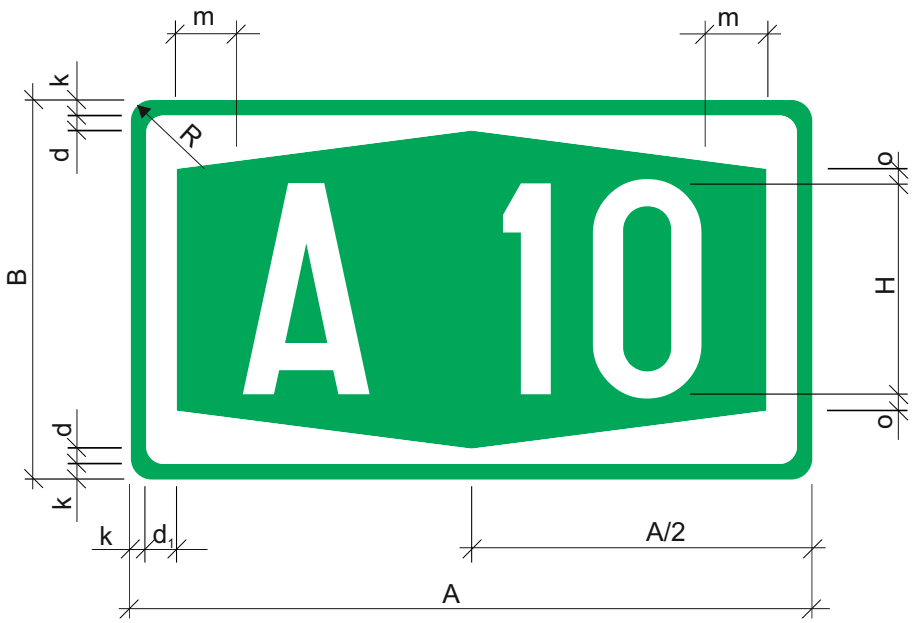

Posebne odredbe:

- Za ispisivanje natpisa upotrebljava se usko pismo prema odredbama hrvatskog tehničkog pisma.
- Mjere za konstrukciju dane su u tablici.
- Visina slova H iznosi 14 cm kad se znak postavlja na državne i ostale ceste, a 21 cm kad se postavlja na brzu cestu ili autocestu.
- Kad je umetnut, visina slova H iznosi H*-7 (gdje je H* visina slova na znaku u koji se umeće).

Dimenzije		Visina slova H 21 cm
d	širina okvira	1/14 H
d_1	širina okvira	1/7 H
k	širina ruba	1/7 H
m	bočni razmak	2/7 H
o	gornji i donji razmak	1/14 H
R	polumjer zaobljenja	25 mm
A	širina znaka	70
B	visina znaka	35

Oznaka prometnog znaka: C112

Značenje prometnog znaka: Broj državne ceste

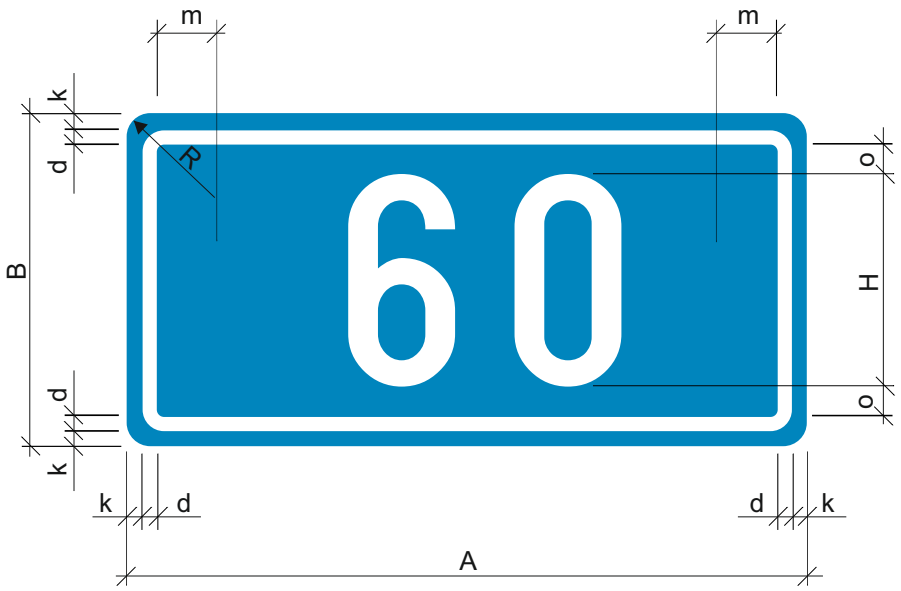

Posebne odredbe:

- Za ispisivanje natpisa upotrebljava se usko pismo prema odredbama hrvatskog tehničkog pisma.
- Mjere za konstrukciju dane su u tablici.
- Visina slova H iznosi 14 cm kad se znak postavlja na državne i ostale ceste, a 21 cm kad se postavlja na brzu cestu ili autocestu.
- Kad je umetnut, širina ovisi o broju znamenka, a visina znaka je minimalno jednaka visini slova H na znaku u koji se umeće.

Dimenzije		Visina slova H 14 i 21 cm
d	širina okvira	1/14 H
k	širina ruba	1/14 H
m	bočni razmak	2/7 H
o	gornji i donji razmak	1/7 H
R	polumjer zaobljenja	25 mm
A	širina znaka	44, 70 cm
B	visina znaka	22, 35 cm

Oznaka prometnog znaka: C112-1

Značenje prometnog znaka: Broj županijske ceste

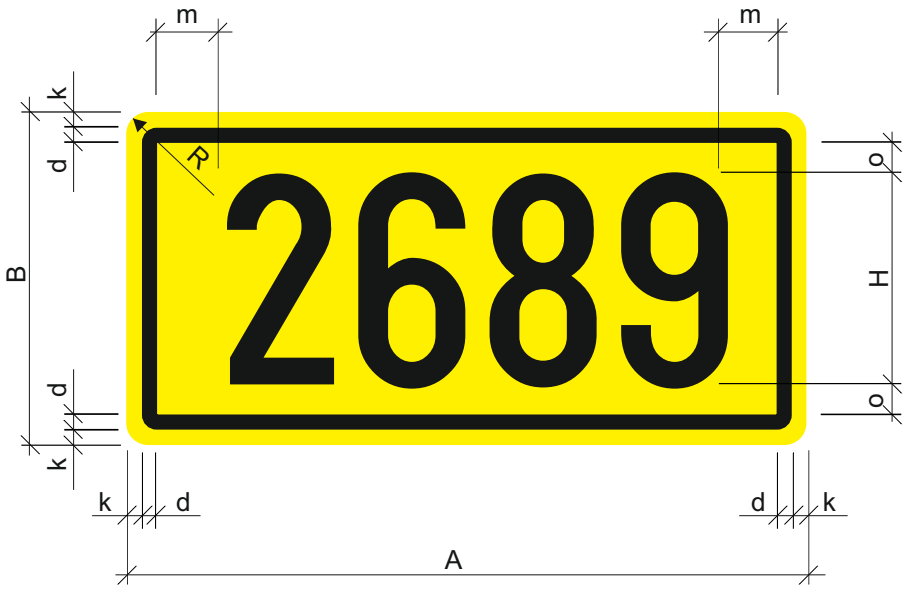

Posebne odredbe:

- Za ispisivanje natpisa upotrebljava se usko pismo prema odredbama hrvatskog tehničkog pisma.
- Mjere za konstrukciju dane su u tablici.
- Visina slova H iznosi 14 cm kad se znak postavlja na državne i ostale ceste, a 21 cm kad se postavlja na brzu cestu ili autocestu.
- Kad je umetnut, širina ovisi o broju znamenka, a visina znaka je minimalno jednaka visini slova H na znaku u koji se umeće.

Dimenzije		Visina slova H 14 cm
d	širina okvira	1/14 H
k	širina ruba	1/14 H
m	bočni razmak	2/7 H
o	gornji i donji razmak	1/7 H
R	polumjer zaobljenja	25 mm
A	širina znaka	44
B	visina znaka	22

Oznaka prometnog znaka: C112-2

značenje prometnog znaka: Broj lokalne ceste

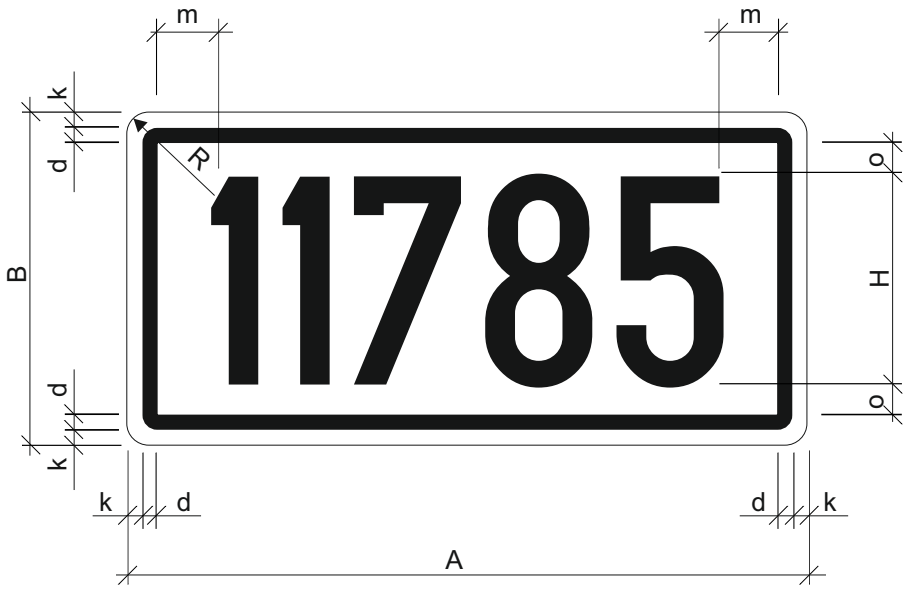

Posebne odredbe:

- Za ispisivanje natpisa upotrebljava se usko pismo prema odredbama hrvatskog tehničkog pisma.
- Mjere za konstrukciju dane su u tablici.
- Visina slova H iznosi 14 cm kad se znak postavlja na državne i ostale ceste, a 21 cm kad se postavlja na brzu cestu ili autocestu.
- Kad je umetnut, širina ovisi o broju znamenka, a visina znaka je minimalno jednaka visini slova H na znaku u koji se umeće.

Dimenzije	Visina slova H 14 cm
d širina okvira	1/14 H
k širina ruba	1/14 H
m bočni razmak	2/7 H
o gornji i donji razmak	1/7 H
R polumjer zaobljenja	25 mm
A širina znaka	44
B visina znaka	22

Oznaka prometnog znaka: C113

Značenje prometnog znaka: Kilometarska oznaka za autoceste ili brze ceste

Posebne odredbe:

- Za ispisivanje natpisa upotrebljava se usko pismo prema odredbama hrvatskog tehničkog pisma.
- Znak za autoceste je zelene boje, a za ceste namijenjene isključivo za promet motornih vozila plave boje, a simbol i vanjski rub su bijele boje.
- Mjere za konstrukciju dane su u tablici.

Dimenzije	Visina slova H 10,5; 14 cm
d širina okvira	1/14 H
k širina ruba	1/7 H
m bočni razmak	4/7 H
m_1 bočni razmak	1/7 H
o gornji i donji razmak	2/7 H
o_1 gornji i donji razmak	1/7 H
r polumjer zaobljenja	25 mm
A širina znaka	350, 450 mm
B visina znaka	300, 400 mm

Oznaka prometnog znaka: C114

Značenje prometnog znaka: Oznaka dionice državne ceste

Posebne odredbe:

- Za ispisivanje natpisa upotrebljava se usko pismo prema odredbama hrvatskog tehničkog pisma.
- Mjere za konstrukciju dane su u tablici.

Dimenzije		Visina slova H 7 i 10,5 cm
d	širina okvira	1/14 H
k	širina ruba	1/14 H
m	bočni razmak	2/7 H
m_1	bočni razmak za jedan broj	3/7 H
m_1	bočni razmak za dva broja	2/7 H
m_1	bočni razmak za tri broja	1/7 H
o_1	gornji i donji razmak	1/7 H
o_2	gornji i donji razmak	2/7 H
r	polumjer zaobljenja	25 mm
A	širina znaka	230, 345 mm
B	visina znaka	180, 270 mm

Oznaka prometnog znaka: C114-1

Značenje prometnog znaka: Oznaka dionice županijske ceste

Posebne odredbe:

- Za ispisivanje natpisa upotrebljava se usko pismo prema odredbama hrvatskog tehničkog pisma.
- Mjere za konstrukciju dane su u tablici.

Dimenzije		Visina slova H 7 cm
d	širina okvira	1/14 H
k	širina ruba	1/14 H
m	bočni razmak	2/7 H
m_1	bočni razmak	1/7 H
o_1	gornji i donji razmak	1/7 H
o_2	gornji i donji razmak	2/7 H
r	polumjer zaobljenja	25 mm
A	širina znaka	230 mm
B	visina znaka	180 mm

Oznaka prometnog znaka: C114-2

Značenje prometnog znaka: Oznaka dionice lokalne ceste

Posebne odredbe:

- Za ispisivanje natpisa upotrebljava se usko pismo prema odredbama hrvatskog tehničkog pisma.
- Mjere za konstrukciju dane su u tablici.

Dimenzije		Visina slova H 7 cm
d	širina okvira	1/14 H
k	širina ruba	1/14 H
m	bočni razmak	2/7 H
m_1	bočni razmak	1/7 H
o_1	gornji i donji razmak	1/7 H
o_2	gornji i donji razmak	2/7 H
r	polumjer zaobljenja	25 mm
A	širina znaka	230 mm
B	visina znaka	180 mm

Oznaka prometnog znaka: C115

Značenje prometnog znaka: Oznaka kraka čvorišta

Posebne odredbe:

- Za ispisivanje natpisa upotrebljava se usko pismo prema odredbama hrvatskog tehničkog pisma.
- Mjere za konstrukciju dane su u tablici.

Dimenzije		Visina slova H 7 i 10,5 cm
d	širina okvira	1/14 H
k	širina ruba	1/14 H
m	bočni razmak	2/7 H
m_1	bočni razmak za jedan broj	3/7 H
m_1	bočni razmak za dva broja	2/7 H
m_1	bočni razmak za tri broja	1/7 H
o_1	gornji i donji razmak	1/7 H
o_2	gornji i donji razmak	2/7 H
r	polumjer zaobljenja	25 mm
A	širina znaka	230, 345 mm
B	visina znaka	180, 270 mm

Oznaka prometnog znaka: C116

Značenje prometnog znaka: Europska biciklistička ruta

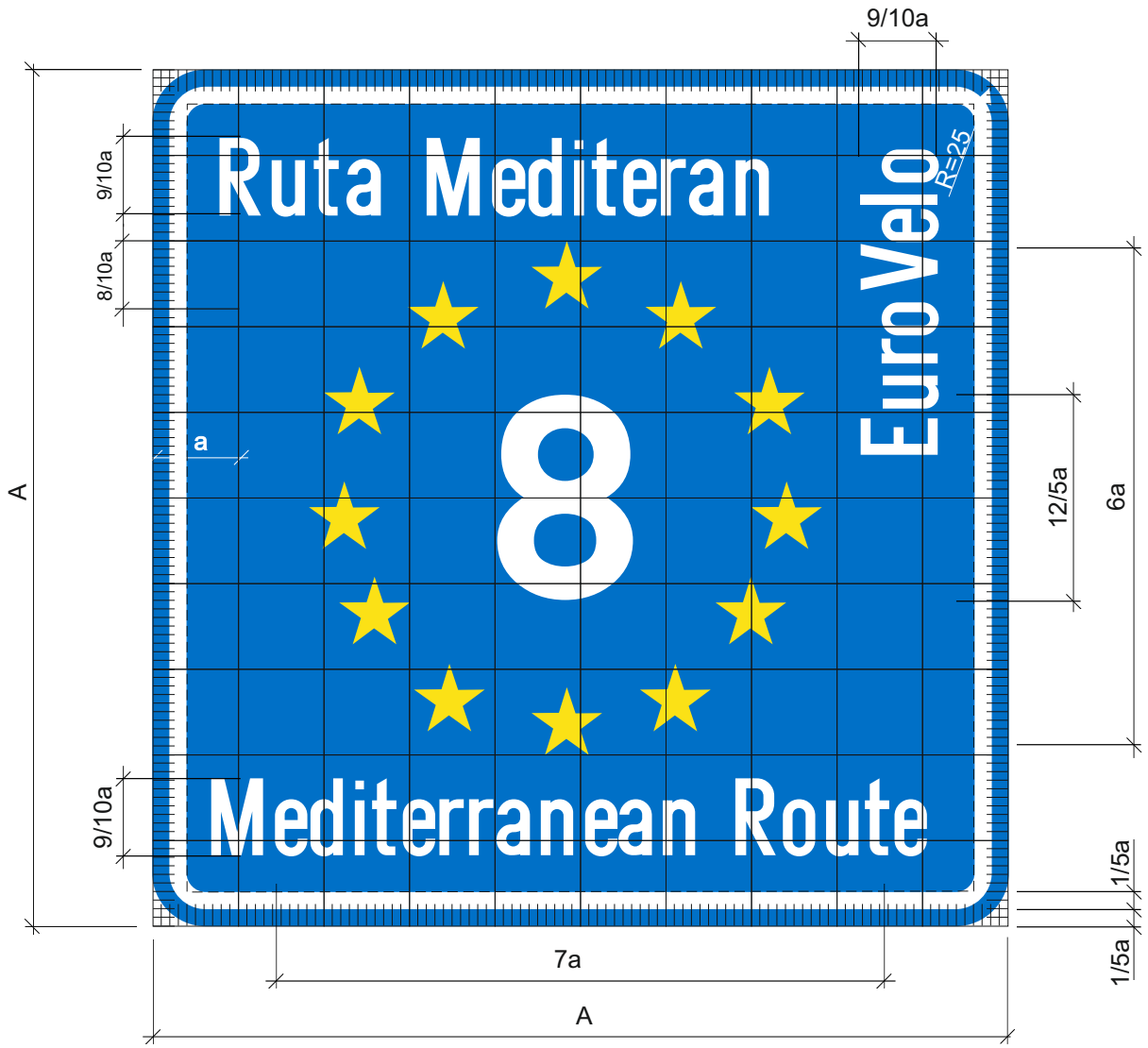

A = 10 a

a = 6, 4 cm

Posebne odredbe:

- Za ispisivanje natpisa koristi se usko pismo prema odredbama hrvatskog tehničkog pisma.
- visina slova H = 9/10 a

Oznaka prometnog znaka: C117

Značenje prometnog znaka: Biciklistička staza

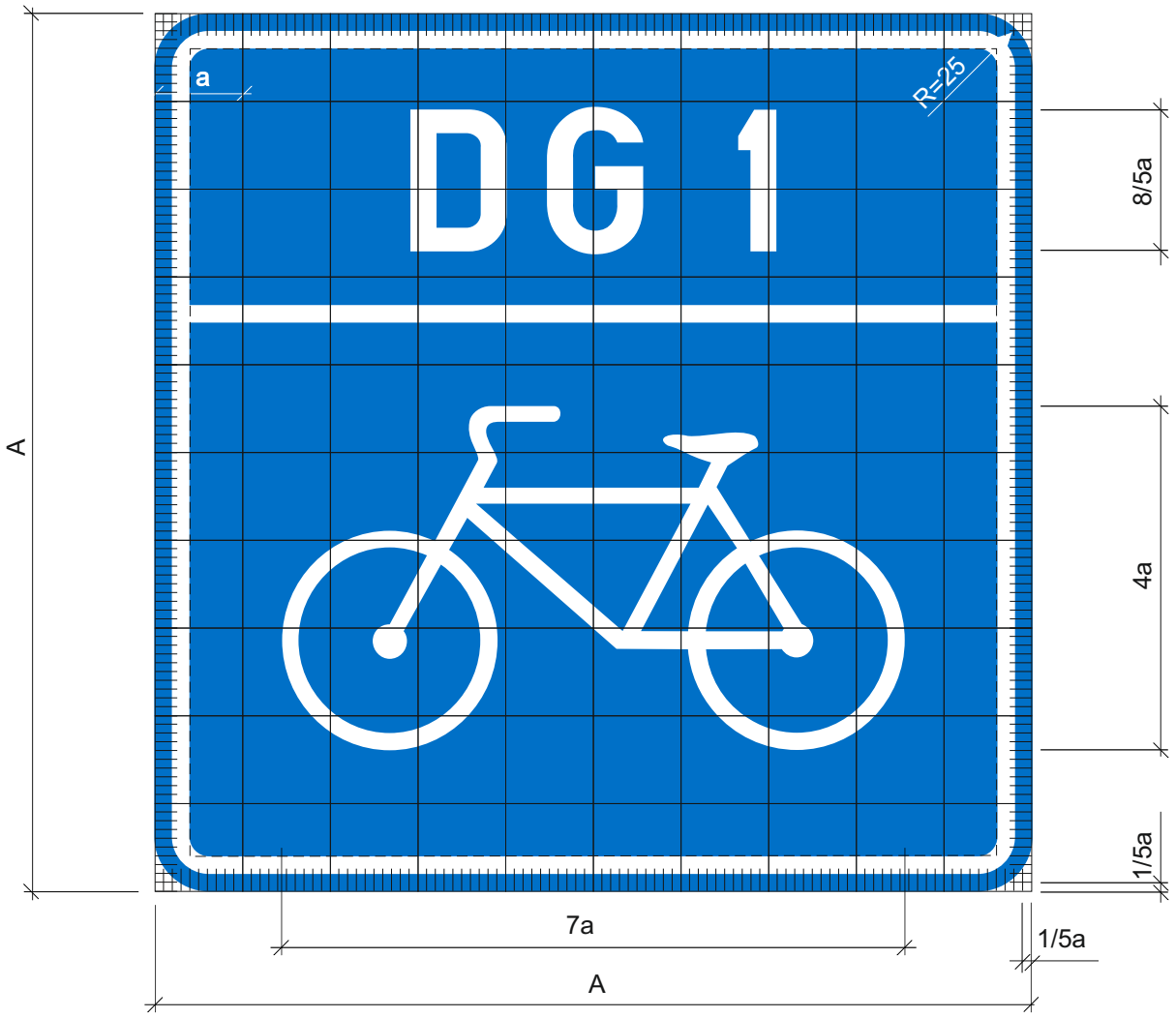

A = 10 a

a = 6, 4 cm

Posebne odredbe:

- za ispisivanje natpisa koristi se usko pismo prema odredbama hrvatskog tehničkog pisma.
- visina slova H = 8/5 a

Oznaka prometnog znaka: C118

Značenje prometnog znaka: Krivi smjer

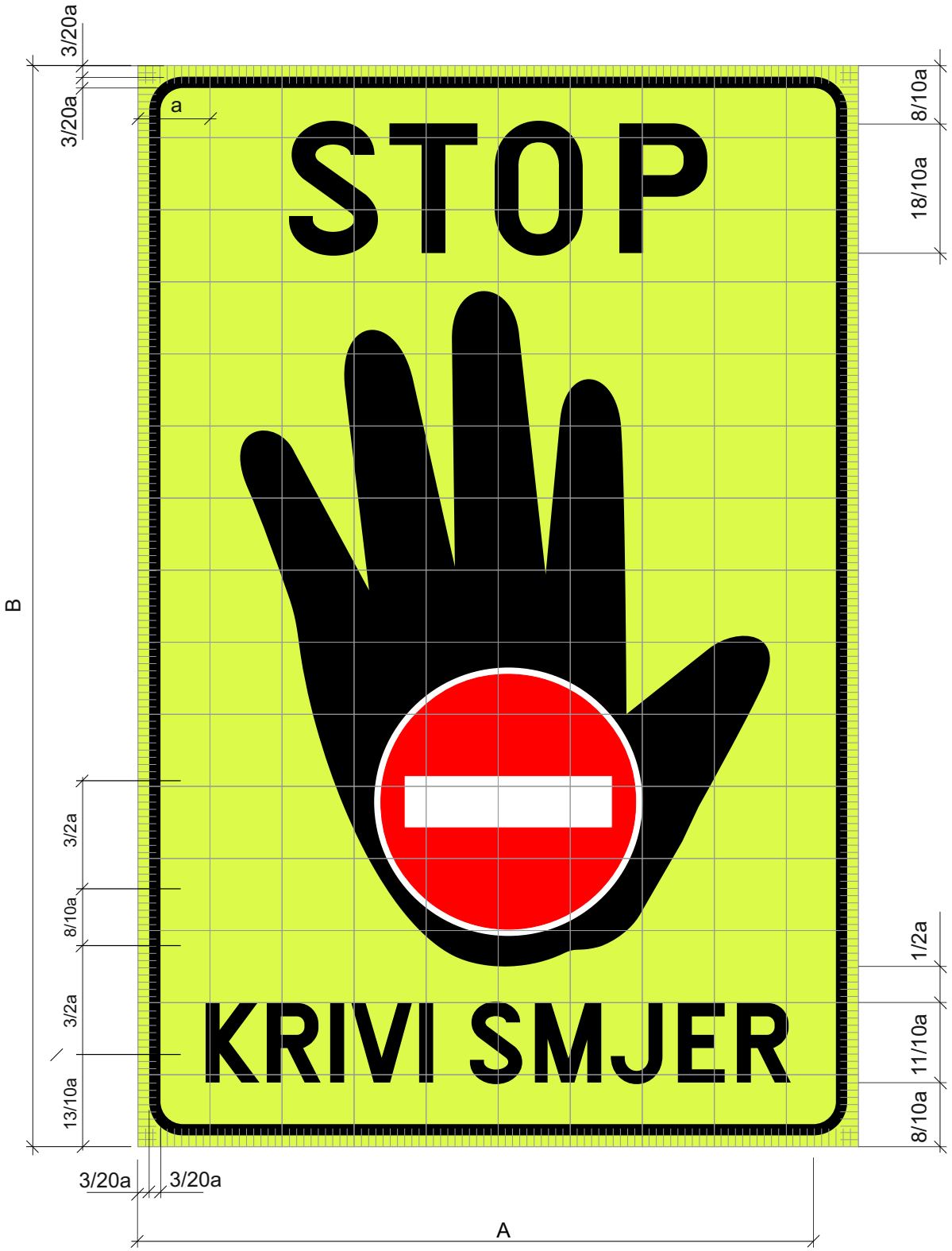

A = 10 a; B = 1,5 A; a = 16, 12, 8 cm

Posebne odredbe:

- za ispisivanje natpisa koristi se usko pismo prema odredbama hrvatskog tehničkog pisma.

Oznaka prometnog znaka: C119

Značenje prometnog znaka: Sigurnosni izlaz

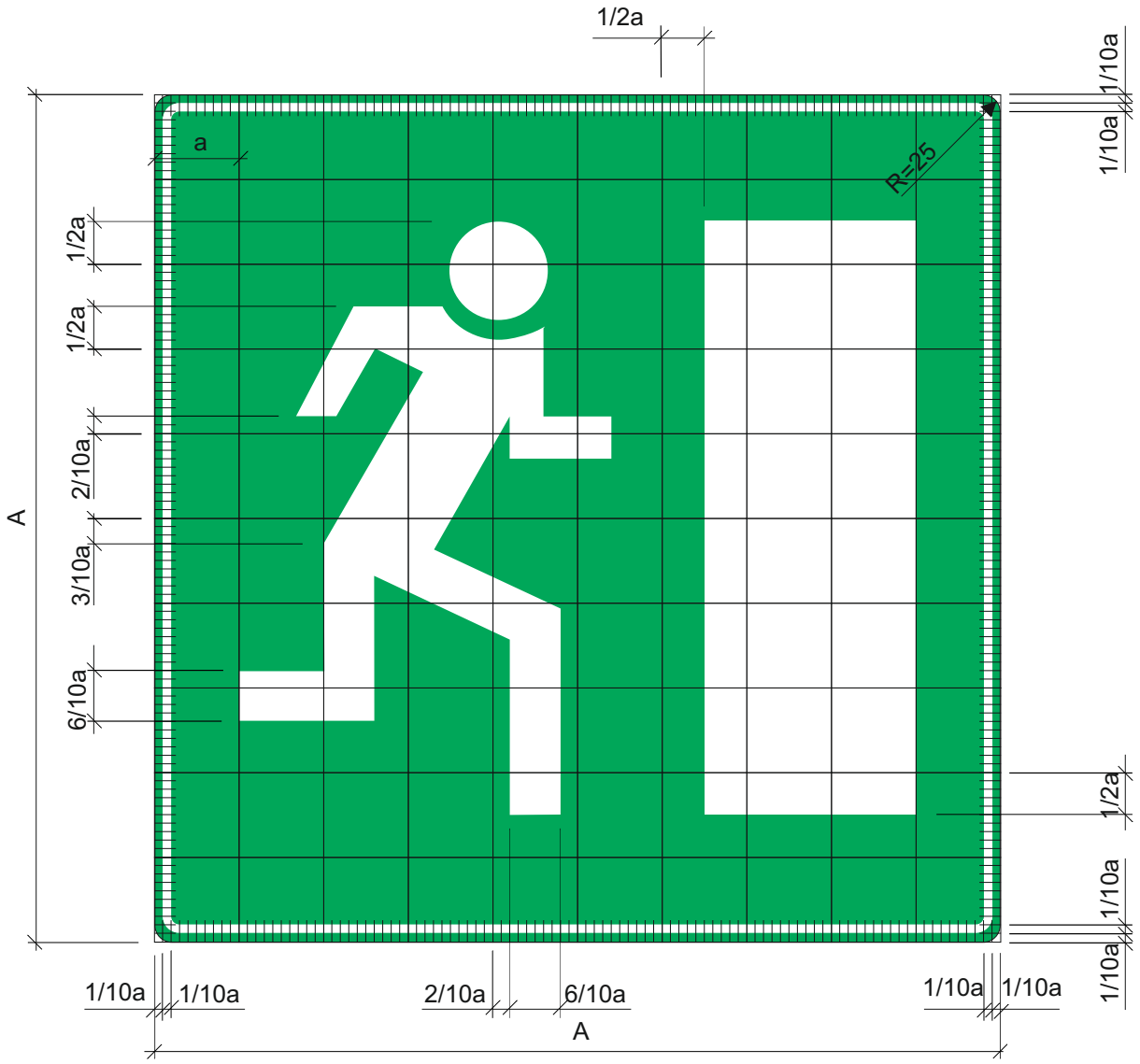

A = 10a; a = 4, 6 cm

Oznaka prometnog znaka: C120

Značenje prometnog znaka: Smjer za izlaz u nuždi

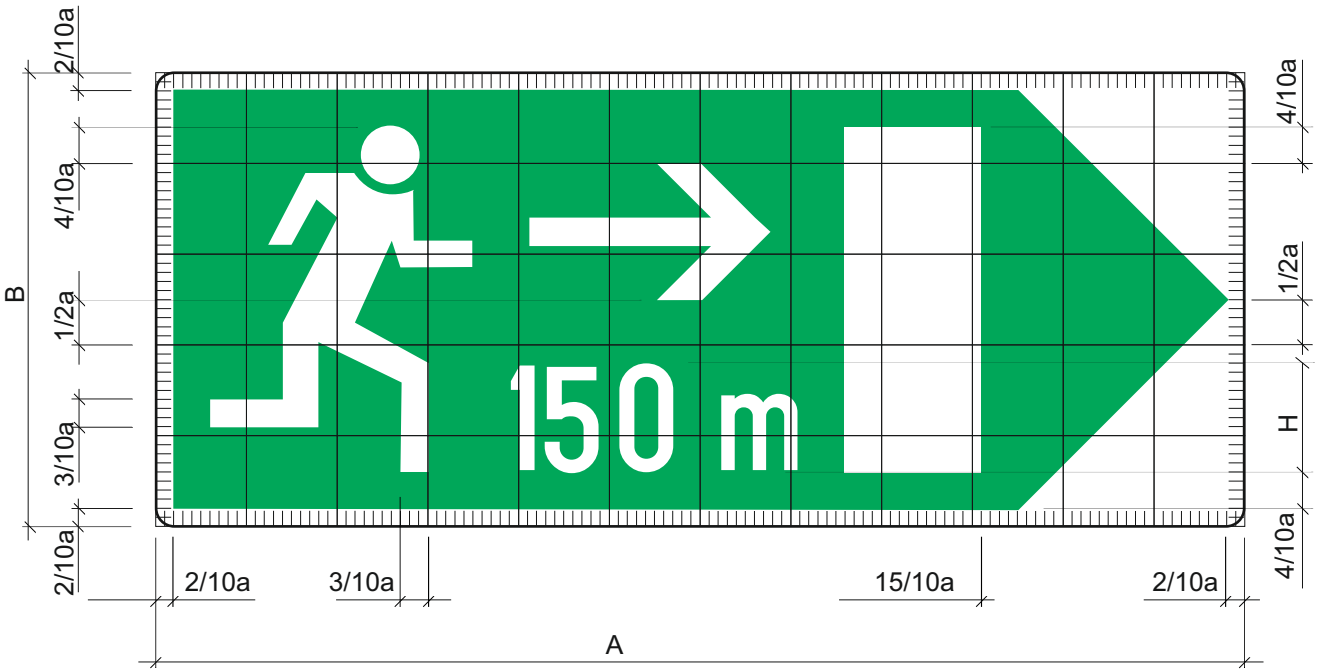

a = 5 cm ; H = 6 cm

A = 12 a; B = 5 a

Oznaka prometnog znaka: C121

Značenje prometnog znaka: Kontrola brzine

A = 10 a; B = 1,5 A; a = 12, 9, 6, 4 cm

Posebne odredbe:

- za ispisivanje natpisa koristi se usko pismo prema odredbama hrvatskog tehničkog pisma.

Oznaka prometnog znaka: C122

Značenje prometnog znaka: Nadzor prometa

A = 10 a; B = 1,5 A; a = 12, 9, 6, 4 cm

Posebne odredbe:

- za ispisivanje natpisa koristi se usko pismo prema odredbama hrvatskog tehničkog pisma.

Oznaka prometnog znaka: C123

Značenje prometnog znaka: Nacionalna auto oznaka

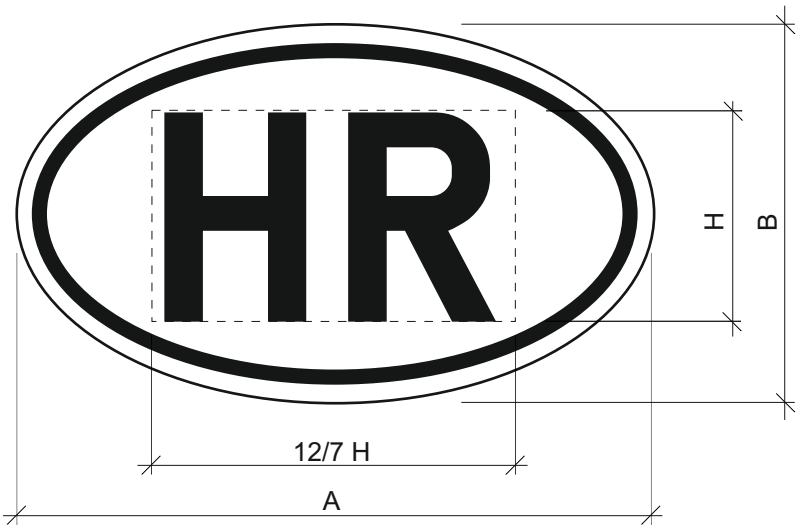

Posebne odredbe:

- Za ispisivanje natpisa upotrebljava se pismo prema odredbama hrvatskog tehničkog pisma.
- Mjere za konstrukciju dane su u tablici.

Dimenzije	Visina slova H 14, 21 cm
A širina znaka	3 H (PROMJENJIVO)
B visina znaka	25; 37,5

Oznaka prometnog znaka: C124

Značenje prometnog znaka: Republika Hrvatska

Posebne odredbe:

- Za ispisivanje natpisa upotrebljava se pismo prema odredbama hrvatskog tehničkog pisma.
- Veličine su izražene u cm.

Oznaka prometnog znaka: C125

Značenje prometnog znaka: Obavezan smjer za određene vrste vozila

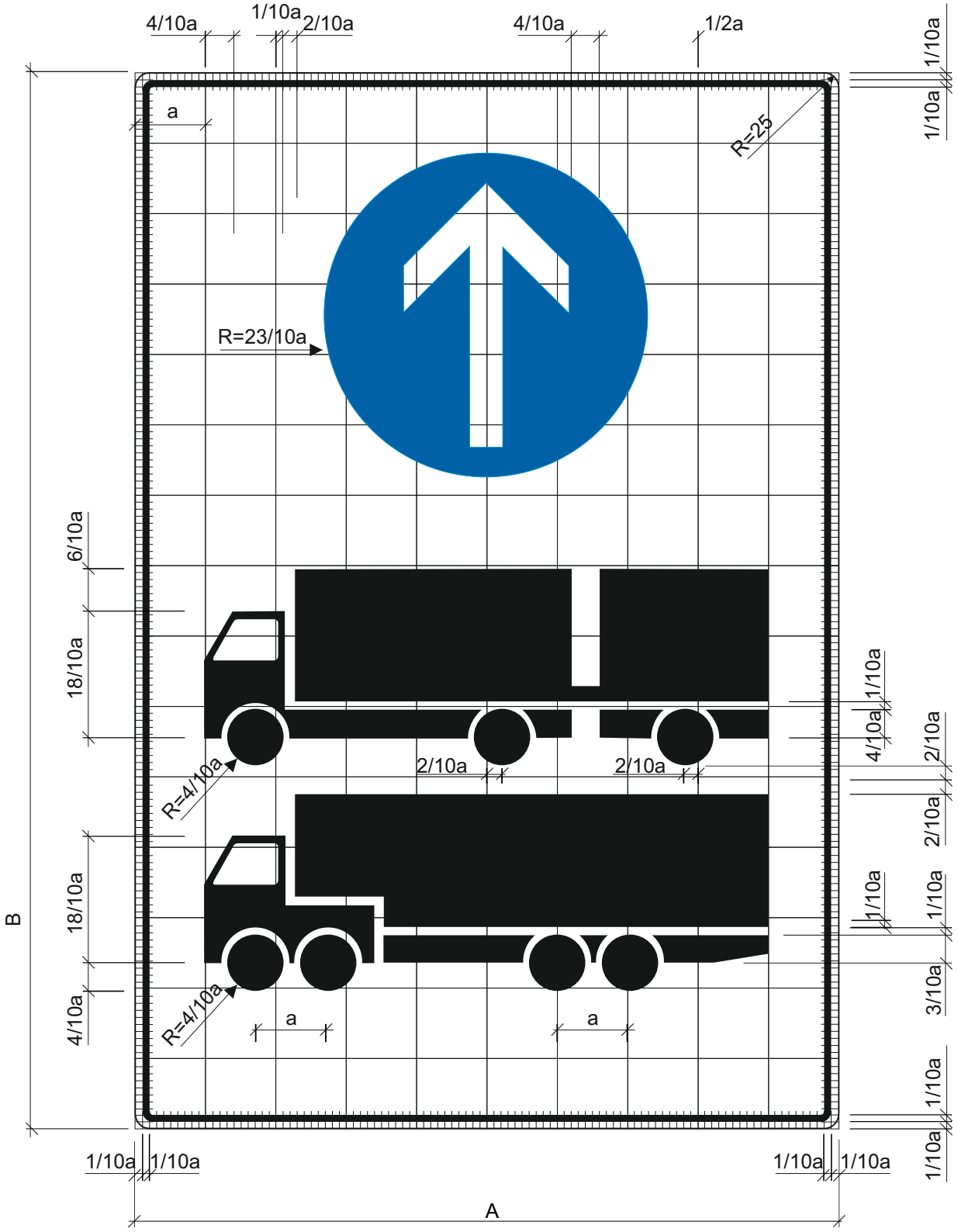

A = 10 a; B = 1,5 A; a = 12, 9, 6, 4 cm

Oznaka prometnog znaka: C125-1

Značenje prometnog znaka: Obavezan smjer za određene vrste vozila

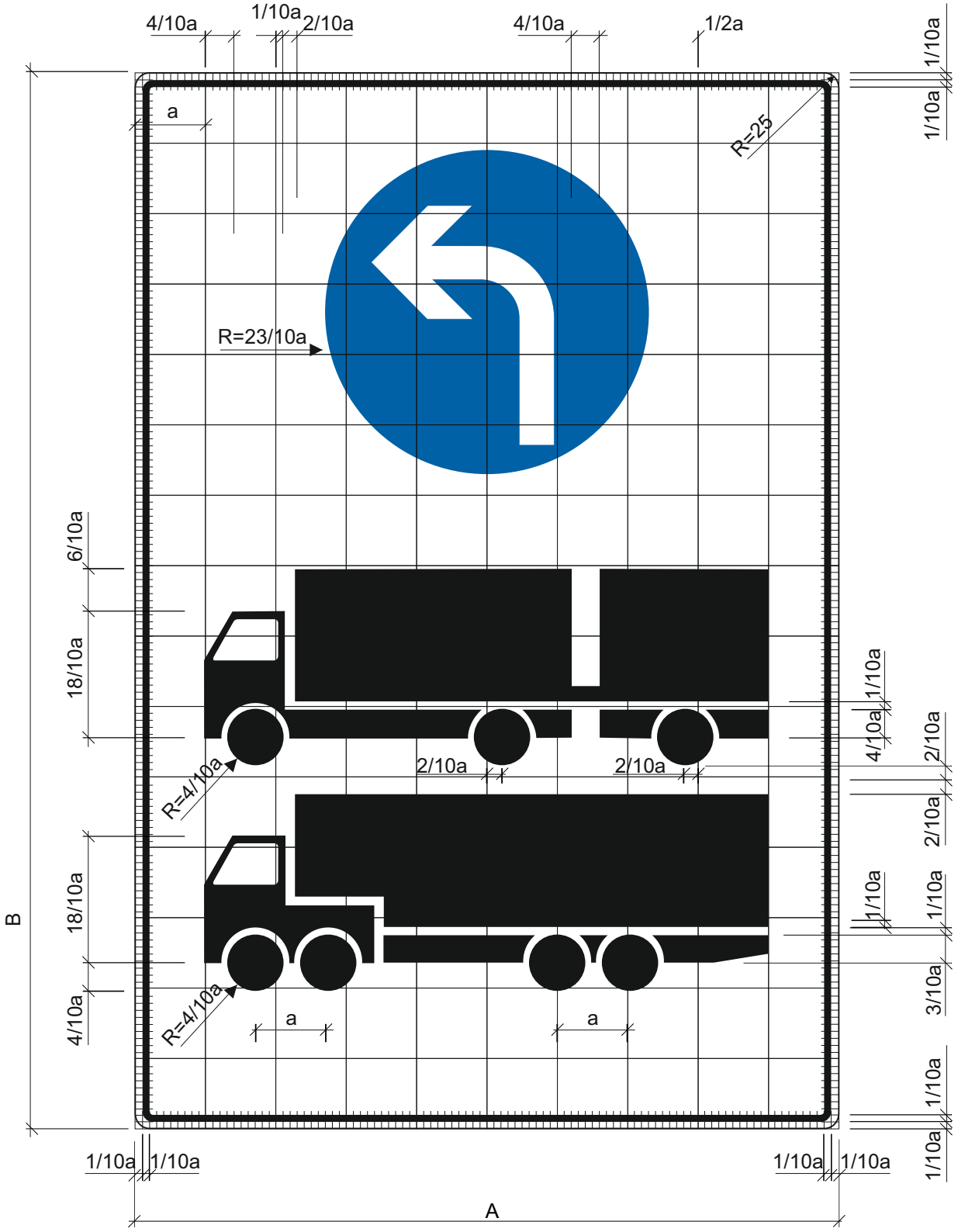

A = 10 a; B = 1,5 A; a = 12, 9, 6, 4 cm

Oznaka prometnog znaka: C125-2

Značenje prometnog znaka: Obavezan smjer za određene vrste vozila

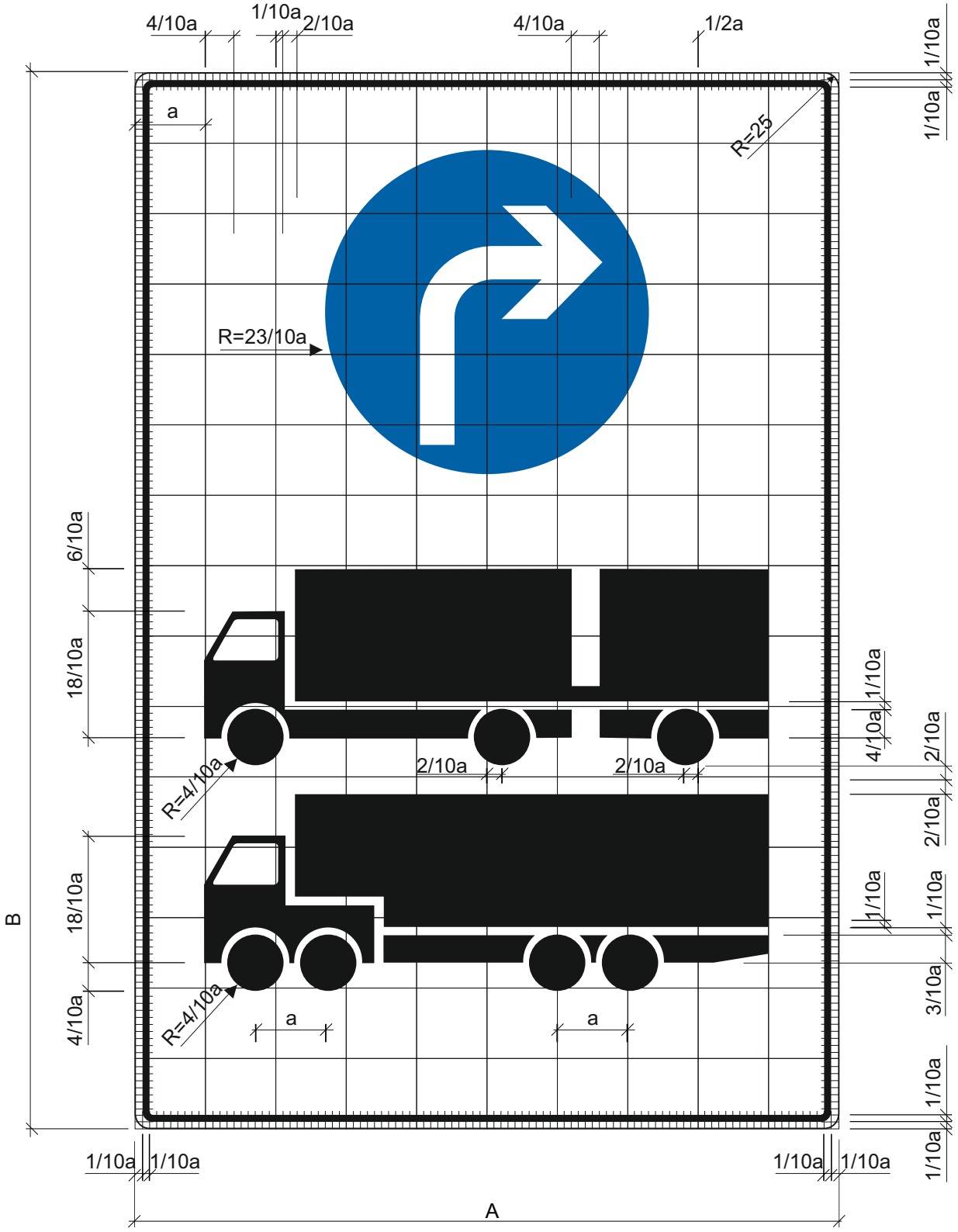

A = 10 a; B = 1,5 A; a = 12, 9, 6, 4 cm

Oznaka prometnog znaka: C126

Značenje prometnog znaka: Obavezan smjer za vozila koja prevoze opasan teret

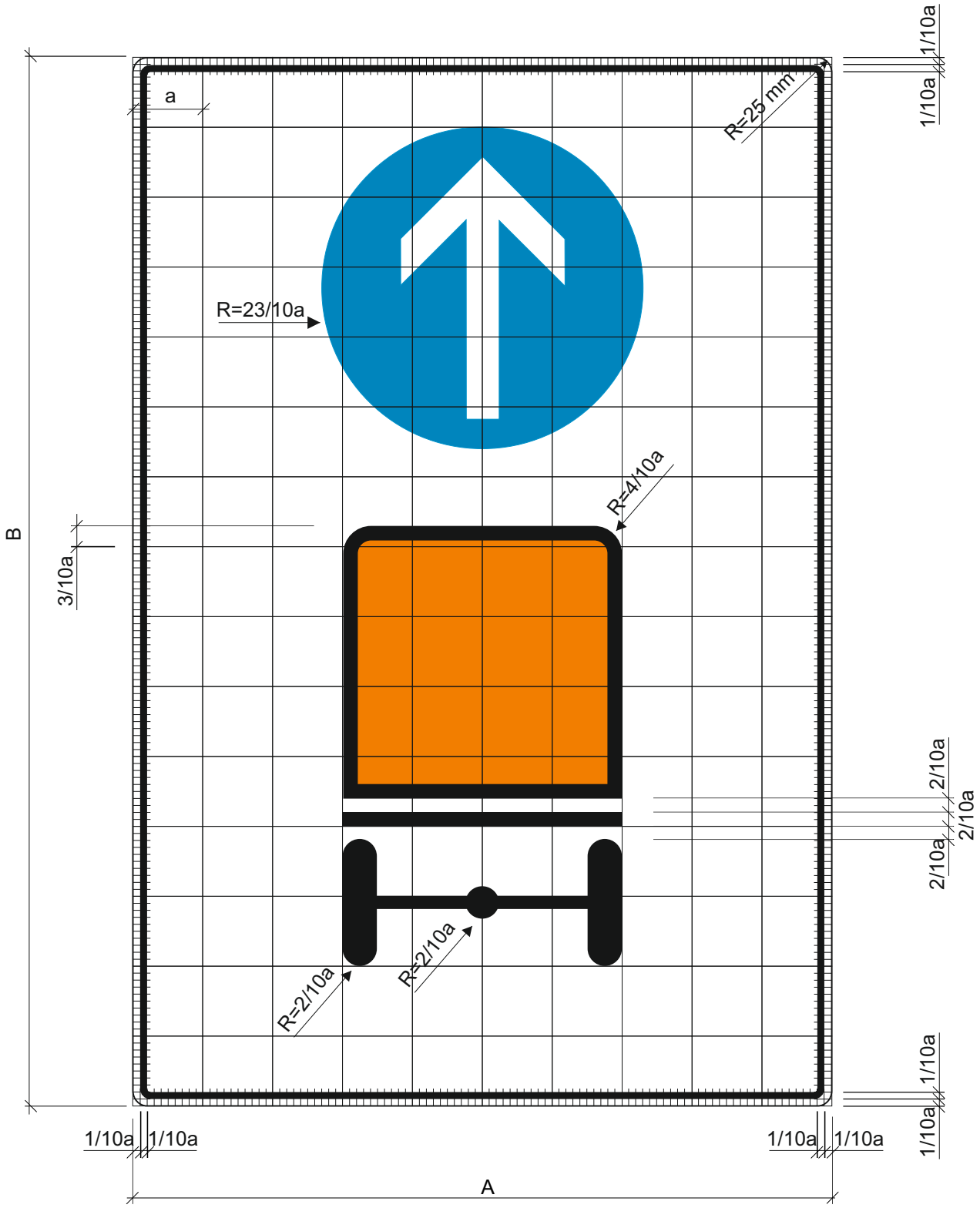

A = 10 a; B = 1,5 A; a = 12, 9, 6, 4 cm

Oznaka prometnog znaka: C126-1

Značenje prometnog znaka: Obavezan smjer za vozila koja prevoze opasan teret

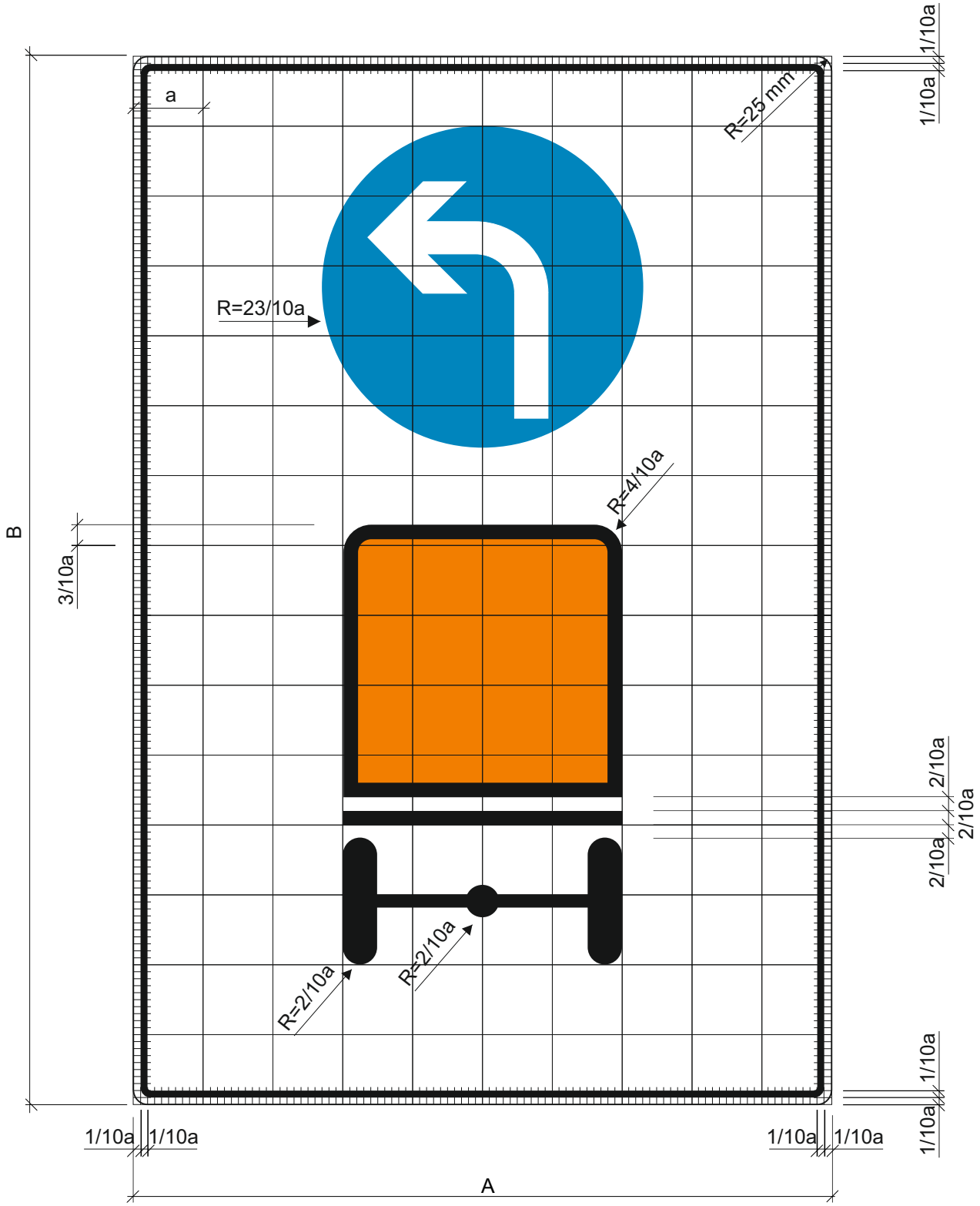

A = 10 a; B = 1,5 A; a = 12, 9, 6, 4 cm

Oznaka prometnog znaka: C126

Značenje prometnog znaka: Obavezan smjer za vozila koja prevoze opasan teret

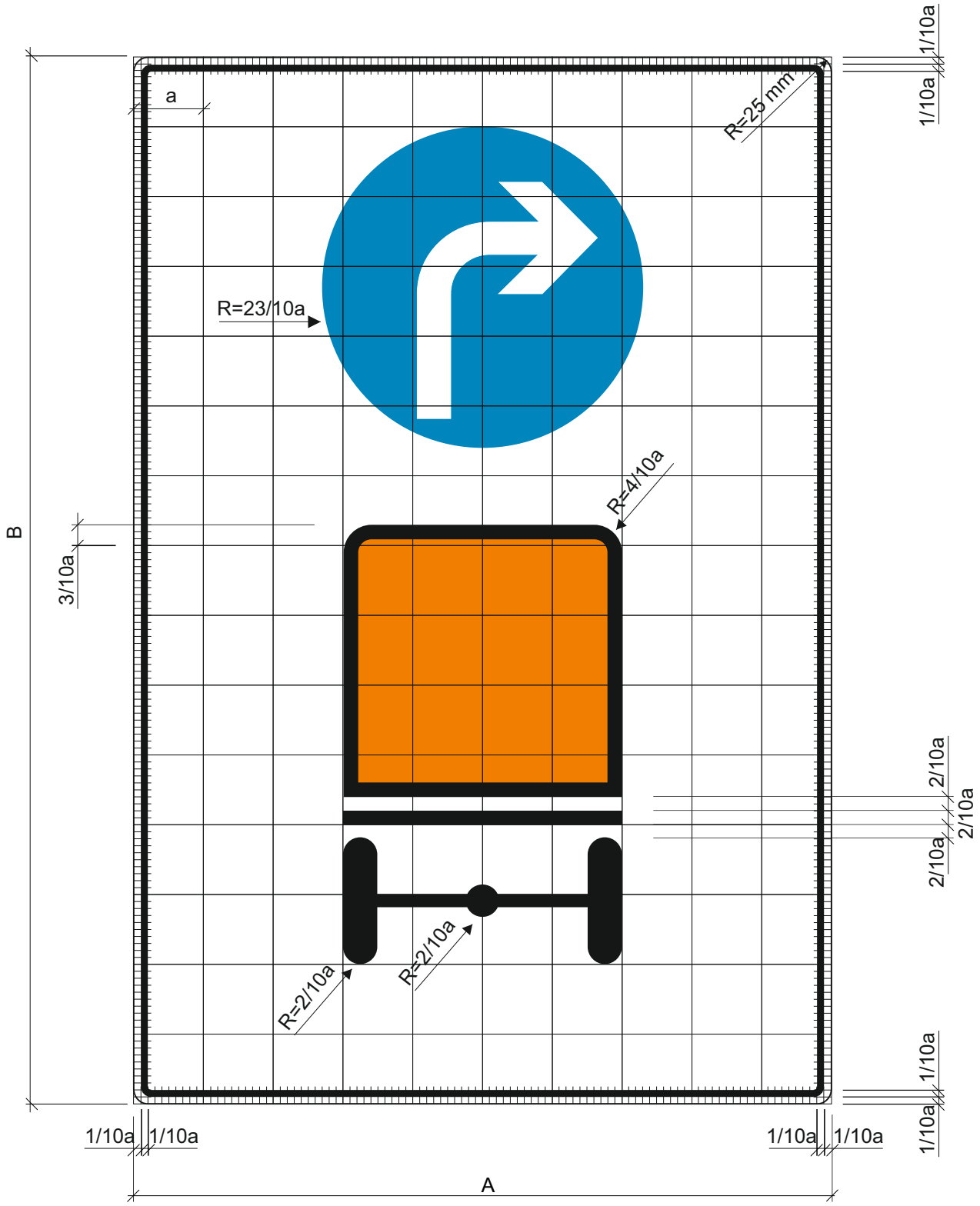

A = 10 a; B = 1,5 A; a = 12, 9, 6, 4 cm

Oznaka prometnog znaka: C127

Značenje prometnog znaka: Interventni prolaz

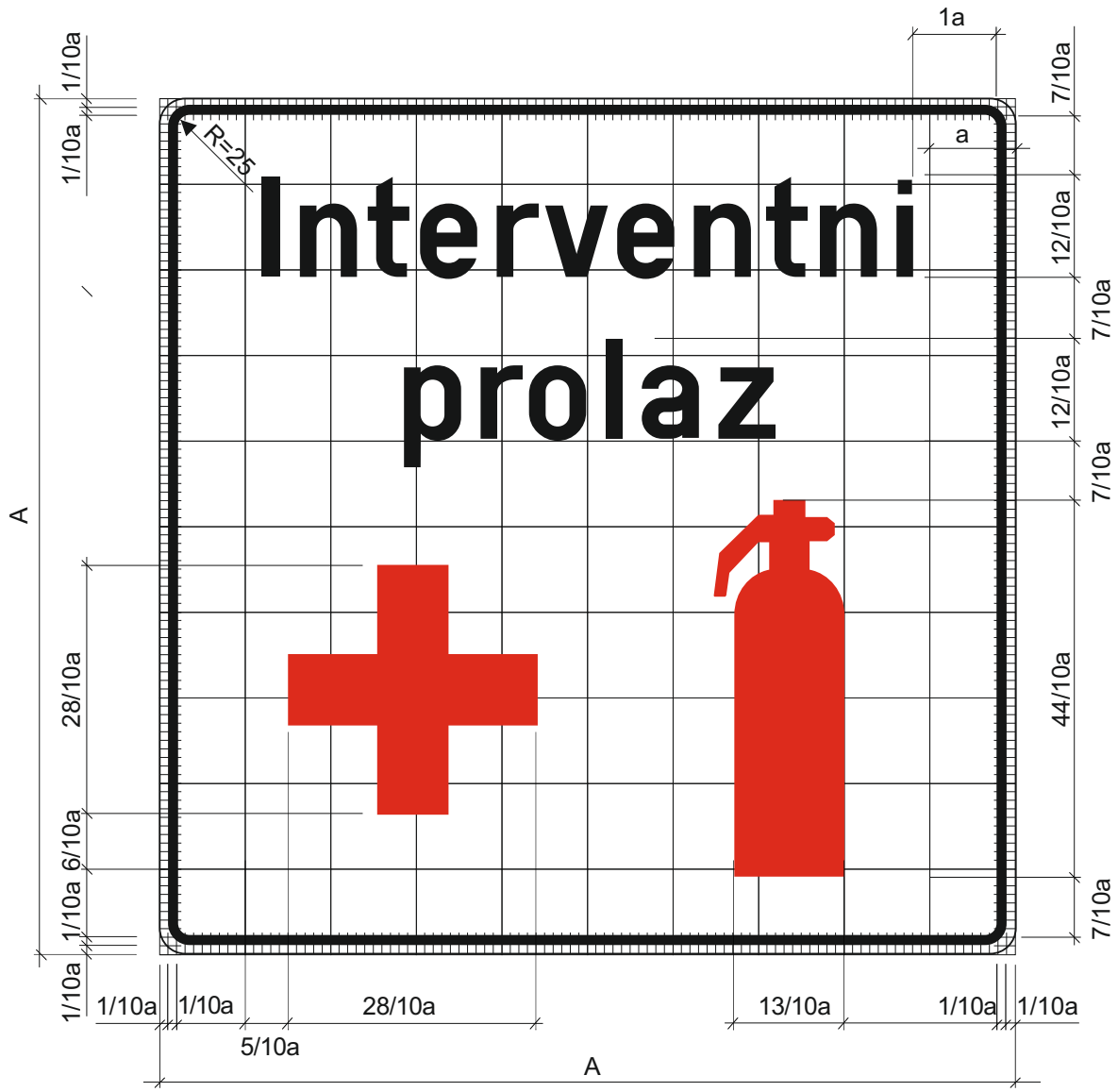

a = 4, 6, 9, 12 cm

A = 6 a

Posebne odredbe:

- Za ispisivanje natpisa koristi se usko pismo prema odredbama hrvatskog tehničkog pisma.
- visina slova H = 12/10 a

Oznaka prometnog znaka: C128

Značenje prometnog znaka: Obavijest o porijeklu putnika

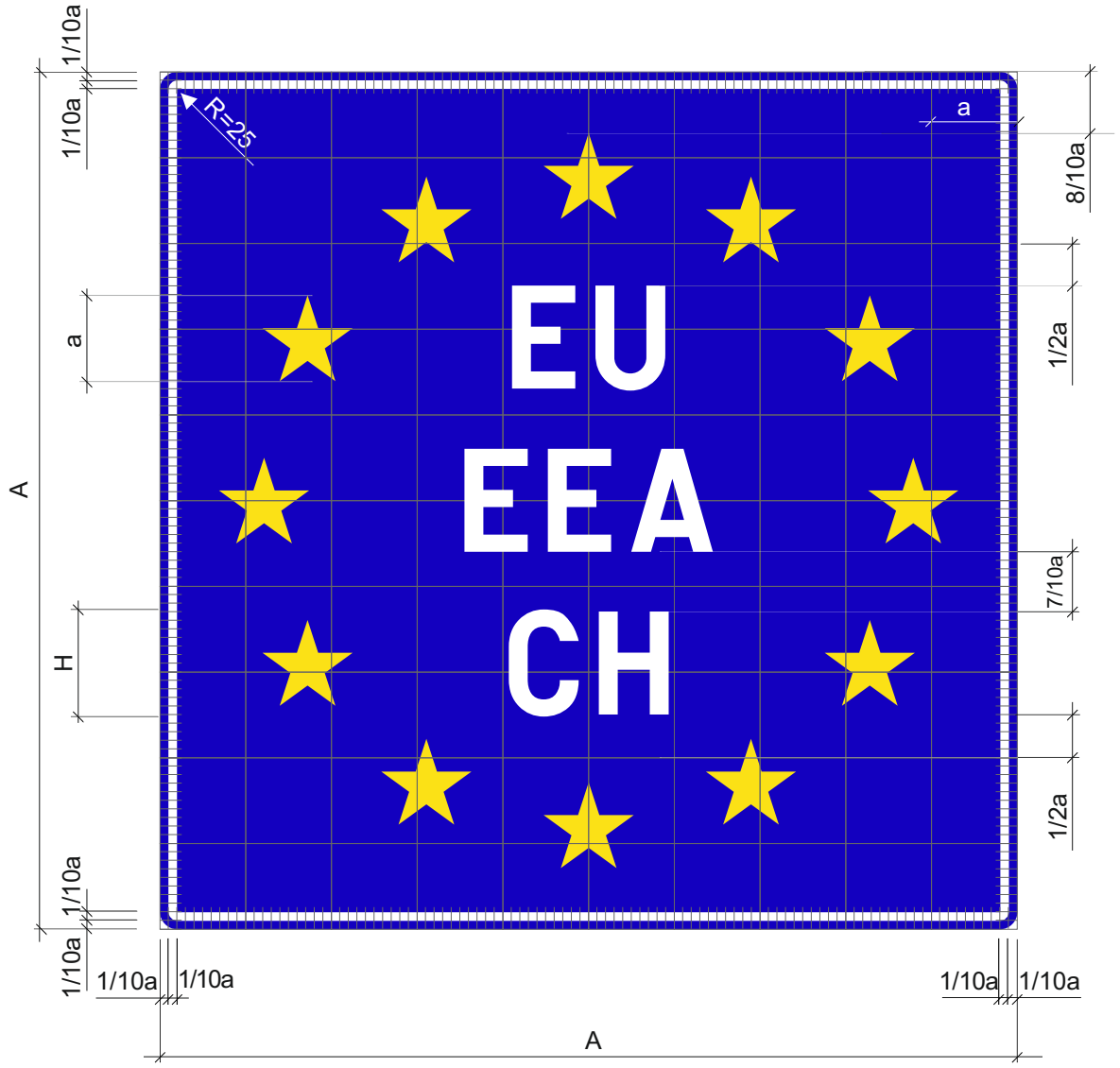

a = 4, 6, 9, 12 cm

A = 10 a

Posebne odredbe:

- Za ispisivanje natpisa koristi se usko pismo prema odredbama hrvatskog tehničkog pisma.
- visina slova H = 12/10 a

Oznaka prometnog znaka: C128-1

Značenje prometnog znaka: Obavijest o porijeklu putnika

a = 4, 6, 9, 12 cm

A = 10 a

Posebne odredbe:

- Za ispisivanje natpisa koristi se pismo prema odredbama hrvatskog tehničkog pisma.
- visina slova H = 12/10 a

D - znakovi obavijesti za vođenje prometa

Oznaka prometnog znaka: D01

Značenje prometnog znaka: Pretputokaz za izlaz s autoceste ili brze ceste s oznakom izlaza

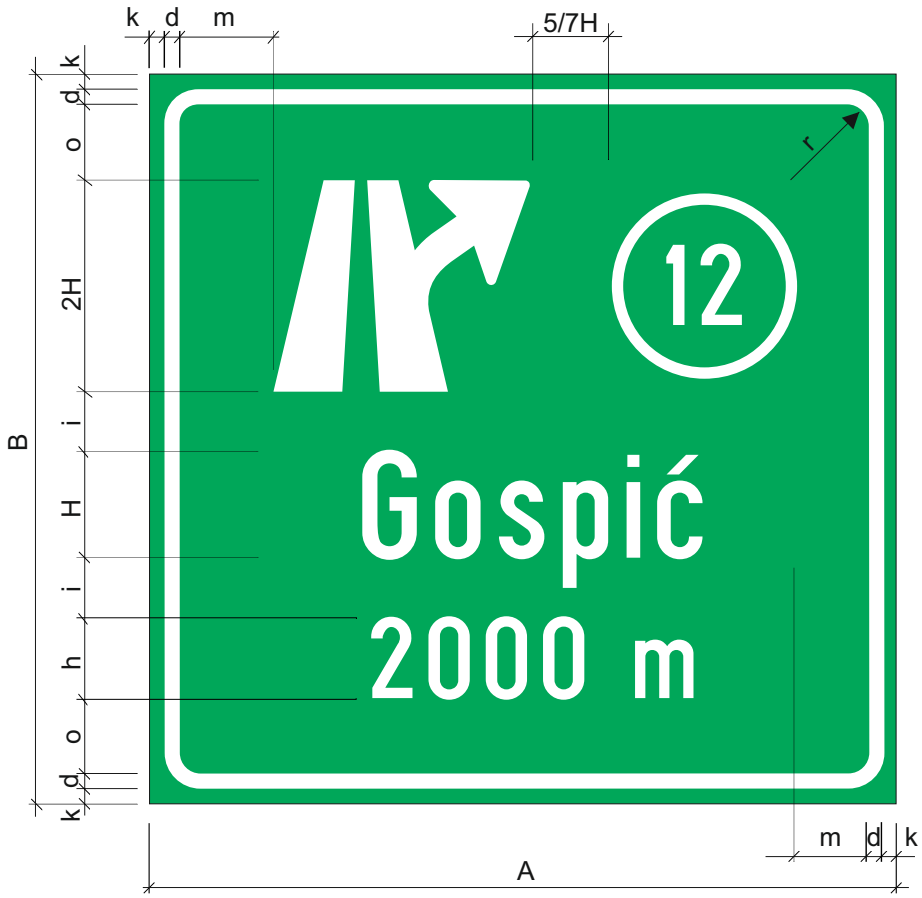

Posebne odredbe:

- Za ispisivanje natpisa koristi se pismo prema odredbama hrvatskog tehničkog pisma.
- Mjere za konstrukciju dane su u tablici.
- Poslije izračunavanja stvarnih mjera znaka (u mm) vrijednosti za A i B zaokružuju se na prvu veću vrijednost na najbližih 100 mm.

Dimenzije		Visina slova H (28, 35 cm)
d	širina okvira	1/7 H
k	širina ruba	1/7 H
m_{min}	bočni razmak	6/7 H
o	gornji i donji razmak	5/7 H
r	radijus zaobljenja	2/7H
i	razmak između	4/7 H
h	visina slova	H - 7

Oznaka prometnog znaka: D02

Značenje prometnog znaka: Pretputokaz za interregionalno čvorište s oznakom čvorišta

Posebne odredbe:

- Za ispisivanje natpisa koristi se pismo prema odredbama hrvatskog tehničkog pisma.
- Mjere za konstrukciju dane su u tablici.
- Poslije izračunavanja stvarnih mjera znaka (u mm) vrijednosti za A i B zaokružuju se na prvu veću vrijednost na najbližih 100 mm.

Dimenzije		Visina slova H (28, 35 cm)
d	širina okvira	1/7 H
k	širina ruba	1/7 H
m_{min}	bočni razmak	6/7 H
o	gornji i donji razmak	5/7 H
r	radijus zaobljenja	2/7H
i	razmak između	4/7 H
h	visina slova	H - 7

Oznaka prometnog znaka: D03

Značenje prometnog znaka: Raskrižje - opće pravilo izrade ploča

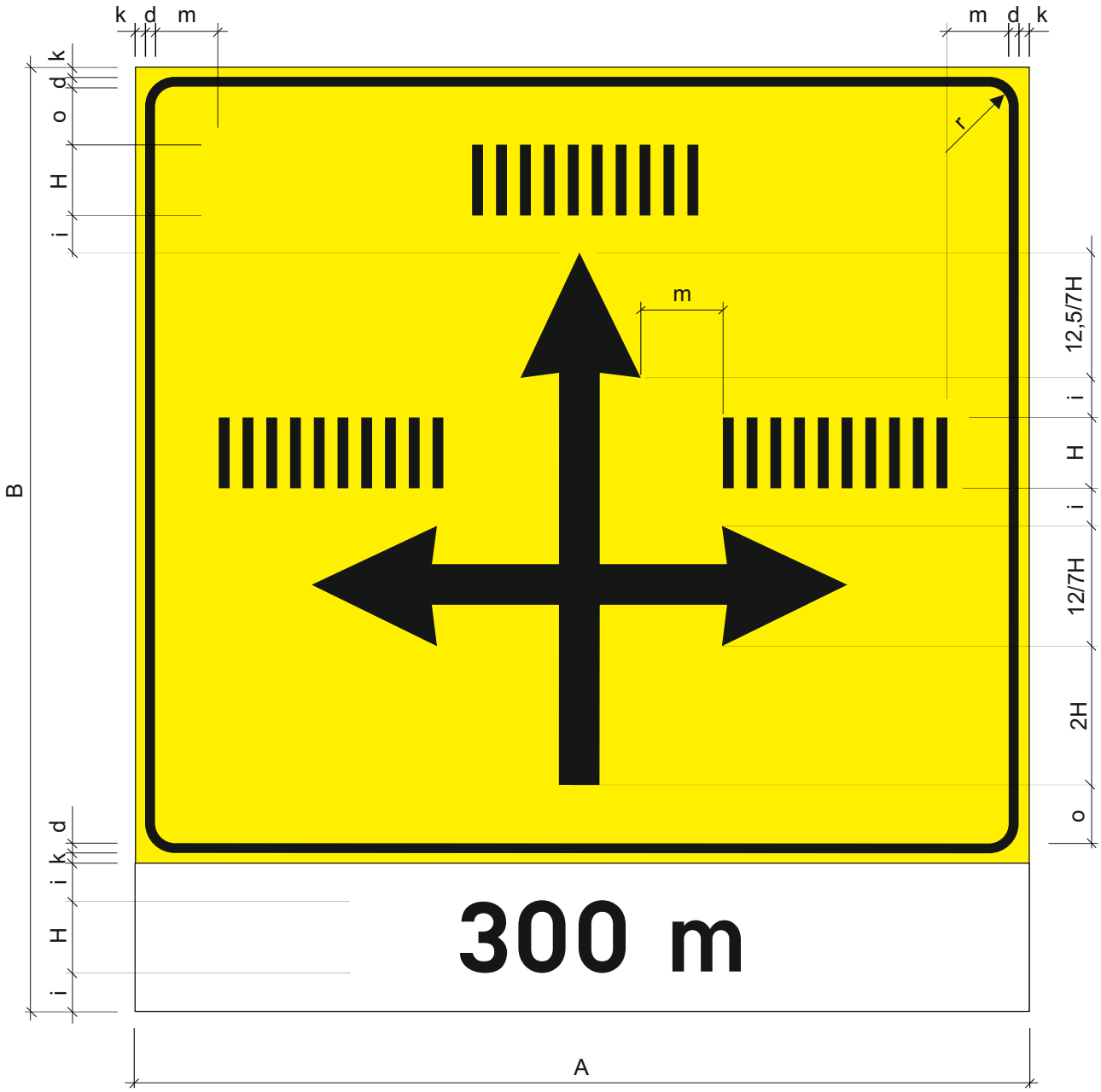

Oznaka prometnog znaka: D03

Značenje prometnog znaka: Raskrižje

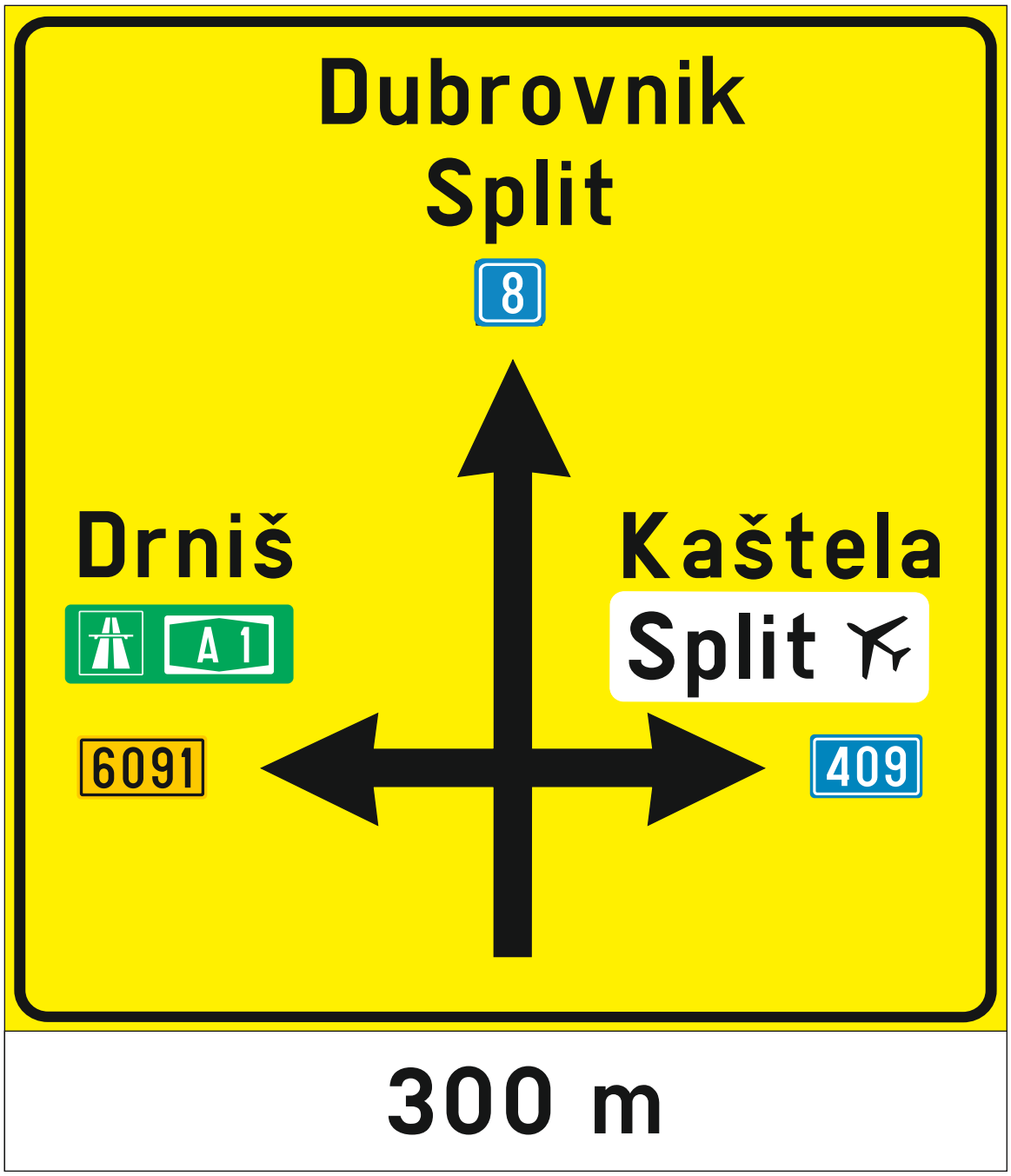

Oznaka prometnog znaka: D03-1

Značenje prometnog znaka: Raskrižje - opće pravilo izrade ploča

Oznaka prometnog znaka: D03-1

Značenje prometnog znaka: Raskrižje

Prilog znaku: D03, D03-1

Dimenzije		Visina slova H (14, 17,5 i 21 cm)
d	širina okvira	1/7 H
k	širina ruba	1/7 H
m	bočni razmak	6/7 H
m_1	bočni razmak	2/7 H
o	gornji i donji razmak	4/7 H
r	radijus zaobljenja	2/7H
i	razmak između redova	4/7 H

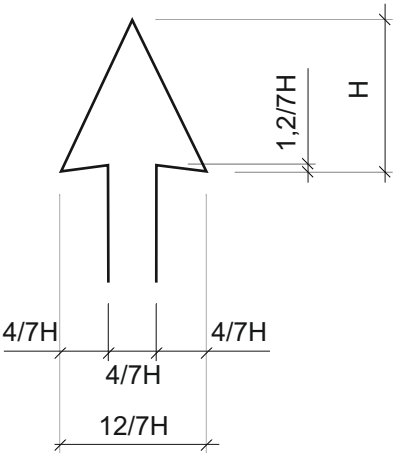

slika 1.

Oznaka prometnog znaka: D03-01

Značenje prometnog znaka: Različiti tipovi prometnog znaka sa prikazom i rasporedom elemenata

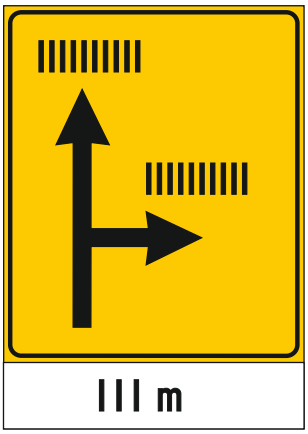

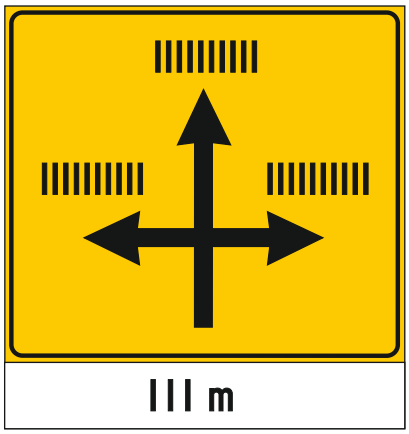

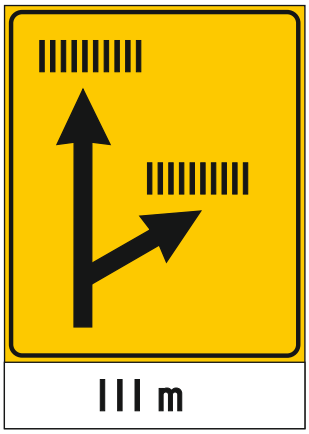

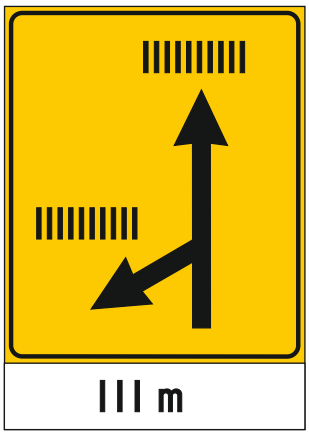

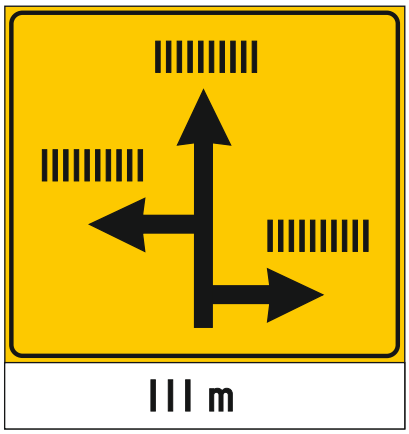

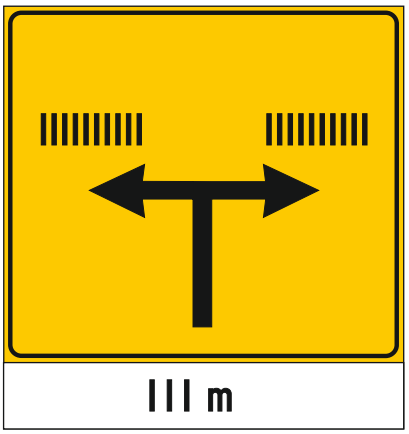

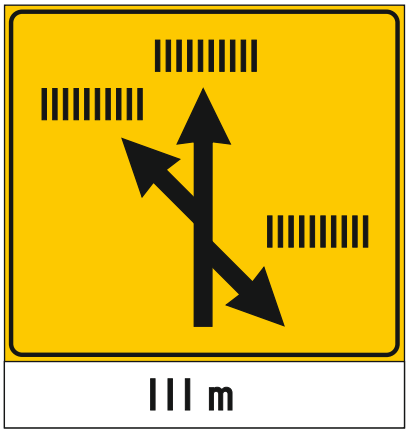

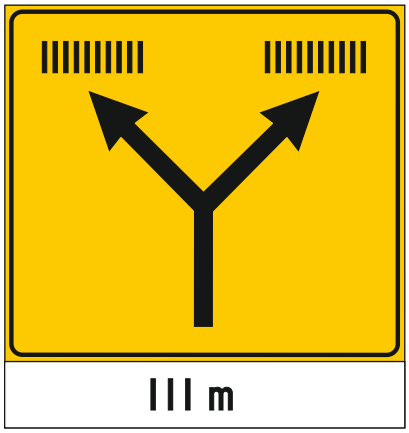

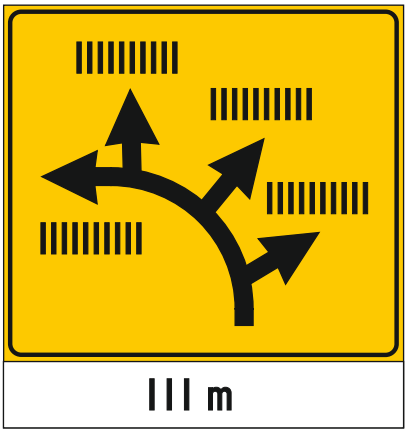

Oznaka prometnog znaka: D03-2

Značenje prometnog znaka: Raskrižje

Oznaka prometnog znaka: D03-3

Značenje prometnog znaka: Raskrižje

Oznaka prometnog znaka: D04

Značenje prometnog znaka: Predputokazna ploča

Posebne odredbe:

- Za ispisivanje natpisa koristi se pismo prema odredbama hrvatskog tehničkog pisma.
- Mjere za konstrukciju dane su u tablici.
- Nakon izračunavanja stvarnih mjera znaka (u mm) vrijednosti za A i B zaokružuju se na prvu veću vrijednost na najbližih 100 mm.

DIMENZIJE KONSTRUKCIJE ZNAKA	
H visina slova	28, 35 cm
H_1 visina slova	5/10 H
h visina oznaka	H-7
i razmak između redova	4/7 H
i_1 razmak između redova	3/7 H
k širina ruba	1/7 H
k_1 širina ruba	1/14 H
k_2 širina ruba	1/28 H
m/m_{min} bočni razmak	5/7 H
m_1 bočni razmak	3/7 H
m_2 bočni razmak	1/7 H
n bočni razmak	2/7 H
o gornji i donji razmak	5/7 H
o_1 gornji i donji razmak	3/7 H
o_2 gornji i donji razmak	1/14 H
r radijus zaobljenja	2/7H
r_1 radijus zaobljenja	1/7H
r_v radijus zaobljenja vrata strelice	5/7H
s visina vrha pravokutnika strelice	9/7 H
s_1 visina pravokutnika strelice	H
s_2 visina vrha pravokutnika strelice	18/7 H
š širina vrha pravokutnika strelice	10/7 H
$š_1$ širina pravokutnika strelice	8/7 H
v širina vrata strelice	3/7 H
v_1 širina vrata strelice	2/7 H

Oznaka prometnog znaka: D04-1

Značenje prometnog znaka: Predputokazna ploča interregionalnog čvorišta

Posebne odredbe:

- Za ispisivanje natpisa koristi se pismo prema odredbama hrvatskog tehničkog pisma.
- Mjere za konstrukciju dane su u tablici.
- Nakon izračunavanja stvarnih mjera znaka (u mm) vrijednosti za A i B zaokružuju se na prvu veću vrijednost na najbližih 100 mm.

DIMENZIJE KONSTRUKCIJE ZNAKA	
H visina slova	28, 35 cm
H_1 visina slova	5/10 H
h visina oznaka	H-7
i razmak između redova	4/7 H
i_1 razmak između redova	3/7 H
k širina ruba	1/7 H
k_1 širina ruba	1/14 H
k_2 širina ruba	1/28 H
m/m_{min} bočni razmak	5/7 H
m_1 bočni razmak	3/7 H
m_2 bočni razmak	1/7 H
n bočni razmak	2/7 H
o gornji i donji razmak	5/7 H
o_1 gornji i donji razmak	3/7 H
o_2 gornji i donji razmak	1/14 H
r radijus zaobljenja	2/7H
r_1 radijus zaobljenja	1/7H
r_v radijus zaobljenja vrata strelice	5/7H
s visina vrha pravokutnika strelice	9/7 H
s_1 visina pravokutnika strelice	H
s_2 visina vrha pravokutnika strelice	18/7 H
š širina vrha pravokutnika strelice	10/7 H
$š_1$ širina pravokutnika strelice	8/7 H
v širina vrata strelice	3/7 H
v_1 širina vrata strelice	2/7 H

Oznaka prometnog znaka: D04-2

Značenje prometnog znaka: Predputokazna ploča - portalna

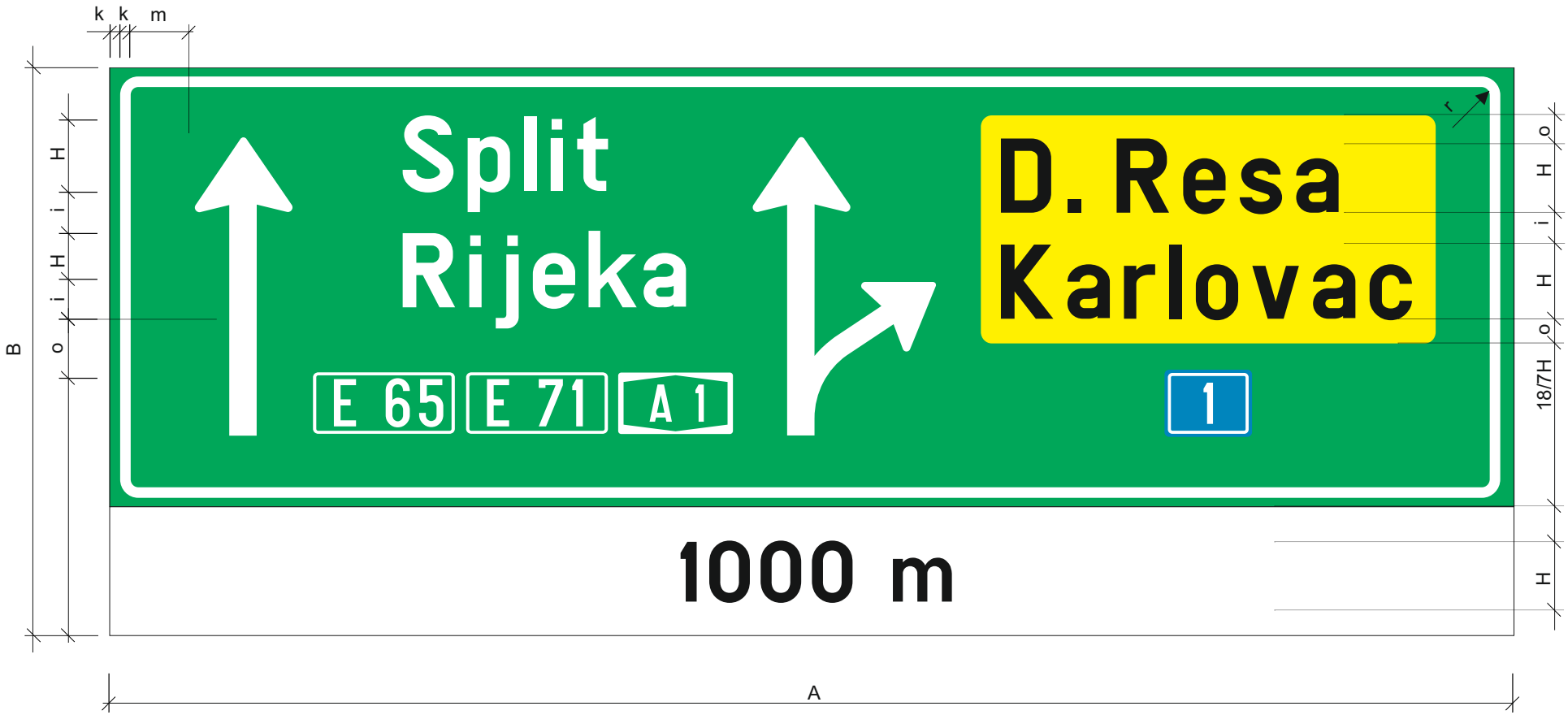

Posebne odredbe:

- Za ispisivanje natpisa koristi se pismo prema odredbama hrvatskog tehničkog pisma.
- Mjere za konstrukciju dane su u tablici.
- Nakon izračunavanja stvarnih mjera znaka (u mm) vrijednosti za A i B zaokružuju se na prvu veću vrijednost na najbližih 100 mm.

DIMENZIJE KONSTRUKCIJE ZNAKA	
H visina slova	28, 35 cm
H_1 visina slova	5/10 H
h visina oznaka	H-7
i razmak između redova	4/7 H
i_1 razmak između redova	3/7 H
k širina ruba	1/7 H
k_1 širina ruba	1/14 H
k_2 širina ruba	1/28 H
m/m_{min} bočni razmak	5/7 H
m_1 bočni razmak	3/7 H
m_2 bočni razmak	1/7 H
n bočni razmak	2/7 H
o gornji i donji razmak	5/7 H
o_1 gornji i donji razmak	3/7 H
o_2 gornji i donji razmak	1/14 H
r radijus zaobljenja	2/7H
r_1 radijus zaobljenja	1/7H
r_v radijus zaobljenja vrata strelice	5/7H
s visina vrha pravokutnika strelice	9/7 H
s_1 visina pravokutnika strelice	H
s_2 visina vrha pravokutnika strelice	18/7 H
š širina vrha pravokutnika strelice	10/7 H
$š_1$ širina pravokutnika strelice	8/7 H
v širina vrata strelice	3/7 H
v_1 širina vrata strelice	2/7 H

Oznaka prometnog znaka: D05

Značenje prometnog znaka: Predputokaz

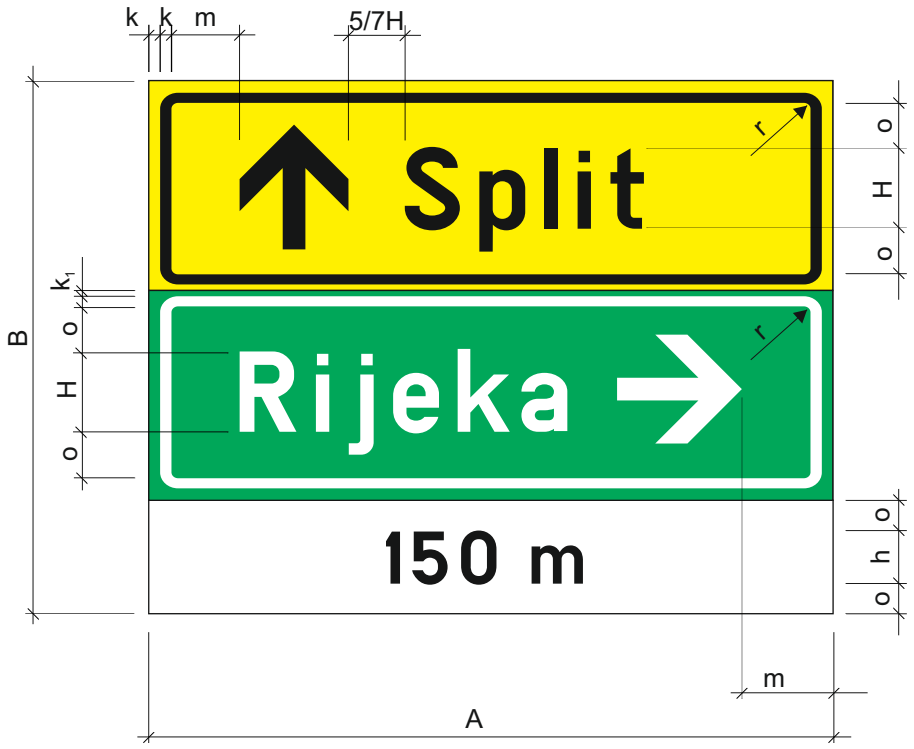

Posebne odredbe:

- Za ispisivanje natpisa koristi se pismo prema odredbama hrvatskog tehničkog pisma.
- Mjere za konstrukciju dane su u tablici.
- Nakon izračunavanja stvarnih mjera znaka (u mm) vrijednosti za A i B zaokružuju se na prvu veću vrijednost na najbližih 100 mm.

DIMENZIJE KONSTRUKCIJE ZNAKA	
H visina slova	14, 17.5, 21 cm
H_1 visina slova	5/10 H
h visina oznaka	H-7
i razmak između redova	4/7 H
i_1 razmak između redova	3/7 H
k širina ruba	1/7 H
k_1 širina ruba	1/14 H
k_2 širina ruba	1/28 H
m/m_{min} bočni razmak	5/7 H
m_1 bočni razmak	3/7 H
m_2 bočni razmak	1/7 H
n bočni razmak	2/7 H
o gornji i donji razmak	5/7 H
o_1 gornji i donji razmak	3/7 H
o_2 gornji i donji razmak	1/14 H
r radijus zaobljenja	2/7H
r_1 radijus zaobljenja	1/7H
r_v radijus zaobljenja vrata strelice	5/7H
s visina vrha pravokutnika strelice	9/7 H
s_1 visina pravokutnika strelice	H
s_2 visina vrha pravokutnika strelice	18/7 H
š širina vrha pravokutnika strelice	10/7 H
$š_1$ širina pravokutnika strelice	8/7 H
v širina vrata strelice	3/7 H
v_1 širina vrata strelice	2/7 H

Oznaka prometnog znaka: D06

Značenje prometnog znaka: Pretputokaz za izlaz

Poslije izračunavanja stvarnih mjera znaka (u mm) vrijednosti za A i B zaokružuju se na prvu veću vrijednost na najbližih 100 mm.

Ostali elementi:

- **Strelice** - mjere za izvođenje strelice dane su na slici.
- U gornjem polju koristi se strelica tipa I kada je ispisan naziv jednog cilja, ili tipa II kad imamo ispisane nazive dvaju ciljeva.
- U donjem polju koristi se strelica tipa I nagnuta za 45° kada je ispisan naziv jednog cilja, ili tipa II nagnuta za 45° kad su ispisani nazivi dva ili tri cilja.

Boja podloge znaka

- Boja podloge znaka određuje se prema vrsti ceste na koju se znak odnosi.
- Na prometnom znaku 363 boja podloge polja određuje se prema vrsti ceste na kojoj se cilj nalazi.

Dimenzije	Visina slova H (28, 35, cm)
d širina okvira	1/7 H
k širina ruba	1/7 H
m_{min} bočni razmak	6/7 H
o gornji i donji razmak	5/7 H
r radijus zaobljenja	2/7H
i razmak između redova	4/7 H
h visina slova	H - 7
c_2 bočni razmak	6/7 H

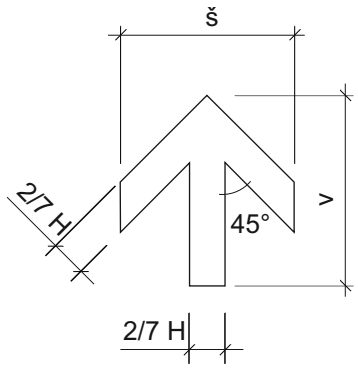

Strelica tip I

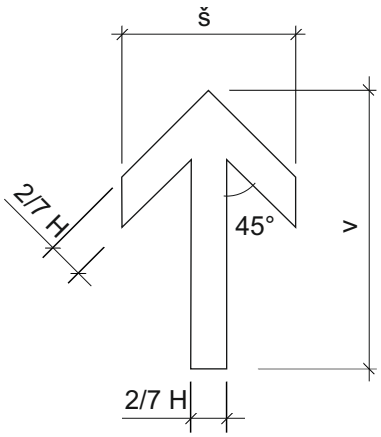

Strelica tip II

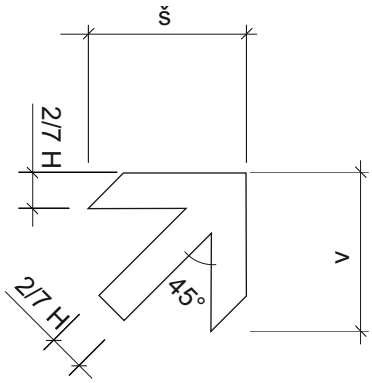

Strelica tip I pod kutom 45°

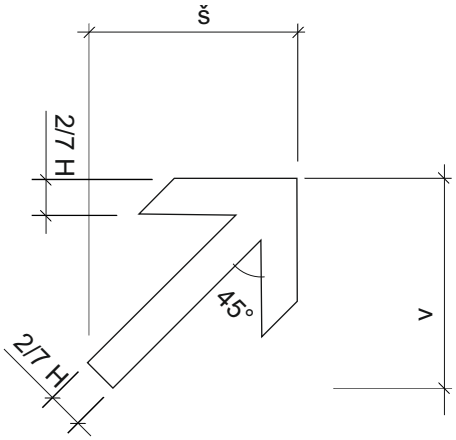

Strelica tip II pod kutom 45°

Tablica - Mjere pravokutnika za ucrtavanje strelica

Tip strelice	Pravokutnik za ucrtavanje strelice za visinu slova H (cm)					
	28		35		42	
	širina	visina	širina	visina	širina	visina
I	32,0	40,0	36,0	45,0	40,0	50,0
I 45°	37,0	37,0	42,0	42,0	46,0	46,0
II	32,0	56,0	36,0	63,0	40,0	70,0
II 45°	42,0	42,0	48,0	48,0	54,0	54,0

Oznaka prometnog znaka: D06-1

Značenje prometnog znaka: Pretputokaz za izlaz

Oznaka prometnog znaka: D07

Značenje prometnog znaka: Putokazna ploča

Oznaka prometnog znaka: D07

Dimenzije		Visina slova H (14, 17,5 i 21 cm)
d	širina okvira	1/7 H
k	širina ruba	1/7 H
m	bočni razmak	6/7 H
o	gornji i donji razmak	4/7 H
r	radijus zaobljenja	2/7H
i	razmak između redova	4/7 H
k_1	širina ruba	1/14 H
h	visina slova	H - 7

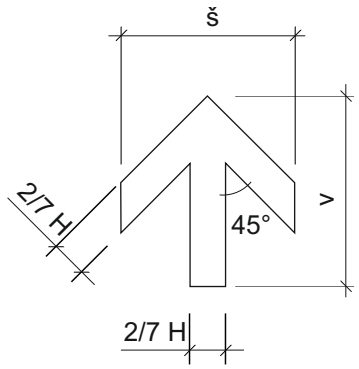

Strelica tip I

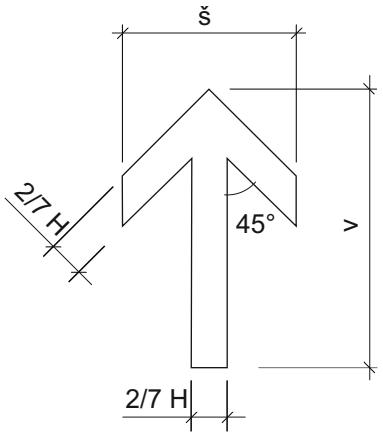

Strelica tip II

Oznaka prometnog znaka: D07

Tip I. - koristi se za polja s jednim natpisom i označavanje smjera: ravno, lijevo i desno;
- koristi se za polja s dva ili tri natpisa i označavanje smjera: lijevo i desno;

Tip II. - koristi se za polja sa dva ili tri natpisa i označavanje smjera: ravno.

Tablica - Mjere pravokutnika za ucrtavanje strelica

Tip strelice	Pravokutnik za ucrtavanje strelice za visinu slova H (cm)					
	14		17,5		21	
	širina	visina	širina	visina	širina	visina
I	20,0	25,0	24,0	30,0	28,0	35,0
II	20,0	35,0	24,0	42,0	28,0	49,0

Oznaka prometnog znaka: D08

Značenje prometnog znaka: Putokaz na portalu

Posebne odredbe:

- Za ispisivanje natpisa koristi se pismo prema odredbama hrvatskog tehničkog pisma.
- Mjere za konstrukciju dane su u tablici.
- Nakon izračunavanja stvarnih mjera znaka (u mm) vrijednosti za A i B zaokružuju se na prvu veću vrijednost na najbližih 100 mm.

DIMENZIJE KONSTRUKCIJE ZNAKA	
H visina slova	35, 42, 49 cm
H_1 visina slova	5/10 H
h visina oznaka	H-7
i razmak između redova	4/7 H
i_1 razmak između redova	3/7 H
k širina ruba	1/7 H
k_1 širina ruba	1/14 H
k_2 širina ruba	1/28 H
m/m_{min} bočni razmak	5/7 H
m_1 bočni razmak	3/7 H
m_2 bočni razmak	1/7 H
n bočni razmak	2/7 H
o gornji i donji razmak	5/7 H
o_1 gornji i donji razmak	3/7 H
o_2 gornji i donji razmak	1/14 H
r radijus zaobljenja	2/7H
r_1 radijus zaobljenja	1/7H
r_v radijus zaobljenja vrata strelice	5/7H
s visina vrha pravokutnika strelice	9/7 H
s_1 visina pravokutnika strelice	H
s_2 visina vrha pravokutnika strelice	18/7 H
š širina vrha pravokutnika strelice	10/7 H
$š_1$ širina pravokutnika strelice	8/7 H
v širina vrata strelice	3/7 H
v_1 širina vrata strelice	2/7 H

Oznaka prometnog znaka: D08-1

Značenje prometnog znaka: Putokaz na portalu

Posebne odredbe:

- Za ispisivanje natpisa koristi se pismo prema odredbama hrvatskog tehničkog pisma.
- Mjere za konstrukciju dane su u tablici.
- Nakon izračunavanja stvarnih mjera znaka (u mm) vrijednosti za A i B zaokružuju se na prvu veću vrijednost na najbližih 100 mm.

DIMENZIJE KONSTRUKCIJE ZNAKA	
H visina slova	35, 42 cm
H_1 visina slova	5/10 H
h visina oznaka	H-7
i razmak između redova	4/7 H
i_1 razmak između redova	3/7 H
k širina ruba	1/7 H
k_1 širina ruba	1/14 H
k_2 širina ruba	1/28 H
m/m_{min} bočni razmak	5/7 H
m_1 bočni razmak	3/7 H
m_2 bočni razmak	1/7 H
n bočni razmak	2/7 H
o gornji i donji razmak	5/7 H
o_1 gornji i donji razmak	3/7 H
o_2 gornji i donji razmak	1/14 H
r radijus zaobljenja	2/7H
r_1 radijus zaobljenja	1/7H
r_v radijus zaobljenja vrata strelice	5/7H
s visina vrha pravokutnika strelice	9/7 H
s_1 visina pravokutnika strelice	H
s_2 visina vrha pravokutnika strelice	18/7 H
š širina vrha pravokutnika strelice	10/7 H
$š_1$ širina pravokutnika strelice	8/7 H
v širina vrata strelice	3/7 H
v_1 širina vrata strelice	2/7 H

Oznaka prometnog znaka: D08-2

Značenje prometnog znaka: Puzokaz na portalu

Posebne odredbe:

- Za ispisivanje natpisa koristi se pismo prema odredbama hrvatskog tehničkog pisma.
- Mjere za konstrukciju dane su u tablici.
- Nakon izračunavanja stvarnih mjera znaka (u mm) vrijednosti za A i B zaokružuju se na prvu veću vrijednost na najbližih 100 mm.

DIMENZIJE KONSTRUKCIJE ZNAKA	
H visina slova	35, 42, 49 cm
H_1 visina slova	5/10 H
h visina oznaka	H-7
i razmak između redova	4/7 H
i_1 razmak između redova	3/7 H
k širina ruba	1/7 H
k_1 širina ruba	1/14 H
k_2 širina ruba	1/28 H
m/m_{min} bočni razmak	5/7 H
m_1 bočni razmak	3/7 H
m_2 bočni razmak	1/7 H
n bočni razmak	2/7 H
o gornji i donji razmak	5/7 H
o_1 gornji i donji razmak	3/7 H
o_2 gornji i donji razmak	1/14 H
r radijus zaobljenja	2/7H
r_1 radijus zaobljenja	1/7H
r_v radijus zaobljenja vrata strelice	5/7H
s visina vrha pravokutnika strelice	9/7 H
s_1 visina pravokutnika strelice	H
s_2 visina vrha pravokutnika strelice	18/7 H
š širina vrha pravokutnika strelice	10/7 H
$š_1$ širina pravokutnika strelice	8/7 H
v širina vrata strelice	3/7 H
v_1 širina vrata strelice	2/7 H

Oznaka prometnog znaka: D08-3

Značenje prometnog znaka: Putokaz na portalu

Posebne odredbe:

- Za ispisivanje natpisa koristi se pismo prema odredbama hrvatskog tehničkog pisma.
- Mjere za konstrukciju dane su u tablici.
- Nakon izračunavanja stvarnih mjera znaka (u mm) vrijednosti za A i B zaokružuju se na prvu veću vrijednost na najbližih 100 mm.

DIMENZIJE KONSTRUKCIJE ZNAKA	
H visina slova	35, 42 cm
H_1 visina slova	5/10 H
h visina oznaka	H-7
i razmak između redova	4/7 H
i_1 razmak između redova	3/7 H
k širina ruba	1/7 H
k_1 širina ruba	1/14 H
k_2 širina ruba	1/28 H
m/m_{min} bočni razmak	5/7 H
m_1 bočni razmak	3/7 H
m_2 bočni razmak	1/7 H
n bočni razmak	2/7 H
o gornji i donji razmak	5/7 H
o_1 gornji i donji razmak	3/7 H
o_2 gornji i donji razmak	1/14 H
r radijus zaobljenja	2/7H
r_1 radijus zaobljenja	1/7H
r_v radijus zaobljenja vrata strelice	5/7H
s visina vrha pravokutnika strelice	9/7 H
s_1 visina pravokutnika strelice	H
s_2 visina vrha pravokutnika strelice	18/7 H
š širina vrha pravokutnika strelice	10/7 H
$š_1$ širina pravokutnika strelice	8/7 H
v širina vrata strelice	3/7 H
v_1 širina vrata strelice	2/7 H

Oznaka prometnog znaka: D09

Značenje prometnog znaka: Potvrda smjera

Posebne odredbe:

- Za ispisivanje natpisa koristi se pismo prema odredbama hrvatskog tehničkog pisma.
- Mjere za konstrukciju dane su u tablici.
- Nakon izračunavanja stvarnih mjera znaka (u mm) vrijednosti za A i B zaokružuju se na prvu veću vrijednost na najbližih 100 mm.

DIMENZIJE KONSTRUKCIJE ZNAKA	
H visina slova	35, 42 cm
H_1 visina slova	5/10 H
h visina oznaka	H-7
i razmak između redova	4/7 H
i_1 razmak između redova	3/7 H
k širina ruba	1/7 H
k_1 širina ruba	1/14 H
k_2 širina ruba	1/28 H
m/m_{min} bočni razmak	5/7 H
m_1 bočni razmak	3/7 H
m_2 bočni razmak	1/7 H
n bočni razmak	2/7 H
o gornji i donji razmak	5/7 H
o_1 gornji i donji razmak	3/7 H
o_2 gornji i donji razmak	1/14 H
r radijus zaobljenja	2/7H
r_1 radijus zaobljenja	1/7H
r_v radijus zaobljenja vrata strelice	5/7H
s visina vrha pravokutnika strelice	9/7 H
s_1 visina pravokutnika strelice	H
s_2 visina vrha pravokutnika strelice	18/7 H
š širina vrha pravokutnika strelice	10/7 H
$š_1$ širina pravokutnika strelice	8/7 H
v širina vrata strelice	3/7 H
v_1 širina vrata strelice	2/7 H

E – dopunske ploče

Oznaka prometnog znaka: E01

Značenje prometnog znaka: Dopunska ploča

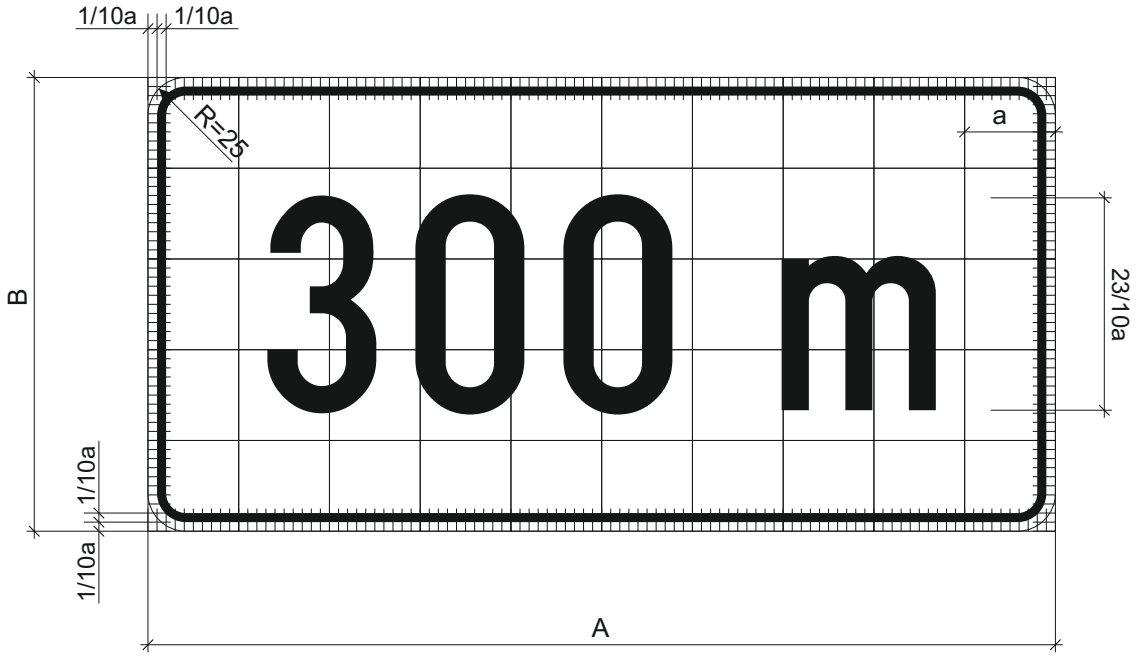

a = 4, 6, 9, 12 cm

A = 10 a; B = 5 a

Posebne odredbe:

- za ispisivanje natpisa koristi se usko pismo prema odredbama hrvatskog tehničkog pisma.
- visina slova H = 23/10 a

Oznaka prometnog znaka: E02

Značenje prometnog znaka: Dopunska ploča

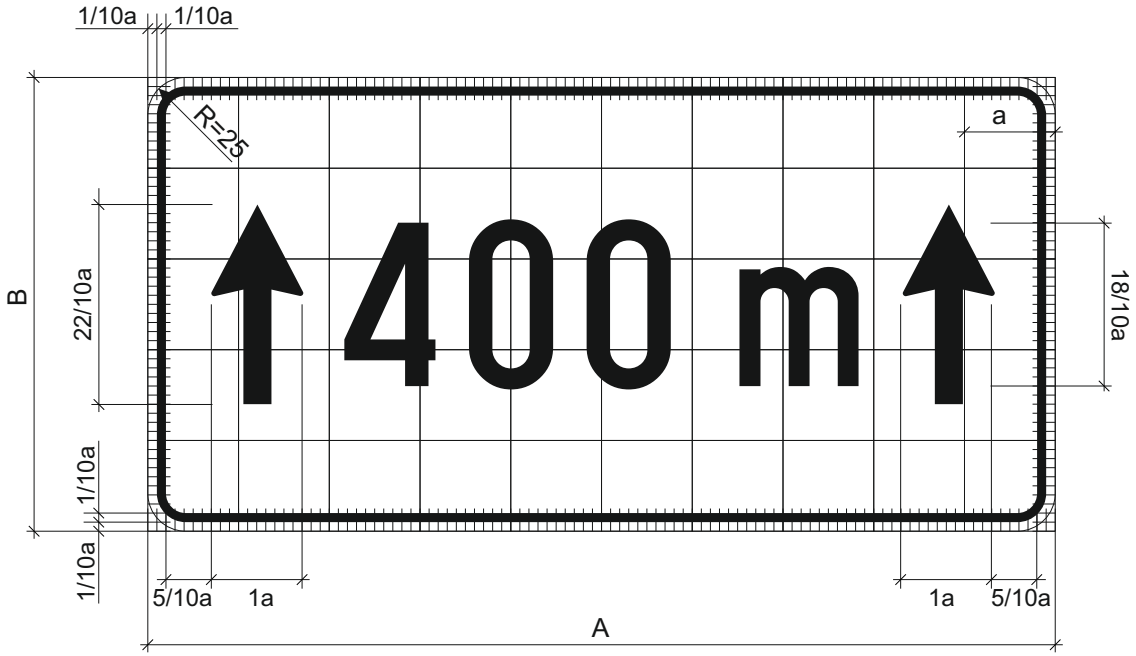

a = 4, 6, 9, 12 cm

A = 10 a; B = 5 a

Posebne odredbe:

- za ispisivanje natpisa koristi se usko pismo prema odredbama hrvatskog tehničkog pisma.
- visina slova H = 18/10 a

Oznaka prometnog znaka: E03

Značenje prometnog znaka: Dopunska ploča

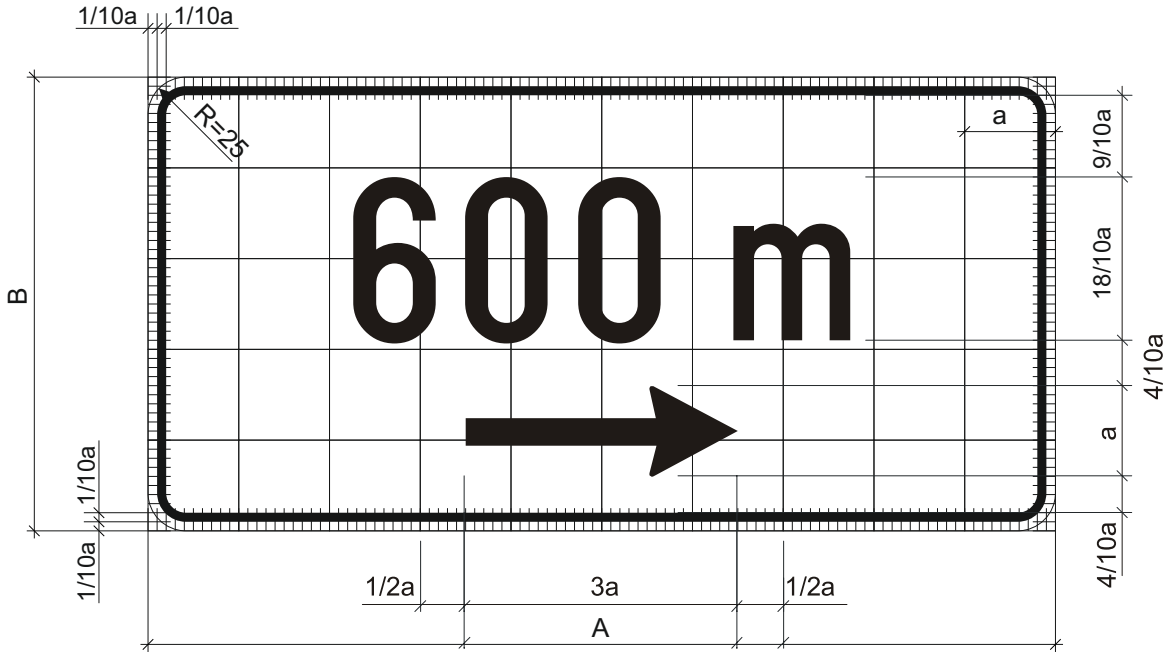

a = 4, 6, 9 cm

A = 10 a; B = 5 a

Posebne odredbe:

- za ispisivanje natpisa koristi se usko pismo prema odredbama hrvatskog tehničkog pisma.
- visina slova H = 18/10a

Oznaka prometnog znaka: E04

Značenje prometnog znaka: Dopunska ploča

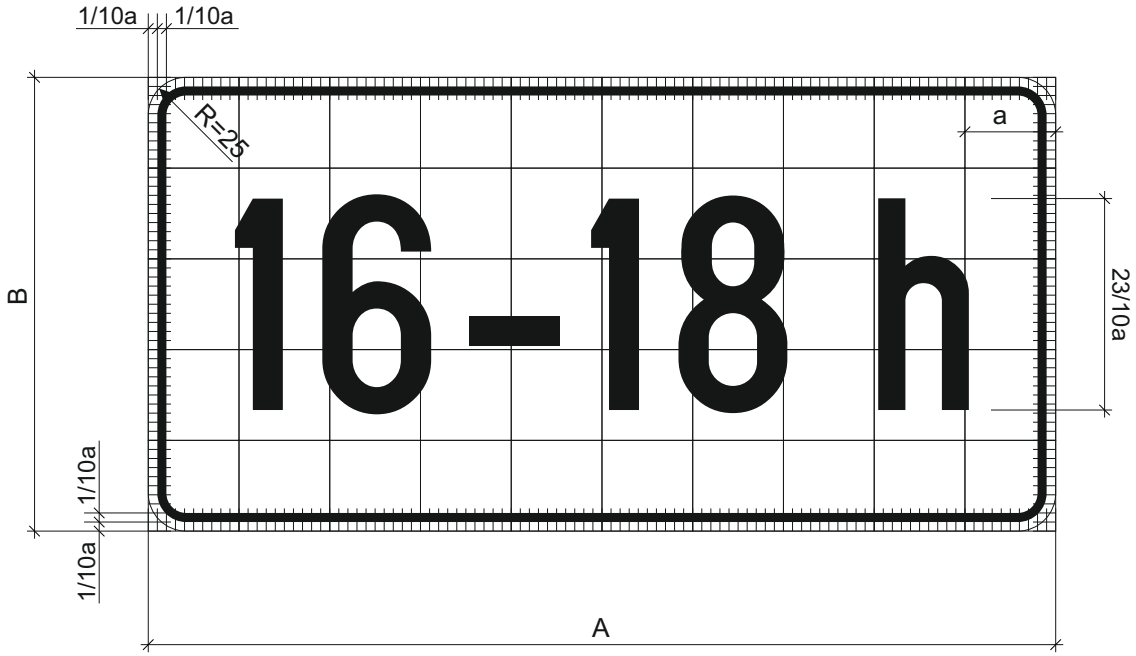

a = 4, 6, 9, 12 cm

A = 10 a; B = 5 a

Posebne odredbe:

- za ispisivanje natpisa koristi se usko pismo prema odredbama hrvatskog tehničkog pisma.
- visina slova H = 23/10 a

Oznaka prometnog znaka: E04-1

Značenje prometnog znaka: Dopunska ploča

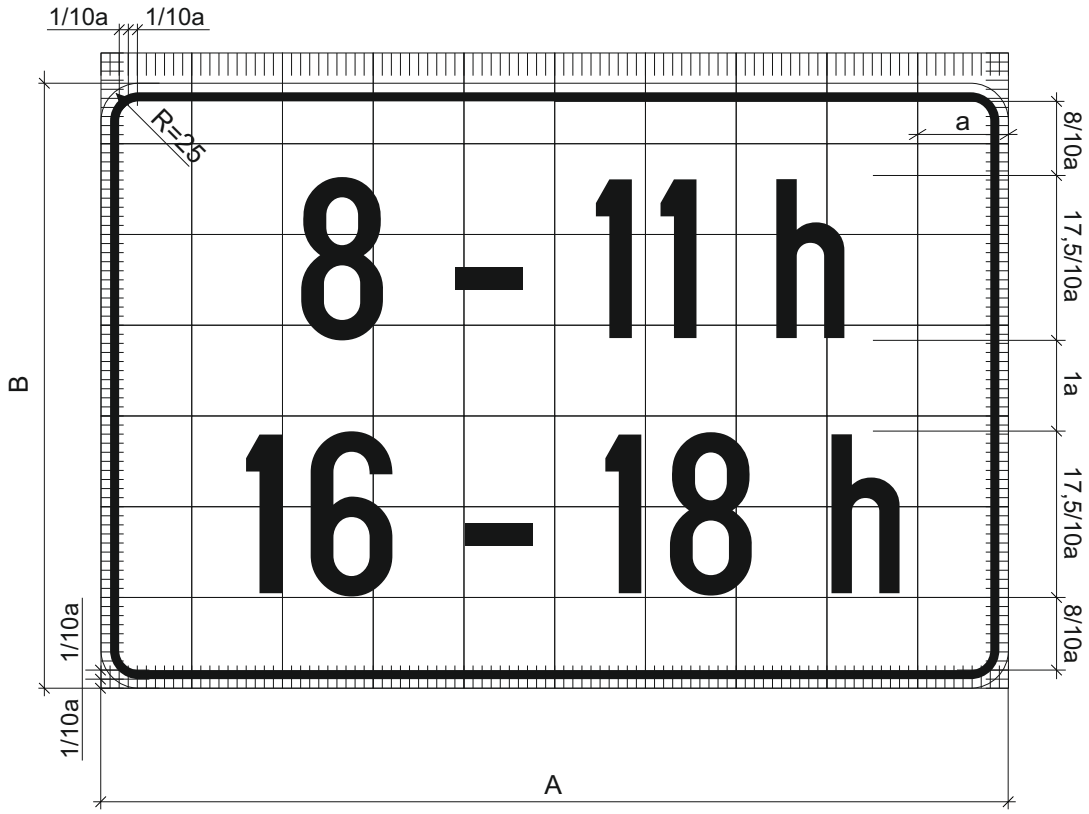

a = 6 cm

A = 10 a; B = 6/9 A

Posebne odredbe:

- za ispisivanje natpisa koristi se normalno pismo prema odredbama hrvatskog tehničkog pisma.
- visina broja H = 17,5 a

Oznaka prometnog znaka: E05

Značenje prometnog znaka: Dopunska ploča

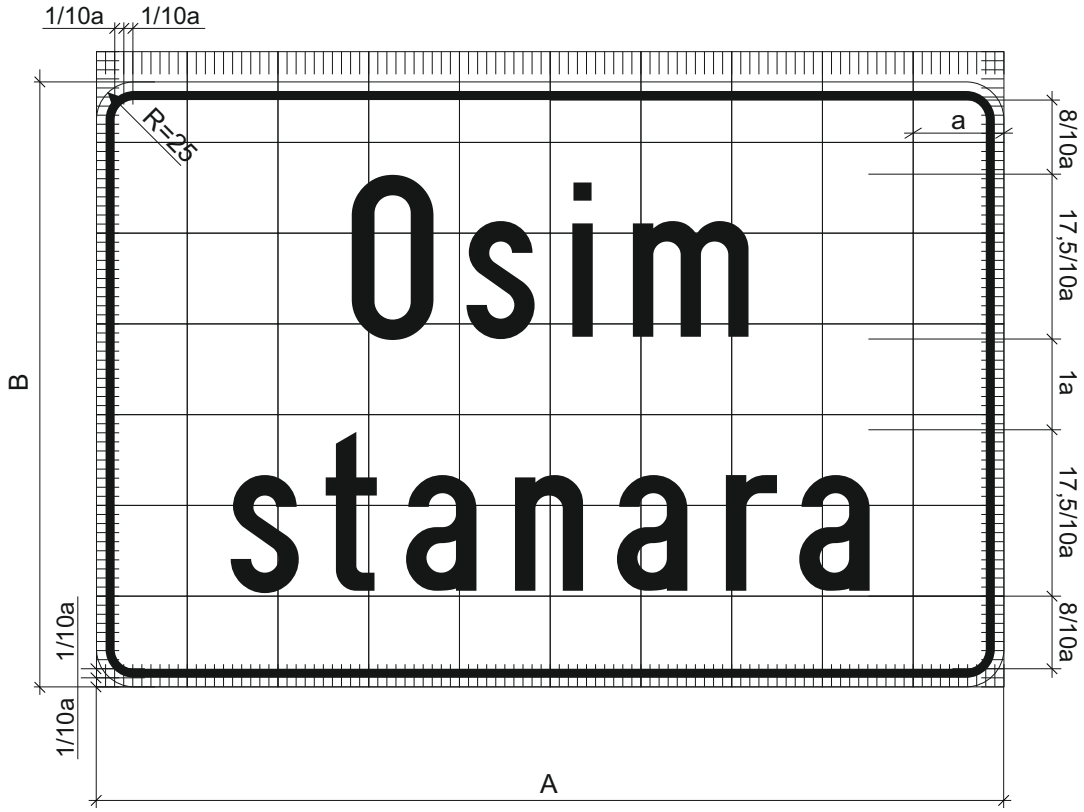

a = 6 cm

A = 10 a; B = 6/9 A

Posebne odredbe:

- za ispisivanje natpisa koristi se normalno pismo prema odredbama hrvatskog tehničkog pisma.
- visina slova H = 17,5 a

Oznaka prometnog znaka: E06

Značenje prometnog znaka: Dopunska ploča

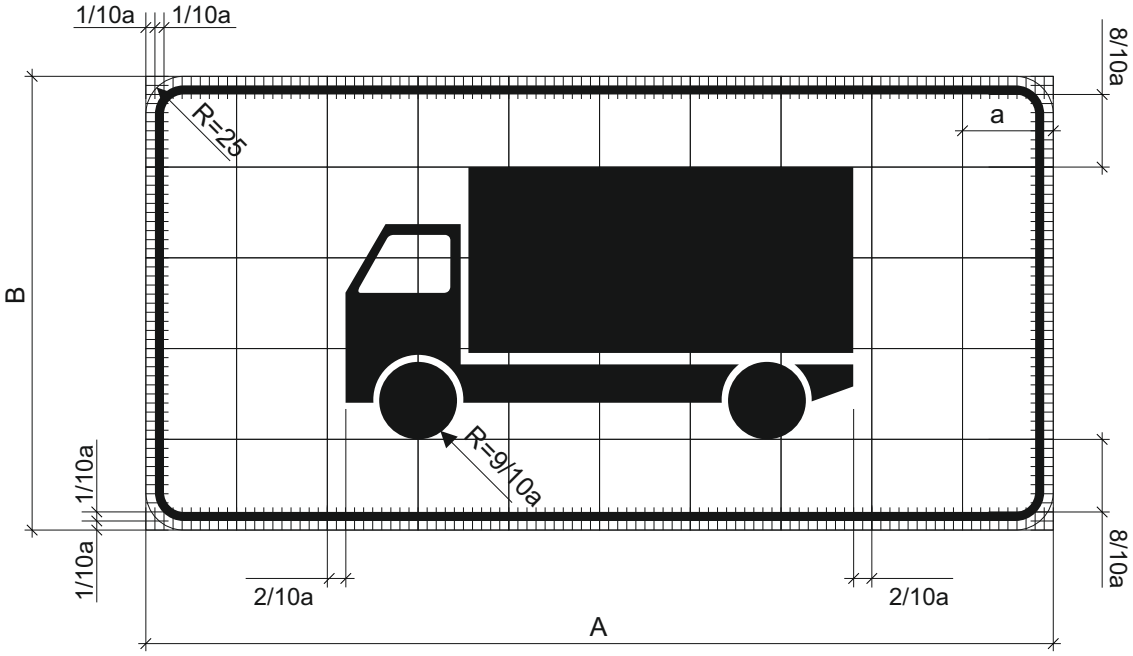

a = 4, 6, 9, 12 cm

A = 10 a; B = 5 a

Oznaka prometnog znaka: E06-1

Značenje prometnog znaka: Dopunska ploča

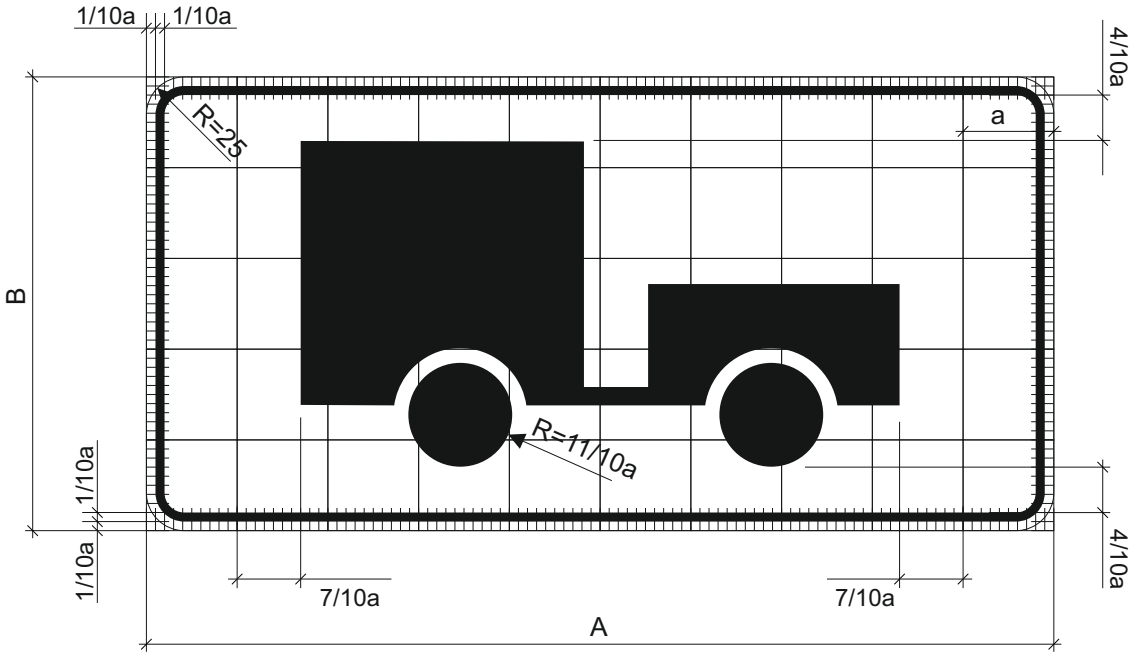

a = 4, 6, 9, 12 cm

A = 10 a; B = 5 a

Oznaka prometnog znaka: E06-2

Značenje prometnog znaka: Dopunska ploča

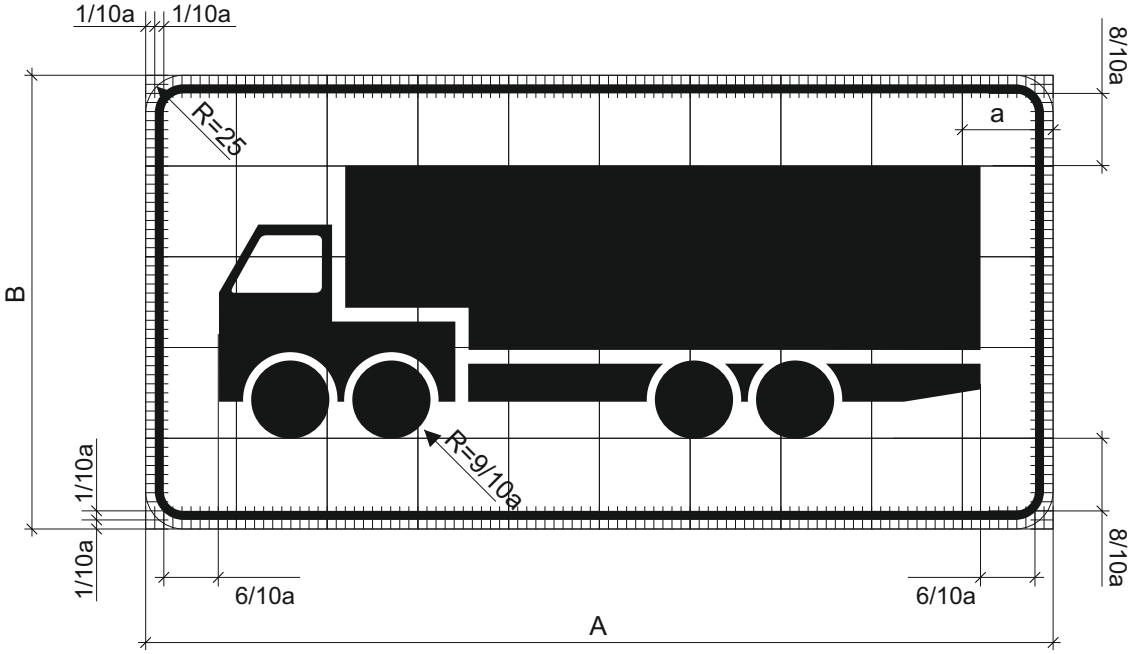

a = 4, 6, 9, 12 cm

A = 10 a; B = 5 a

Oznaka prometnog znaka: E06-3

Značenje prometnog znaka: Dopunska ploča

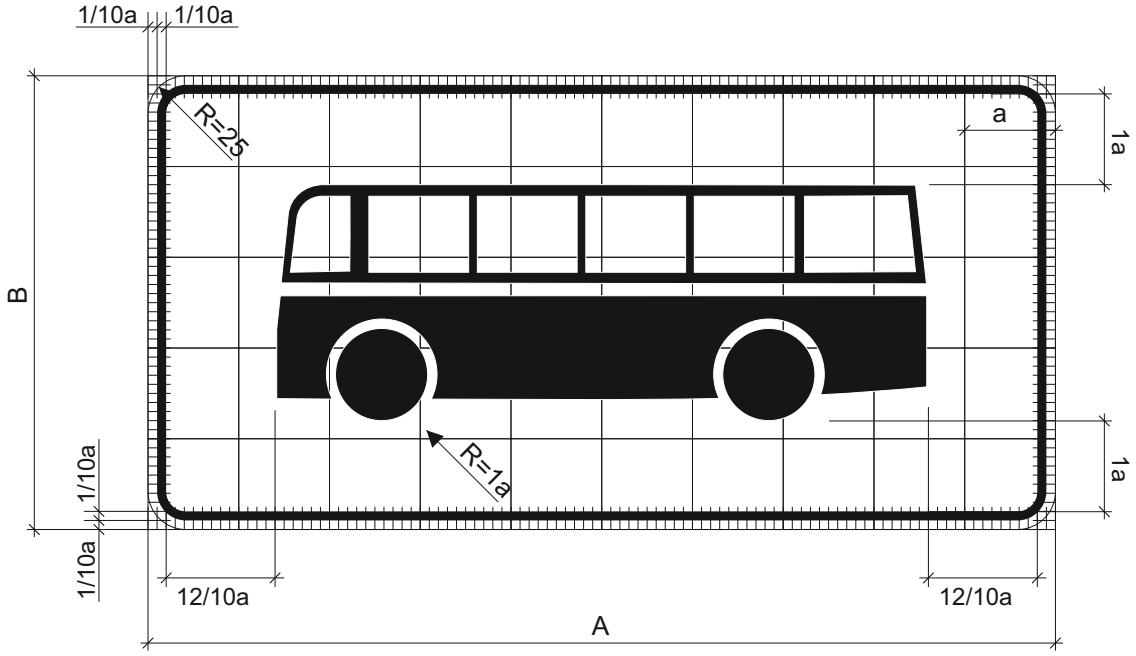

a = 4, 6, 9, 12 cm

A = 10 a; B = 5 a

Oznaka prometnog znaka: E06-4

Značenje prometnog znaka: Dopunska ploča

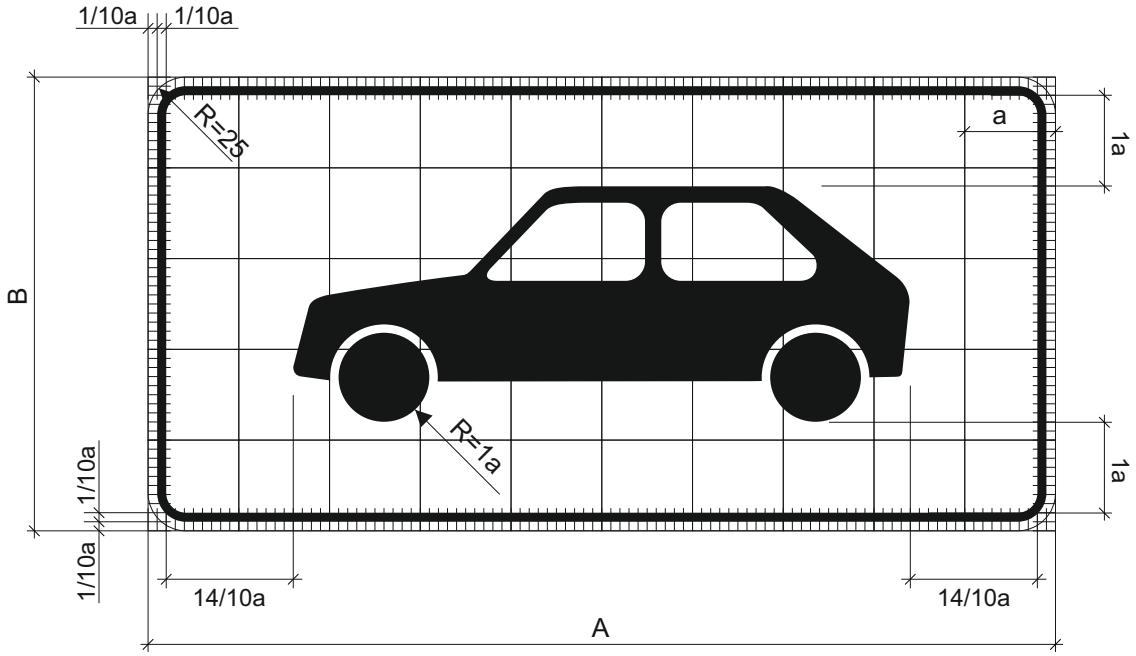

a = 4, 6, 9, 12 cm

A = 10 a; B = 6 a

Oznaka prometnog znaka: E06-5

Značenje prometnog znaka: Dopunska ploča

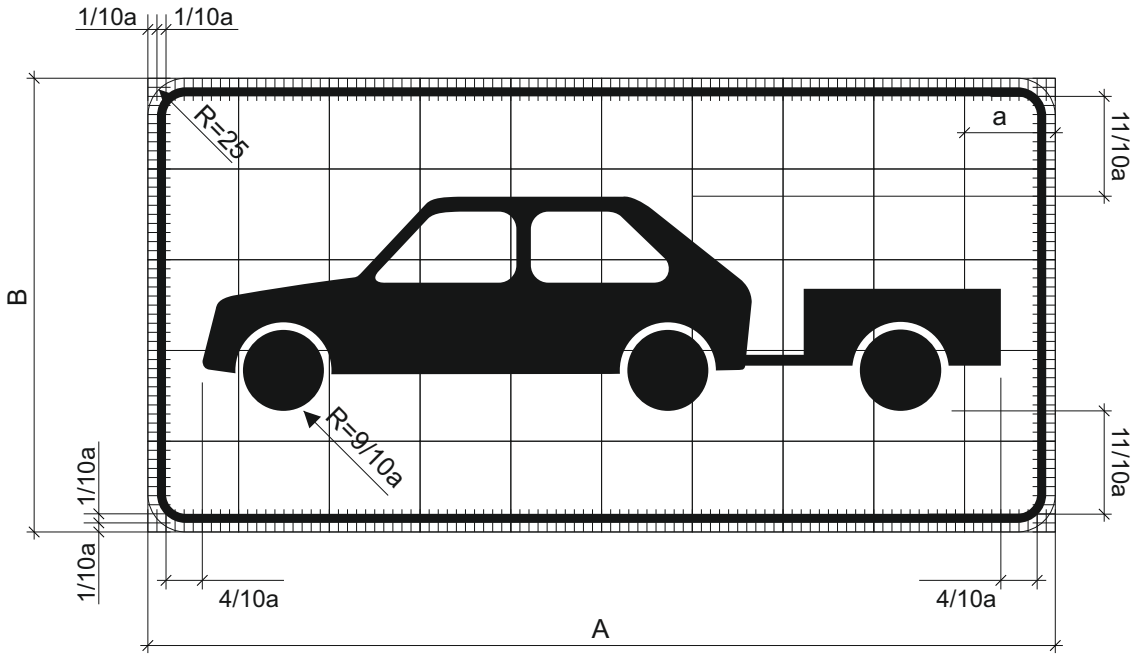

a = 4, 6, 9, 12 cm

A = 10 a; B = 5 a

Oznaka prometnog znaka: E06-6

Značenje prometnog znaka: Dopunska ploča

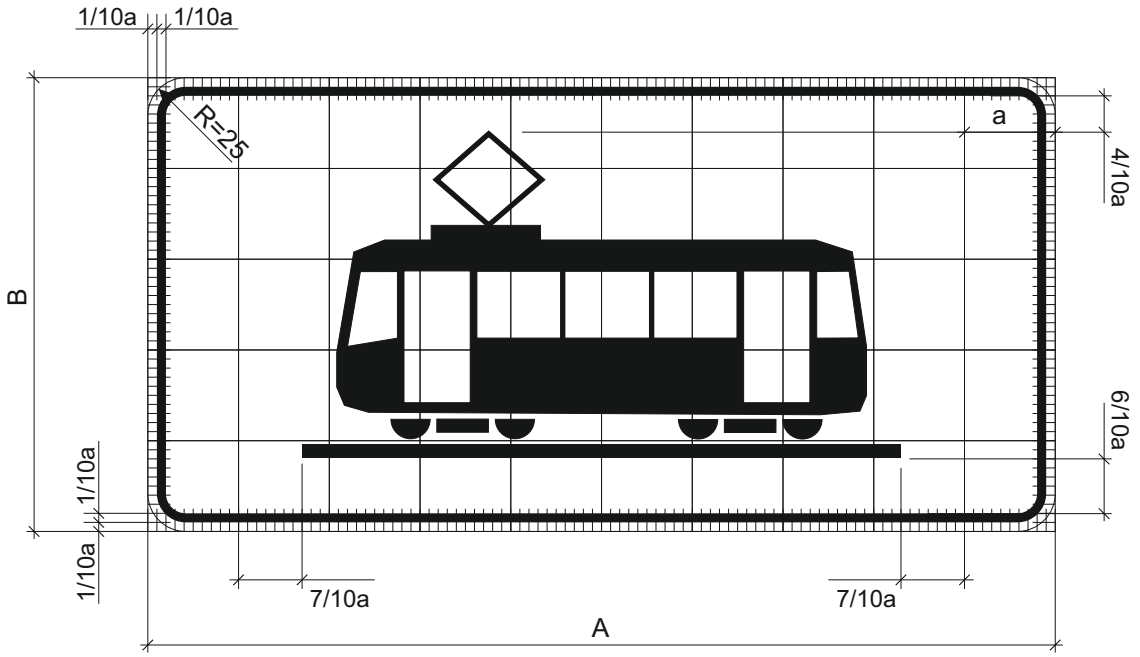

a = 4, 6, 9, 12 cm

A = 10 a; B = 5 a

Oznaka prometnog znaka: E06-7

Značenje prometnog znaka: Dopunska ploča

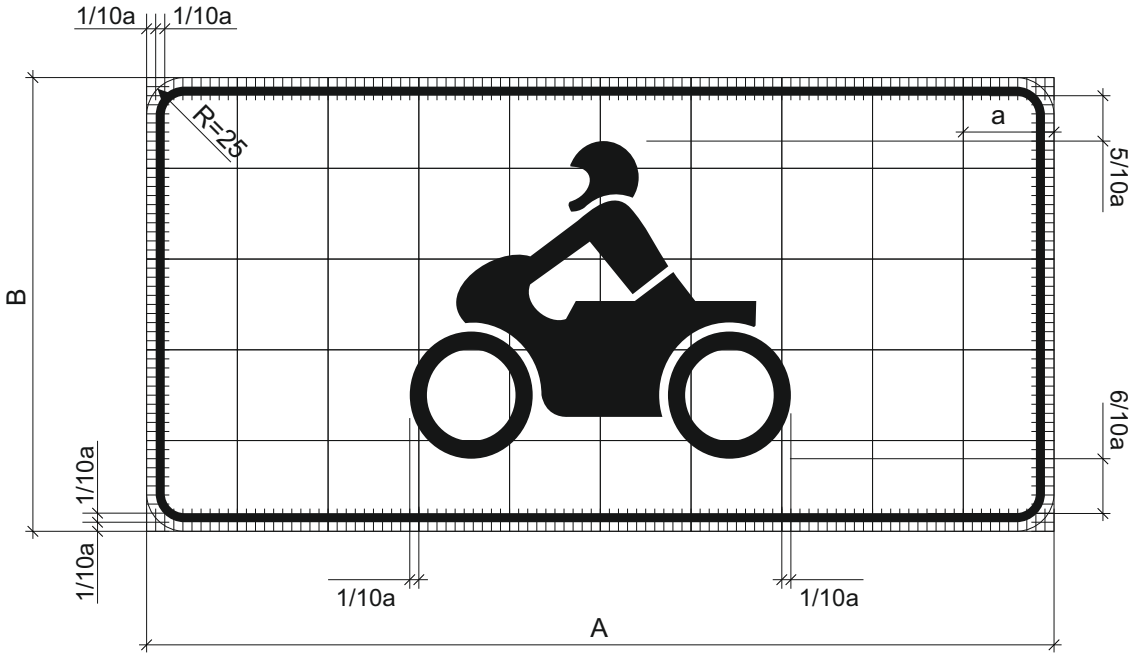

a = 4, 6, 9, 12 cm

A = 10 a; B = 5 a

Oznaka prometnog znaka: E06-8

Značenje prometnog znaka: Dopunska ploča

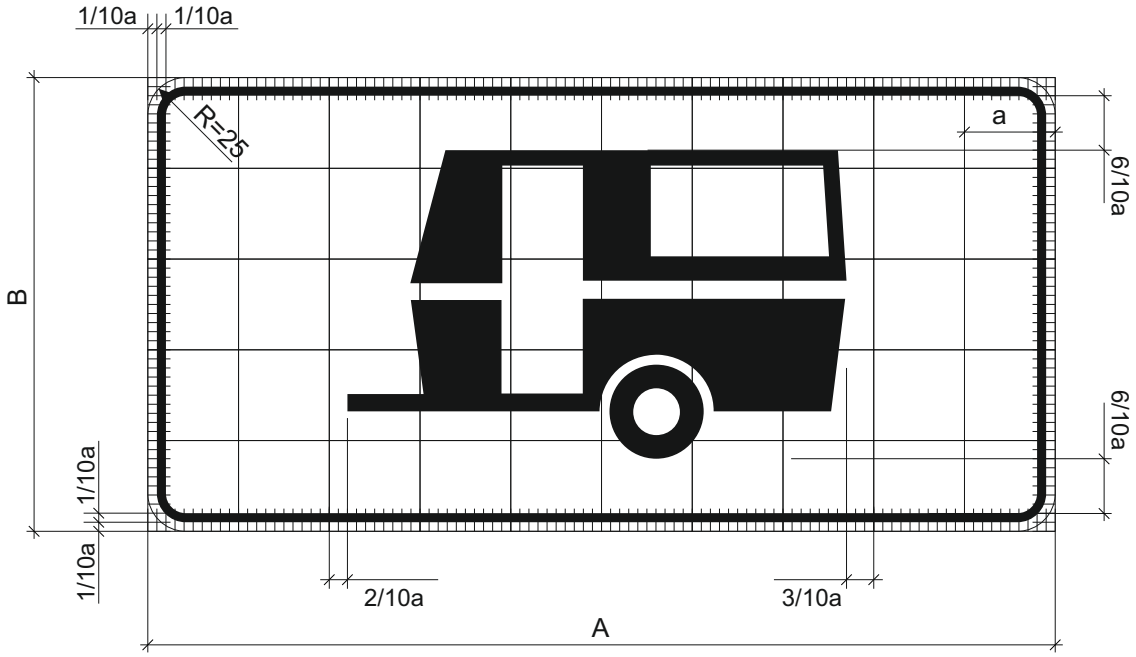

a = 4, 6, 9, 12 cm

A = 10 a; B = 6 a

Oznaka prometnog znaka: E06-9

Značenje prometnog znaka: Dopunska ploča

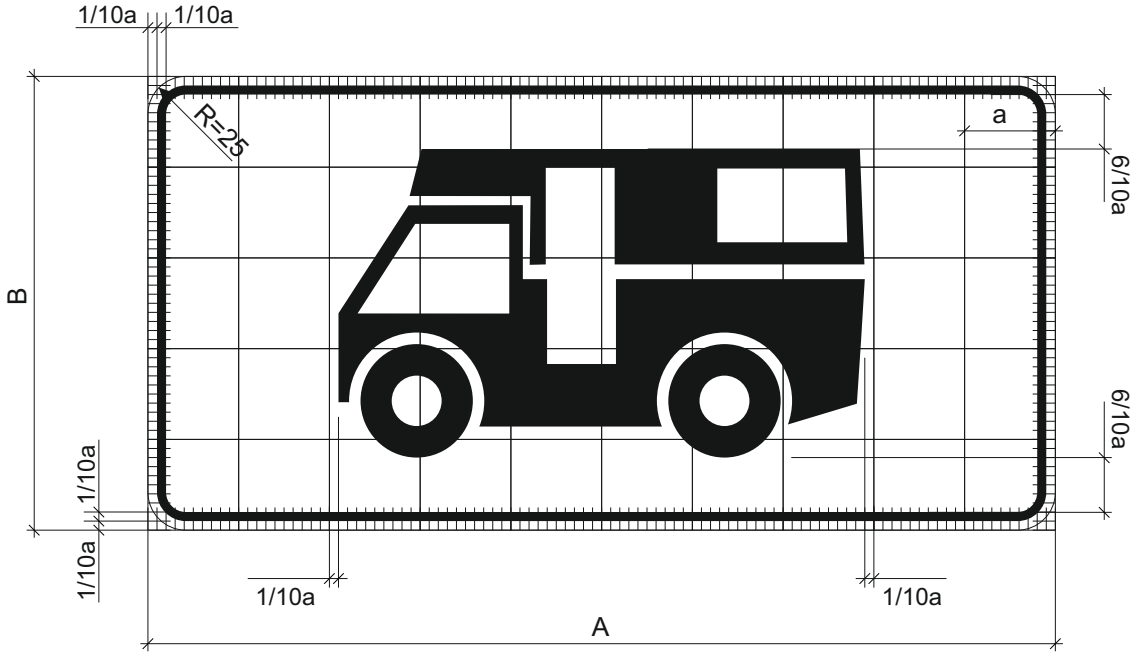

a = 4, 6, 9, 12 cm

A = 10 a; B = 5 a

Oznaka prometnog znaka: E06-10

Značenje prometnog znaka: Dopunska ploča

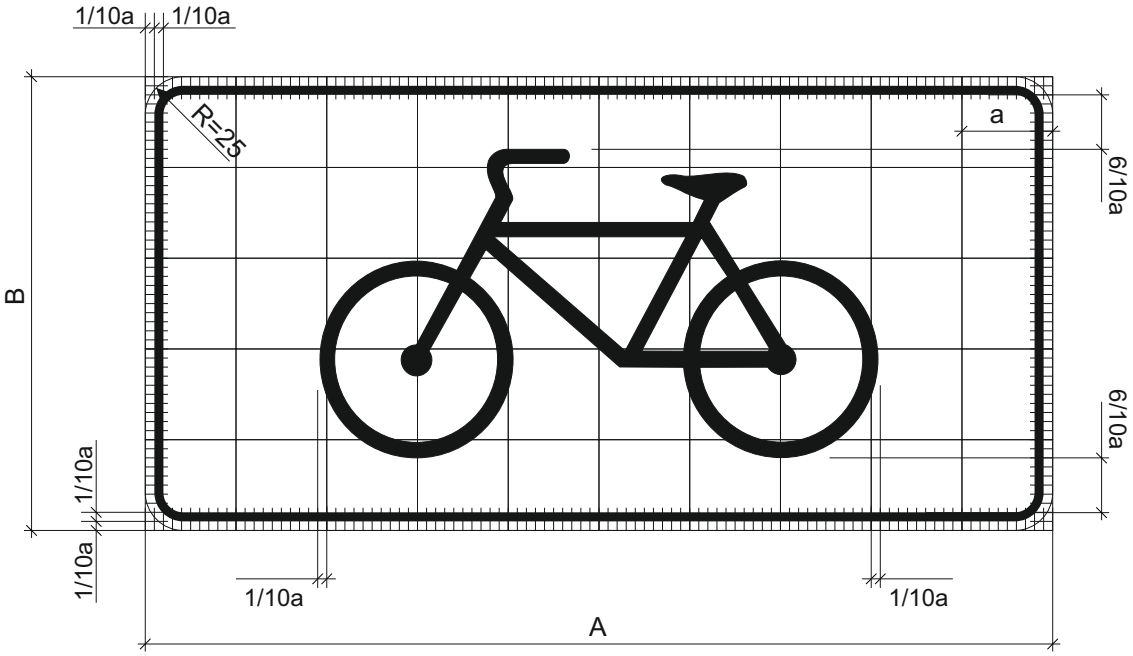

a = 4, 6, 9, 12 cm

A = 10 a; B = 5 a

Oznaka prometnog znaka: E06-11

Značenje prometnog znaka: Dopunska ploča

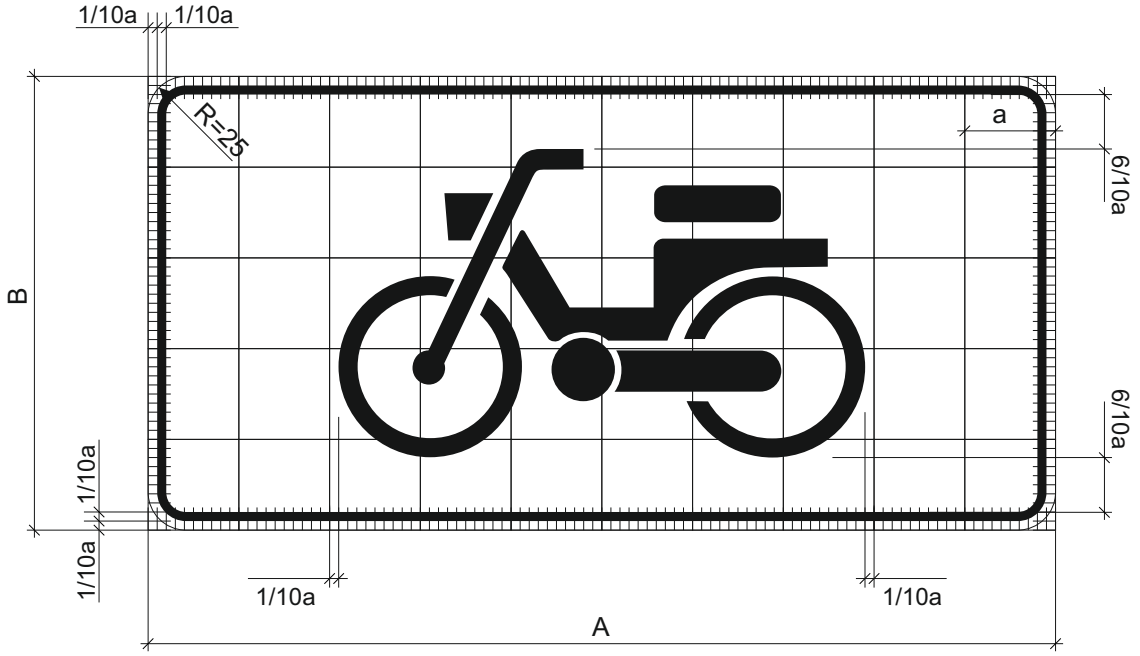

a = 4, 6, 9, 12 cm

A = 10 a; B = 5 a

Oznaka prometnog znaka: E06-12

Značenje prometnog znaka: Dopunska ploča

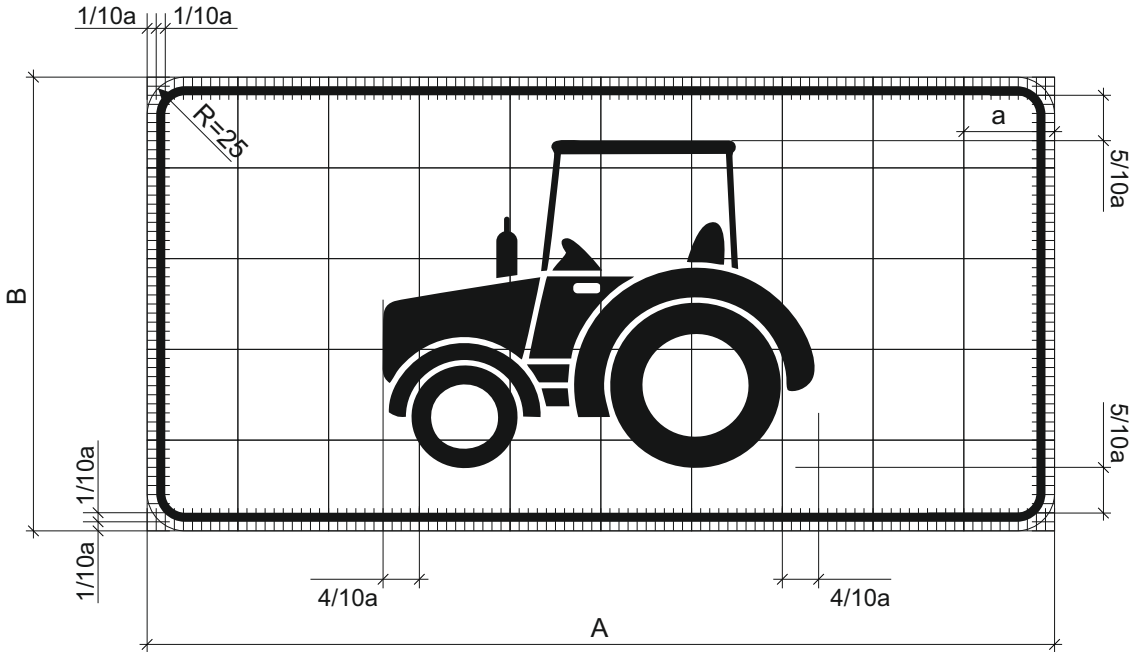

a = 4, 6, 9, 12 cm

A = 10 a; B = 5 a

Oznaka prometnog znaka: E06-13

Značenje prometnog znaka: Dopunska ploča

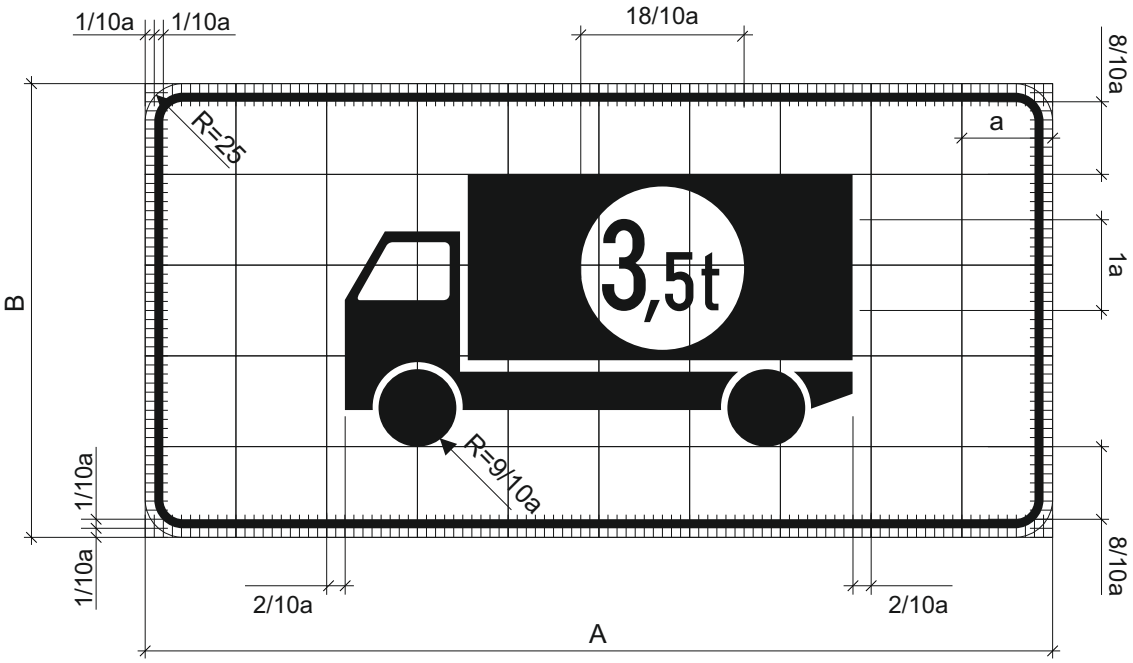

a = 4, 6, 9, 12 cm

A = 10 a; B = 5 a

Posebne odredbe:

- za ispisivanje natpisa koristi se usko pismo prema odredbama hrvatskog tehničkog pisma.
- visina slova H = 1a

Oznaka prometnog znaka: E06-14

Značenje prometnog znaka: Dopunska ploča

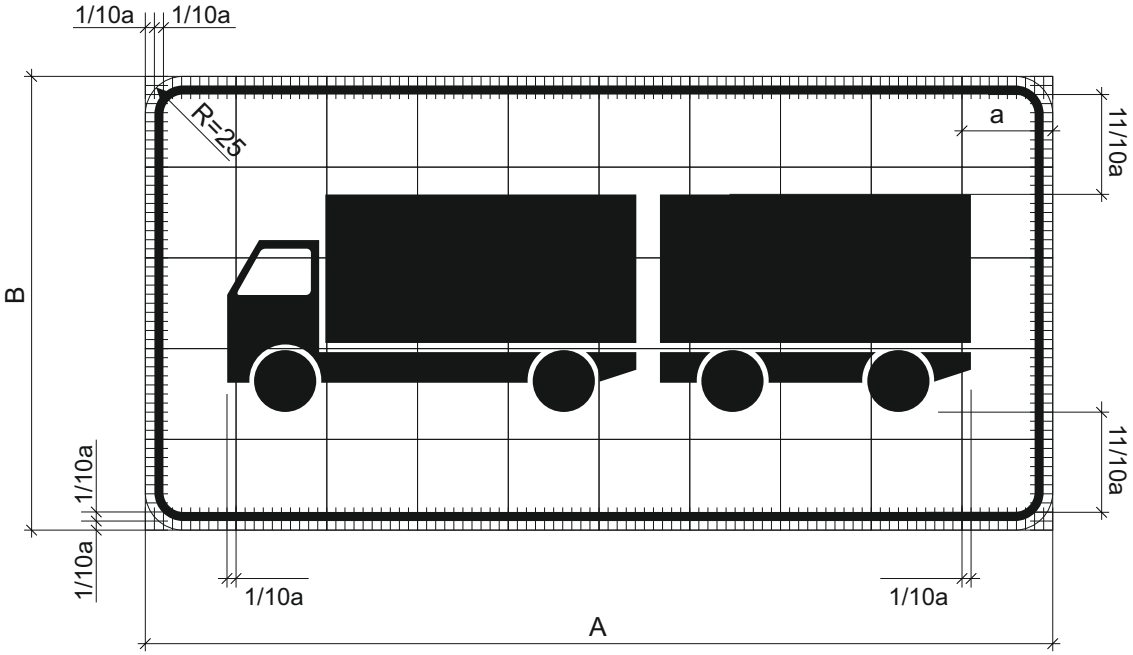

a = 4, 6, 9, 12 cm

A = 10 a; B = 5 a

Oznaka prometnog znaka: E06-15

Značenje prometnog znaka: Dopunska ploča

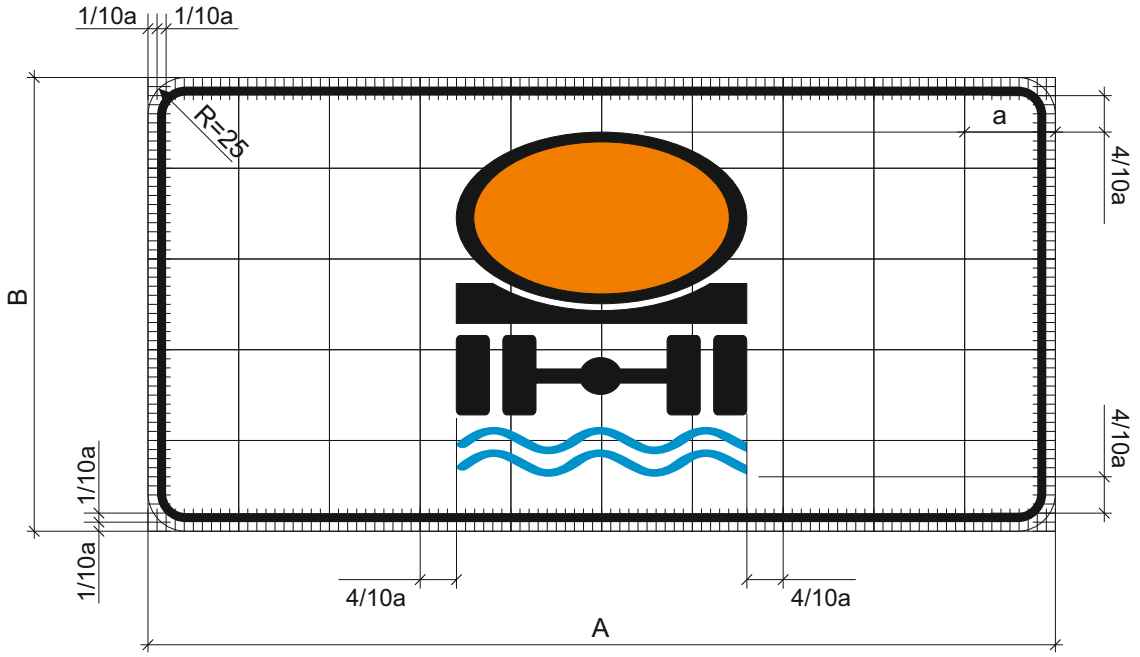

a = 4, 6, 9, 12 cm

A = 10 a; B = 5 a

Oznaka prometnog znaka: E06-16

Značenje prometnog znaka: Dopunska ploča

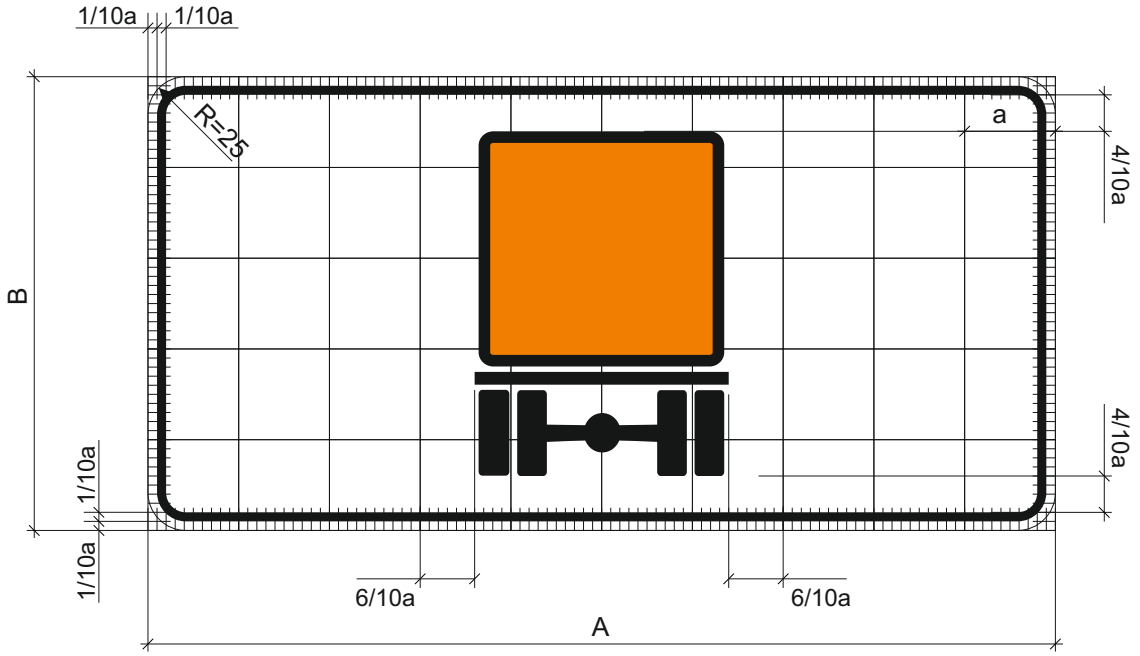

a = 4, 6, 9, 12 cm

A = 10 a; B = 5 a

Oznaka prometnog znaka: E07

Značenje prometnog znaka: Dopunska ploča

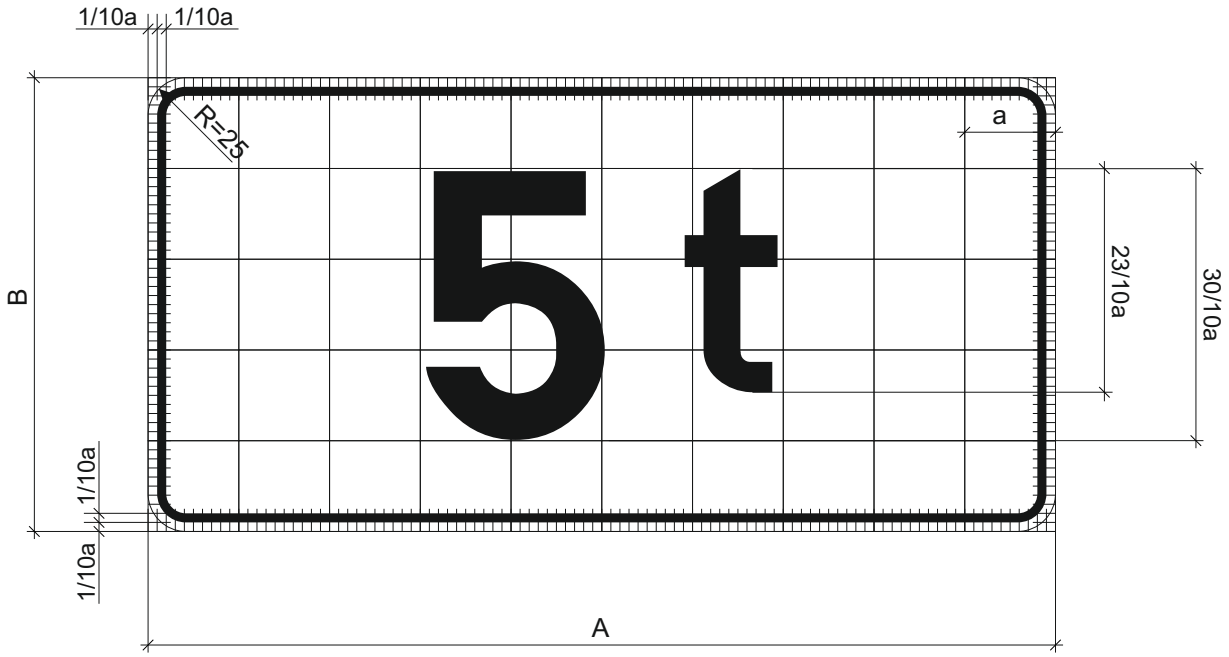

a = 4, 6, 9, 12 cm

A = 10 a; B = 5 a

Posebne odredbe:

- za ispisivanje natpisa koristi se usko pismo prema odredbama hrvatskog tehničkog pisma.
- visina slova H = 30/10 a i 23/10a

Oznaka prometnog znaka: E08

Značenje prometnog znaka: Dopunska ploča

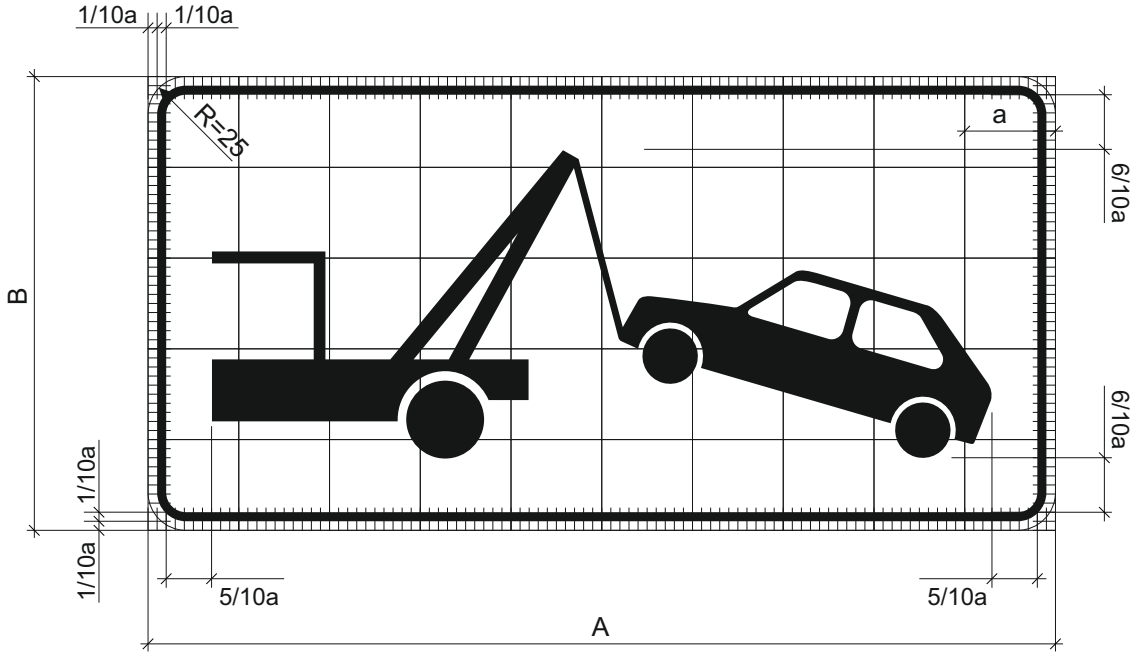

a = 4, 6, 9, 12 cm

A = 10 a; B = 5 a

Oznaka prometnog znaka: E09

Značenje prometnog znaka: Dopunska ploča

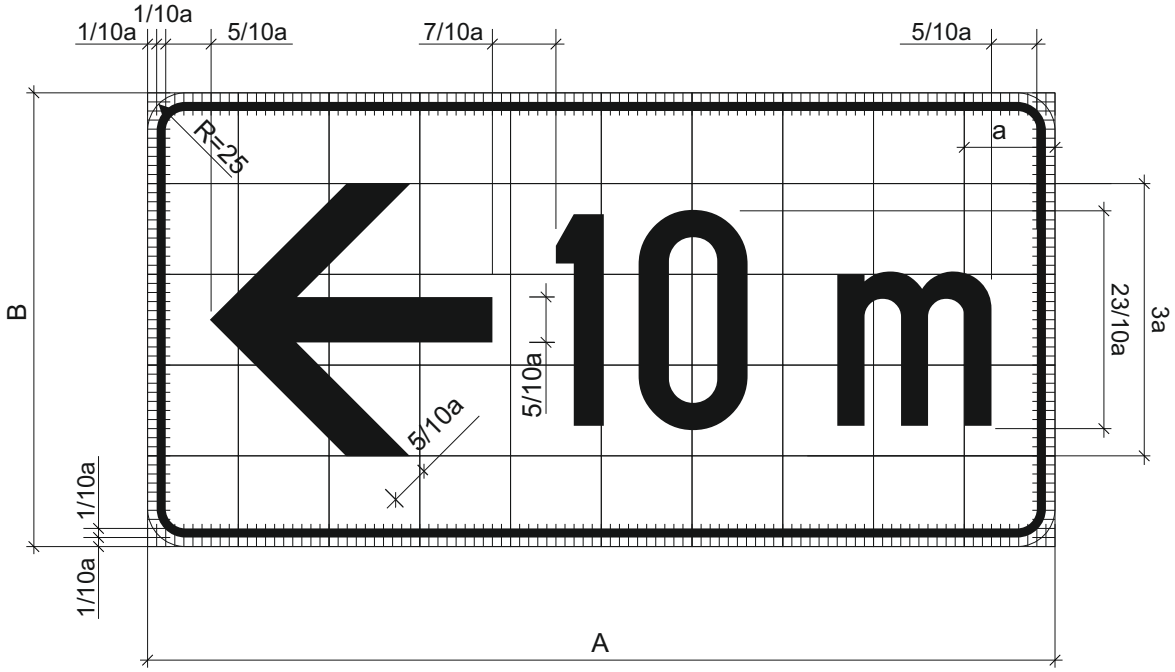

a = 4, 6, 9, 12 cm

A = 10 a; B = 5 a

Posebne odredbe:

- za ispisivanje natpisa koristi se usko pismo prema odredbama hrvatskog tehničkog pisma.
- visina slova H=23/10

Oznaka prometnog znaka: E09-1

Značenje prometnog znaka: Dopunska ploča

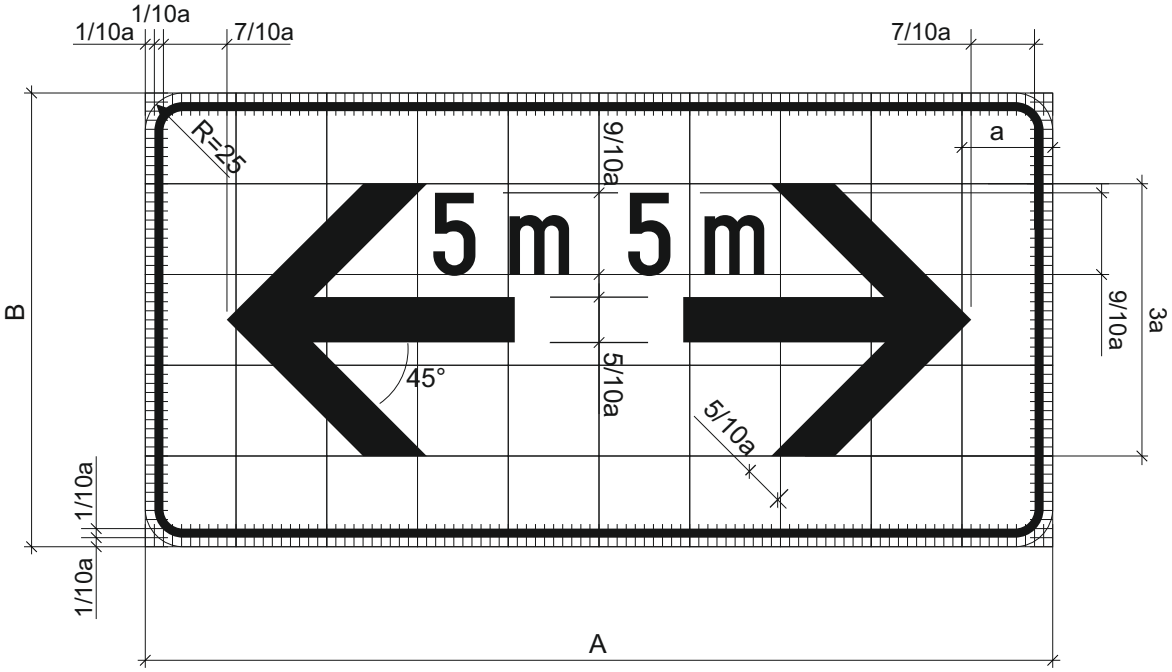

a = 4, 6, 9, 12 cm

A = 10 a; B = 5 a

Posebne odredbe:

- za ispisivanje natpisa koristi se usko pismo prema odredbama hrvatskog tehničkog pisma.
- visina slova H = 9/10a

Oznaka prometnog znaka: E09-2

Značenje prometnog znaka: Dopunska ploča

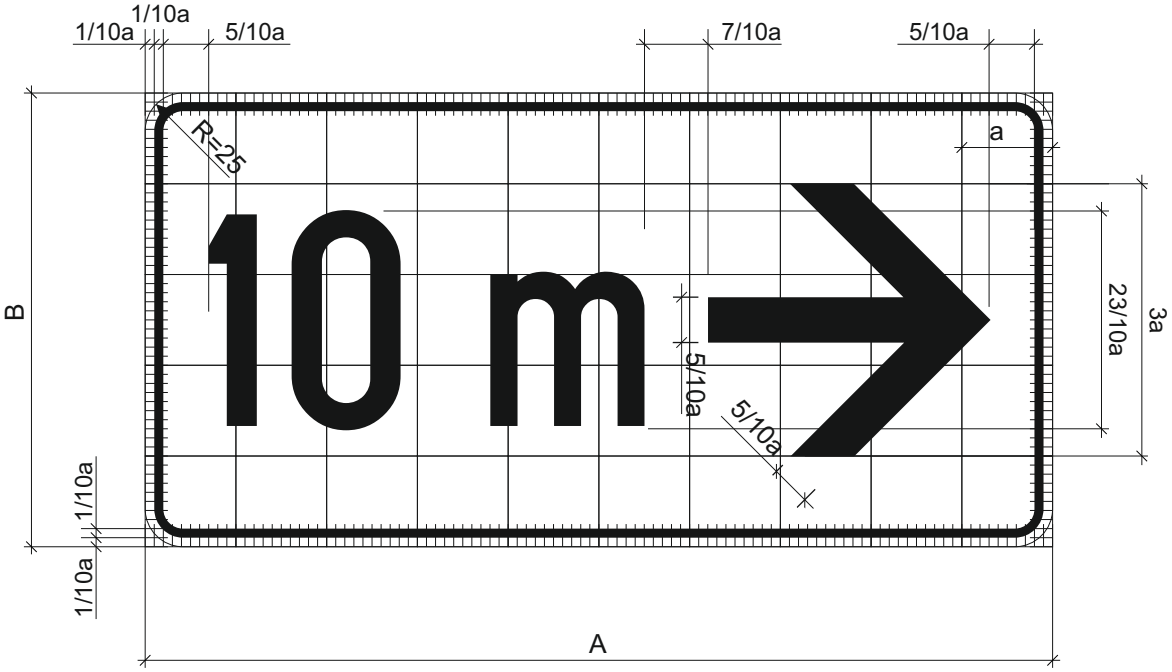

a = 4, 6, 9, 12 cm

A = 10 a; B = 5 a

Posebne odredbe:

- za ispisivanje natpisa koristi se usko pismo prema odredbama hrvatskog tehničkog pisma.
- visina slova H=23/10

Oznaka prometnog znaka: E09-3

Značenje prometnog znaka: Dopunska ploča

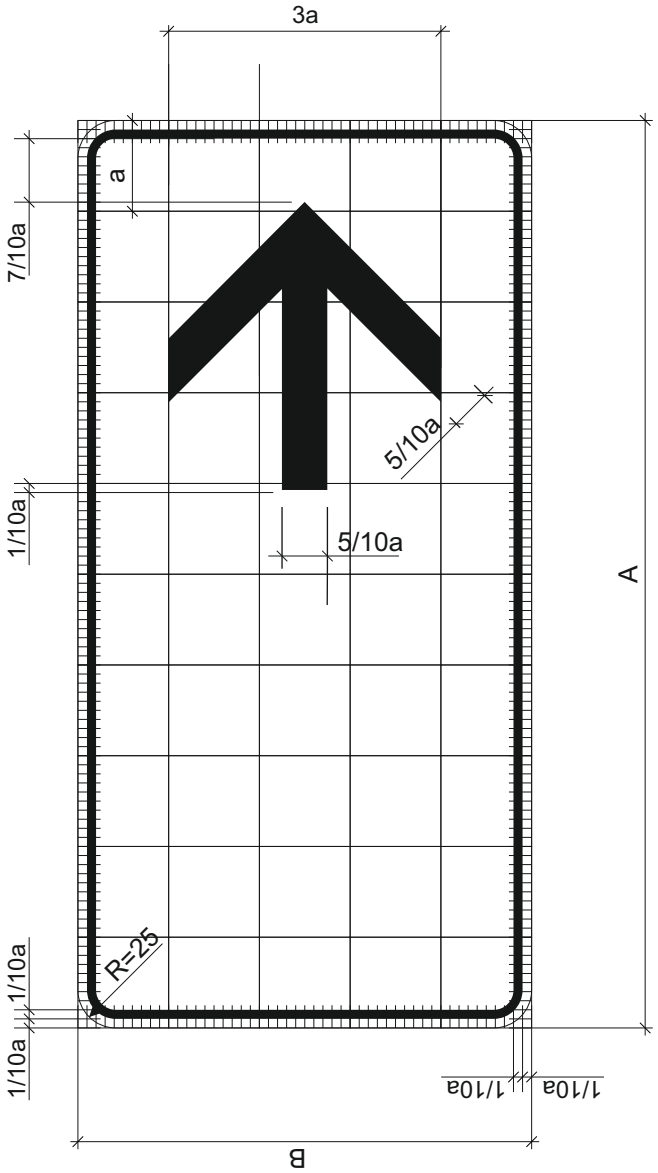

a = 4, 6, 9, 12 cm

A = 6 a; B = 3 a

Oznaka prometnog znaka: E09-4

Značenje prometnog znaka: Dopunska ploča

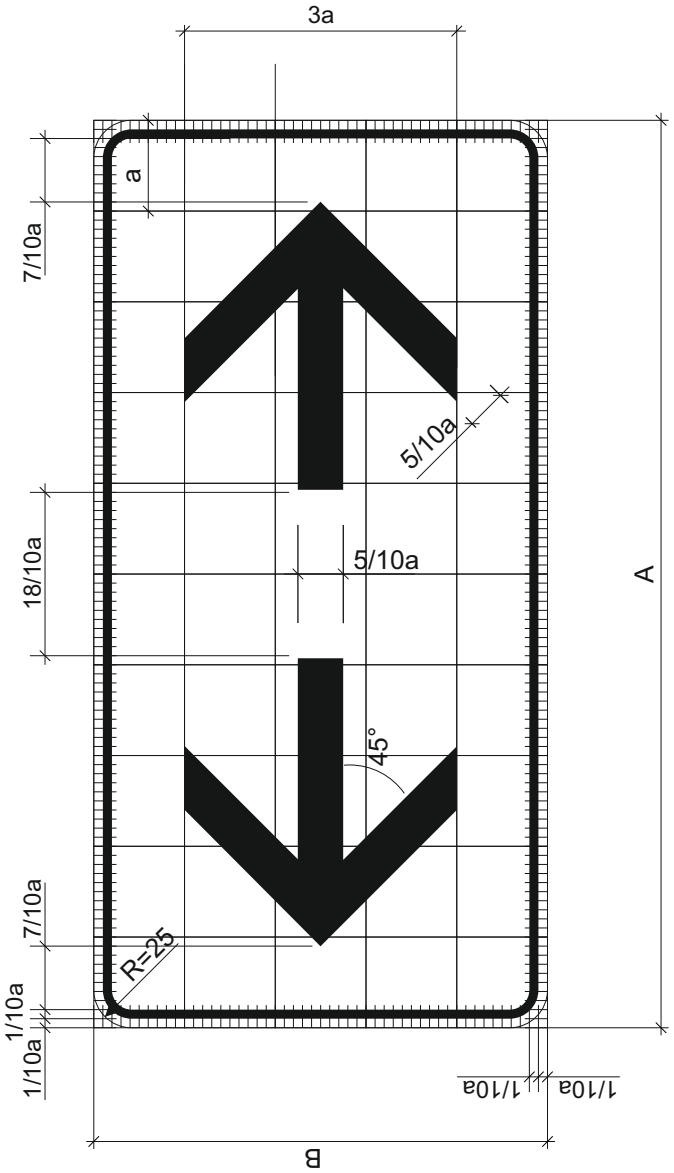

a = 4, 6, 9, 12 cm

A = 6 a; B = 3 a

Oznaka prometnog znaka: E09-5

Značenje prometnog znaka: Dopunska ploča

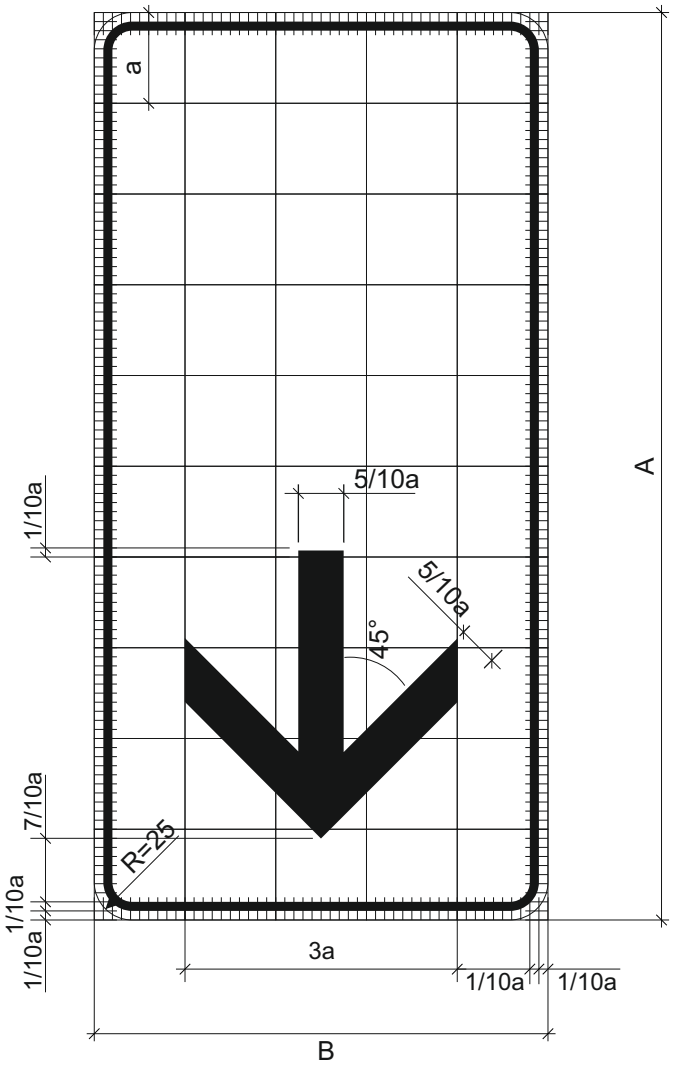

a = 4, 6, 9, 12 cm

A = 6 a; B = 3 a

Oznaka prometnog znaka: E10

Značenje prometnog znaka: Dopunska ploča

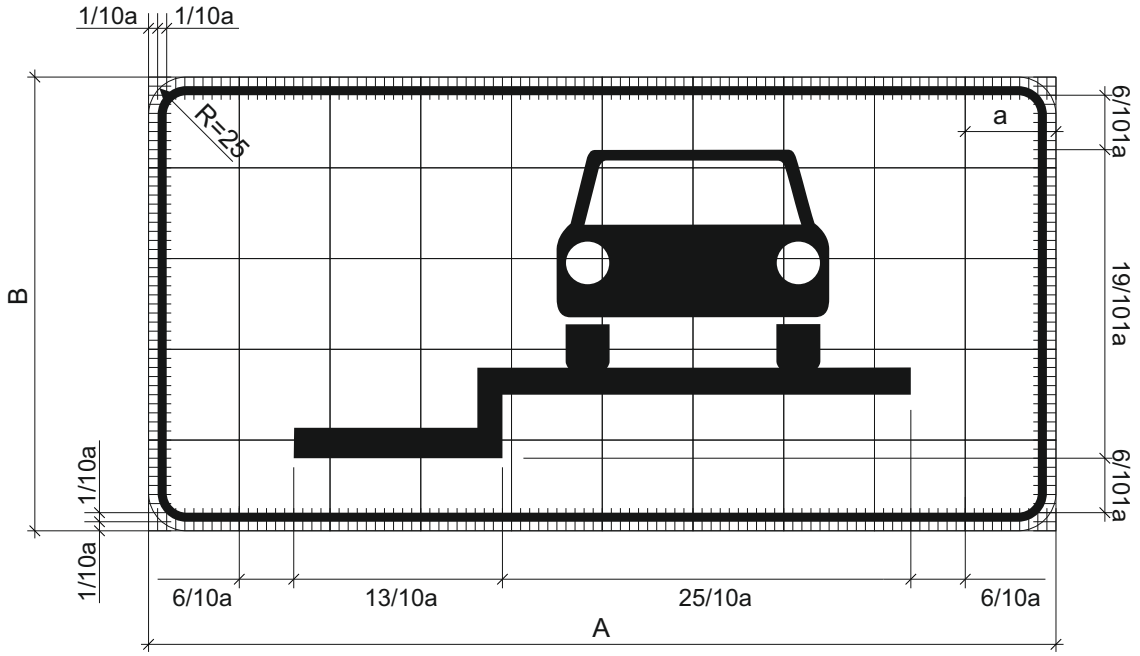

a = 4, 6, 9, 12 cm

A = 10 a; B = 5 a

Oznaka prometnog znaka: E10-1

Značenje prometnog znaka: Dopunska ploča

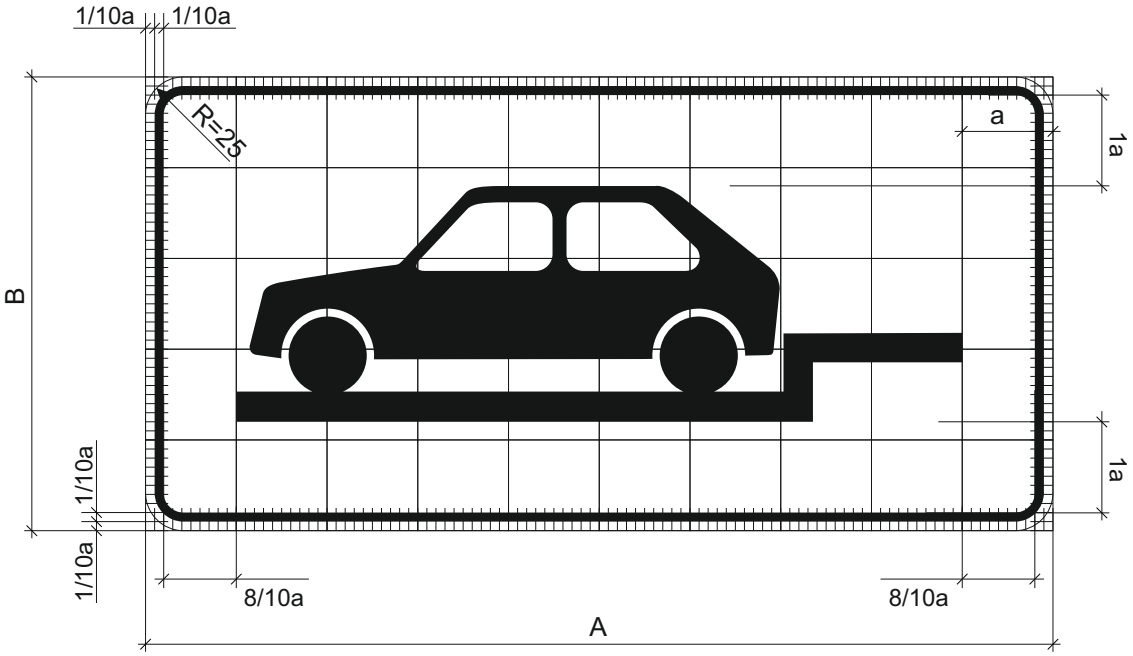

a = 4, 6, 9, 12 cm

A = 10 a; B = 5 a

Oznaka prometnog znaka: E10-2

Značenje prometnog znaka: Dopunska ploča

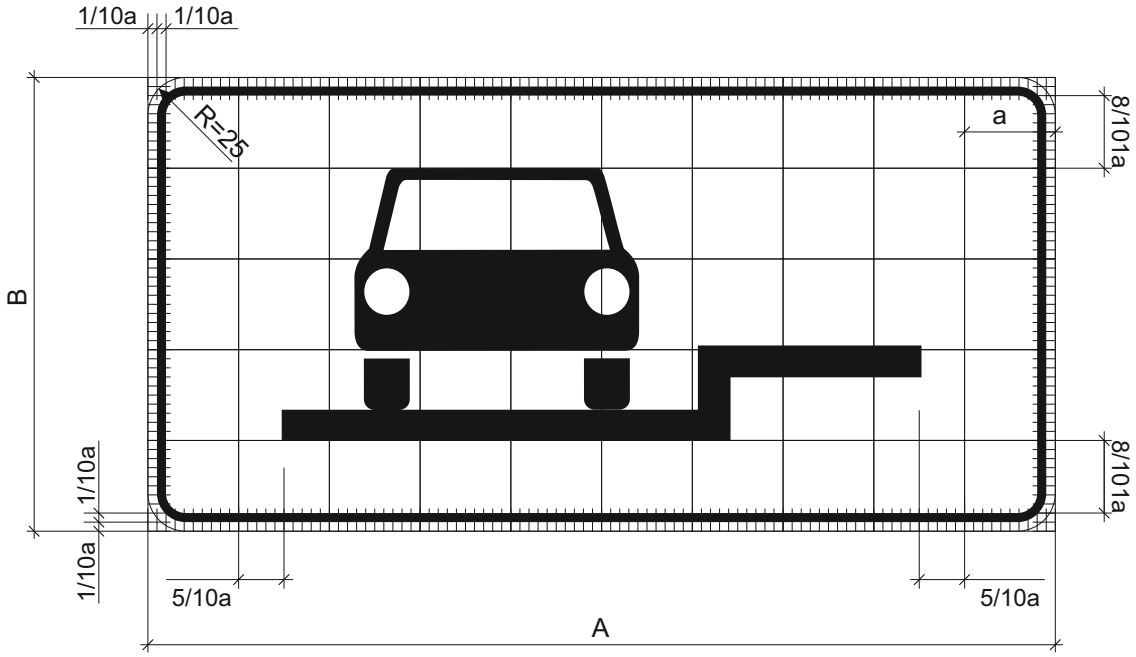

a = 4, 6, 9, 12 cm

A = 10 a; B = 5 a

Oznaka prometnog znaka: E10-3

Značenje prometnog znaka: Dopunska ploča

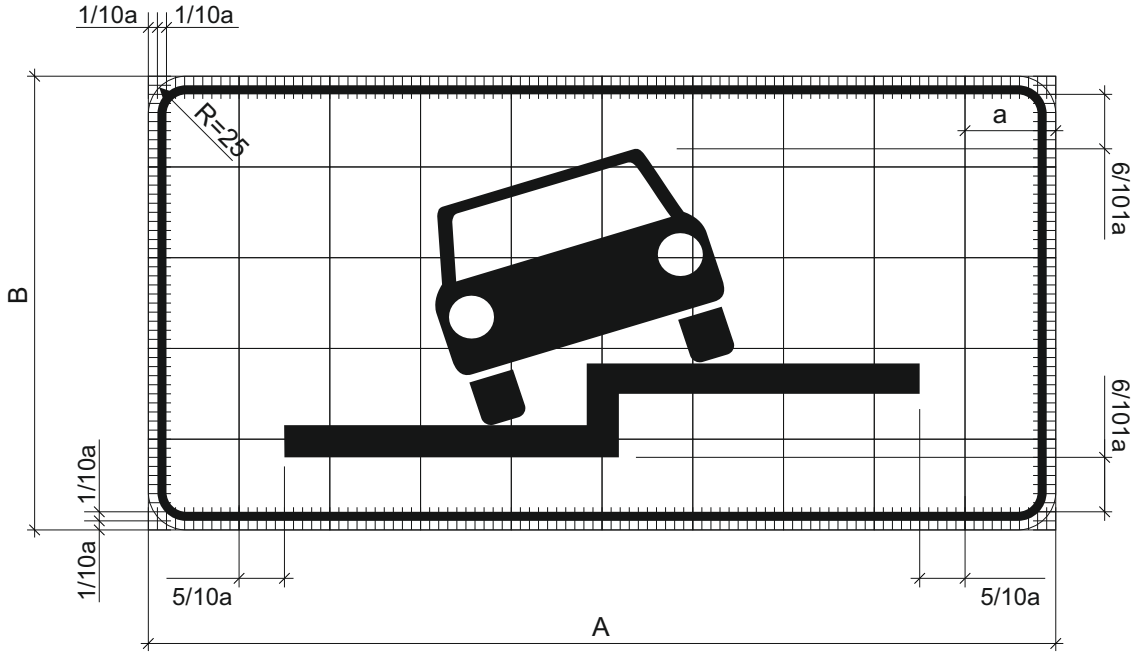

a = 4, 6, 9, 12 cm

A = 10 a; B = 5 a

Oznaka prometnog znaka: E10-4

Značenje prometnog znaka: Dopunska ploča

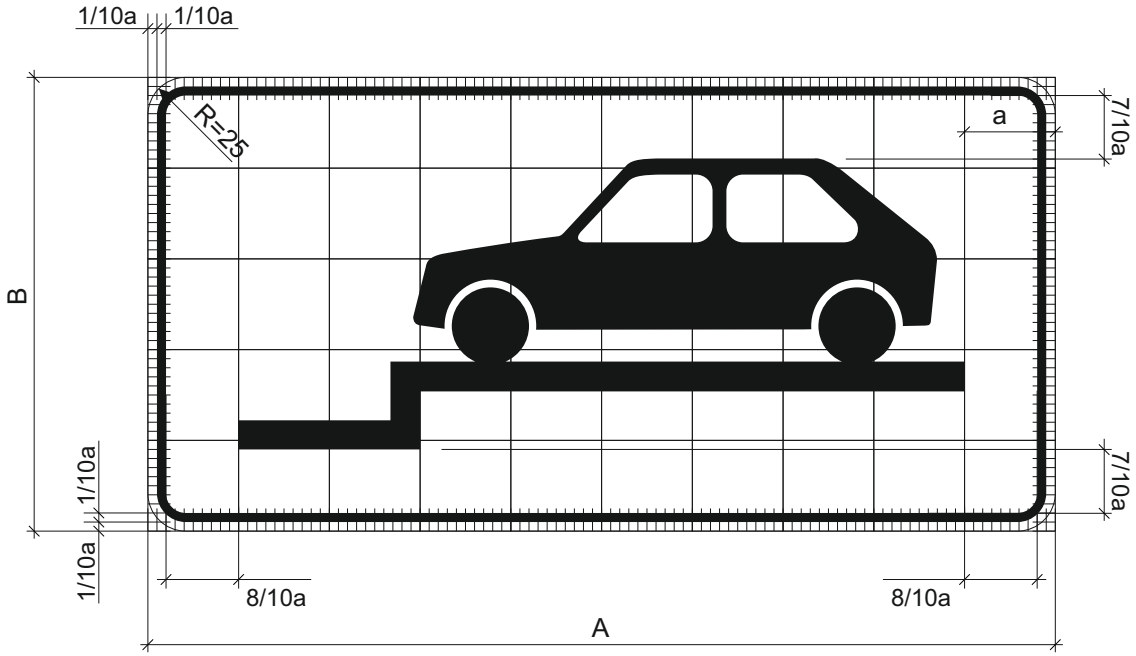

a = 4, 6, 9, 12 cm

A = 10 a; B = 5 a

Oznaka prometnog znaka: E10-5

Značenje prometnog znaka: Dopunska ploča

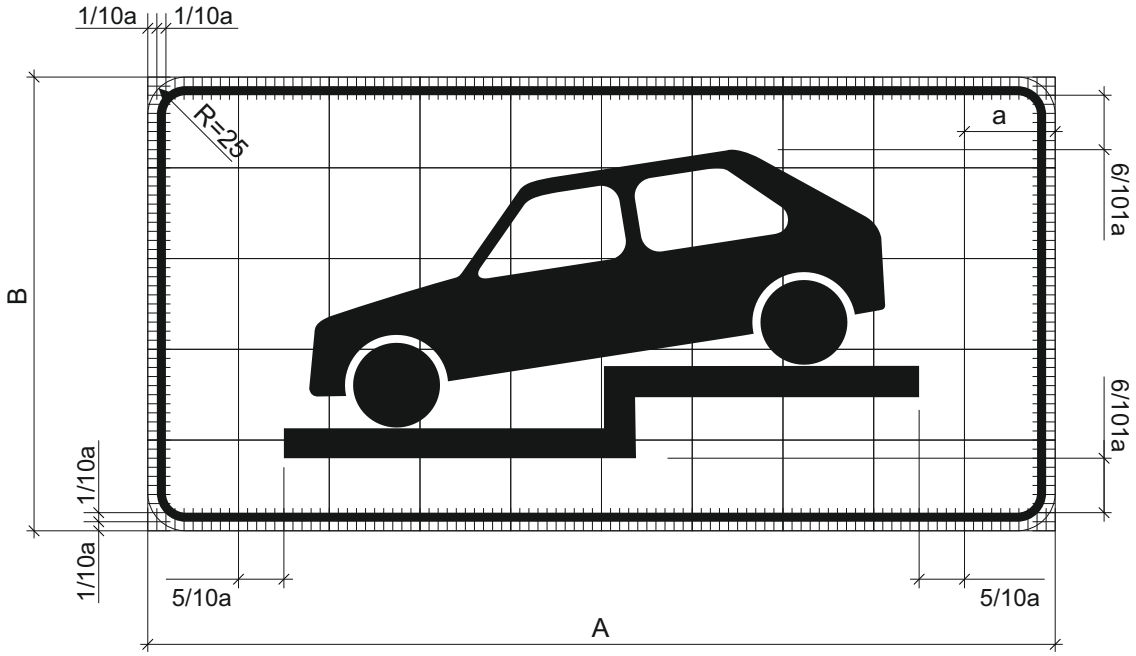

a = 4, 6, 9, 12 cm

A = 10 a; B = 5 a

Oznaka prometnog znaka: E10-6

Značenje prometnog znaka: Dopunska ploča

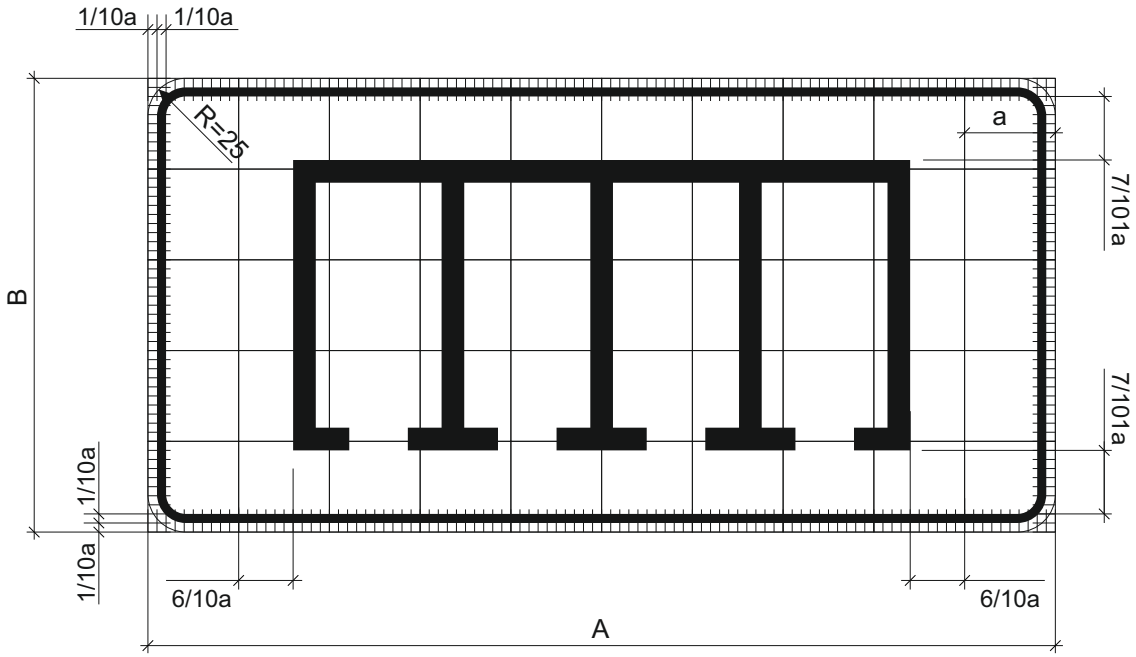

a = 4, 6, 9, 12 cm

A = 10 a; B = 5 a

Oznaka prometnog znaka: E10-7

Značenje prometnog znaka: Dopunska ploča

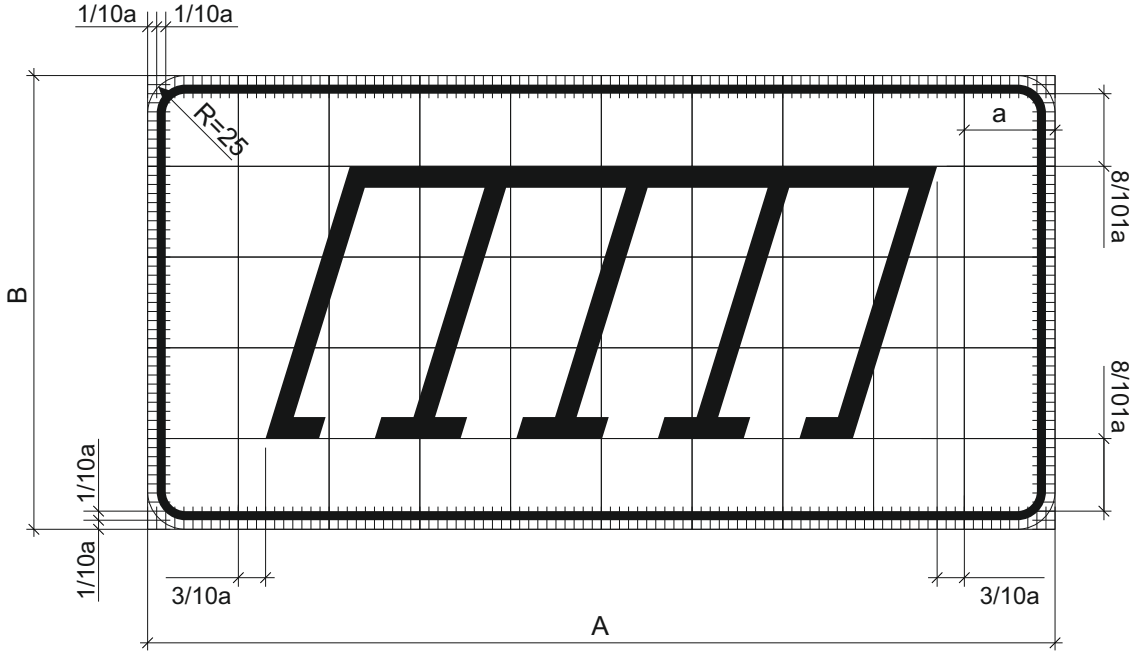

a = 4, 6, 9, 12 cm

A = 10 a; B = 5 a

Oznaka prometnog znaka: E10-8

Značenje prometnog znaka: Dopunska ploča

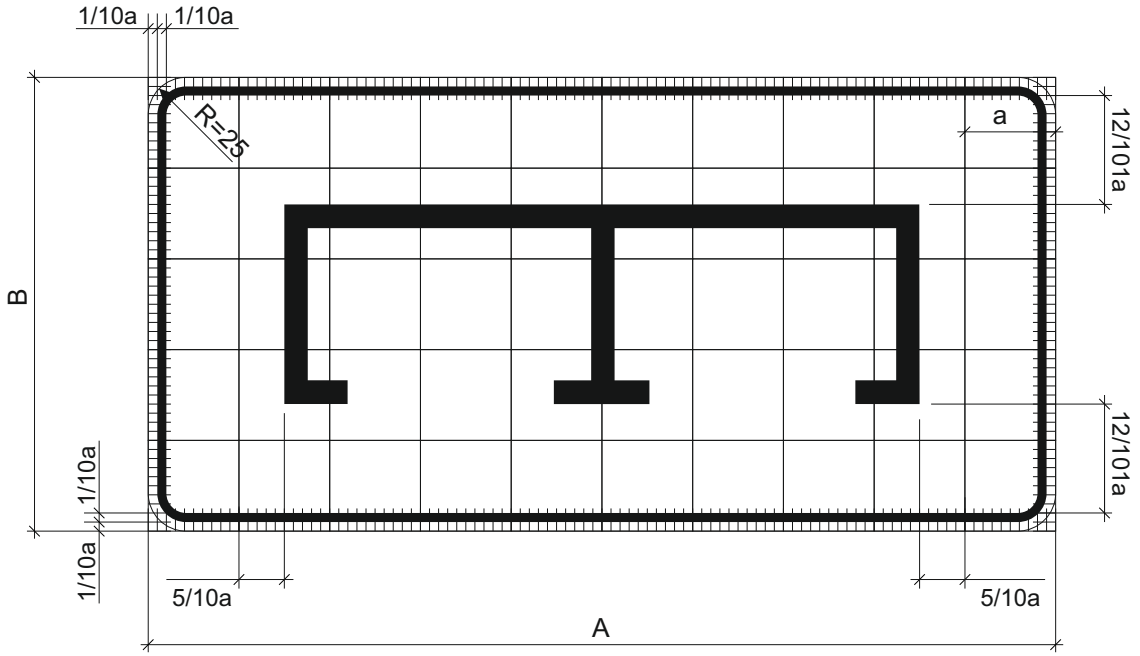

a = 4, 6, 9, 12 cm

A = 10 a; B = 5 a

Oznaka prometnog znaka: E11

Značenje prometnog znaka: Dopunska ploča - rezervirano za osobe sa invaliditetom

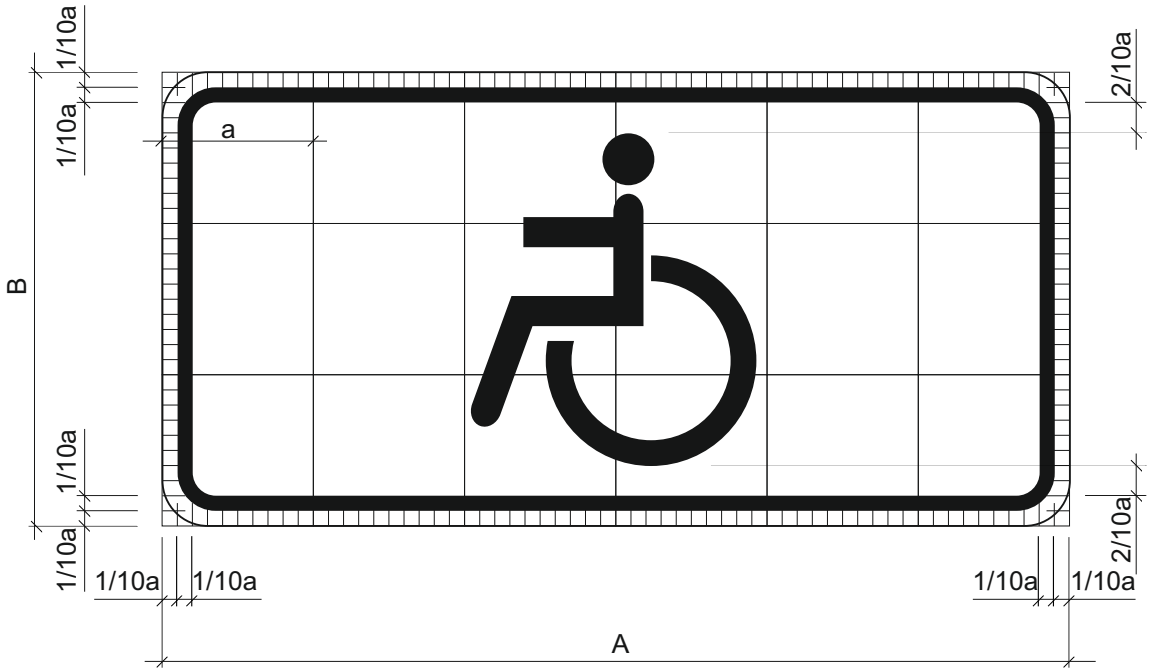

a = 4, 6, 9, 12 cm

A = 10 a; B = 5 a

Oznaka prometnog znaka: E12

Značenje prometnog znaka: Dopunska ploča

a = 4, 6, 9, 12 cm

A = 10 a; B = 5 a

Posebne odredbe:

- za ispisivanje natpisa koristi se normalno ili usko pismo prema odredbama hrvatskog tehničkog pisma.
- visina slova H = 12/10a

Oznaka prometnog znaka: E13

Značenje prometnog znaka: Dopunska ploča

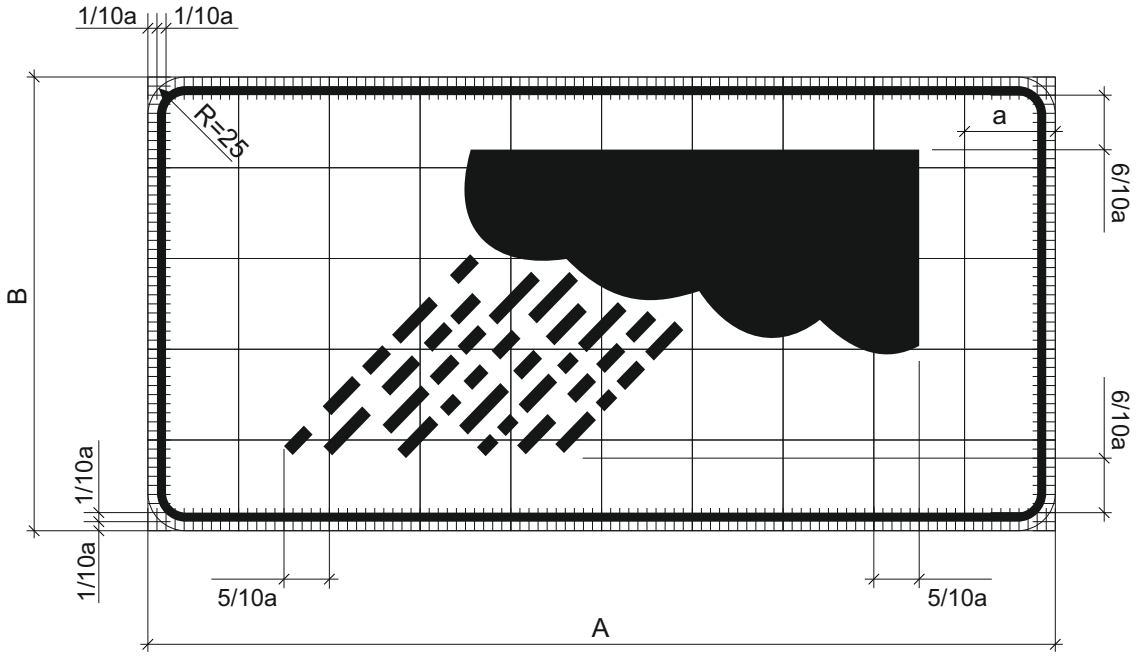

a = 4, 6, 9, 12 cm

A = 10 a; B = 5 a

Oznaka prometnog znaka: E13-1

Značenje prometnog znaka: Dopunska ploča

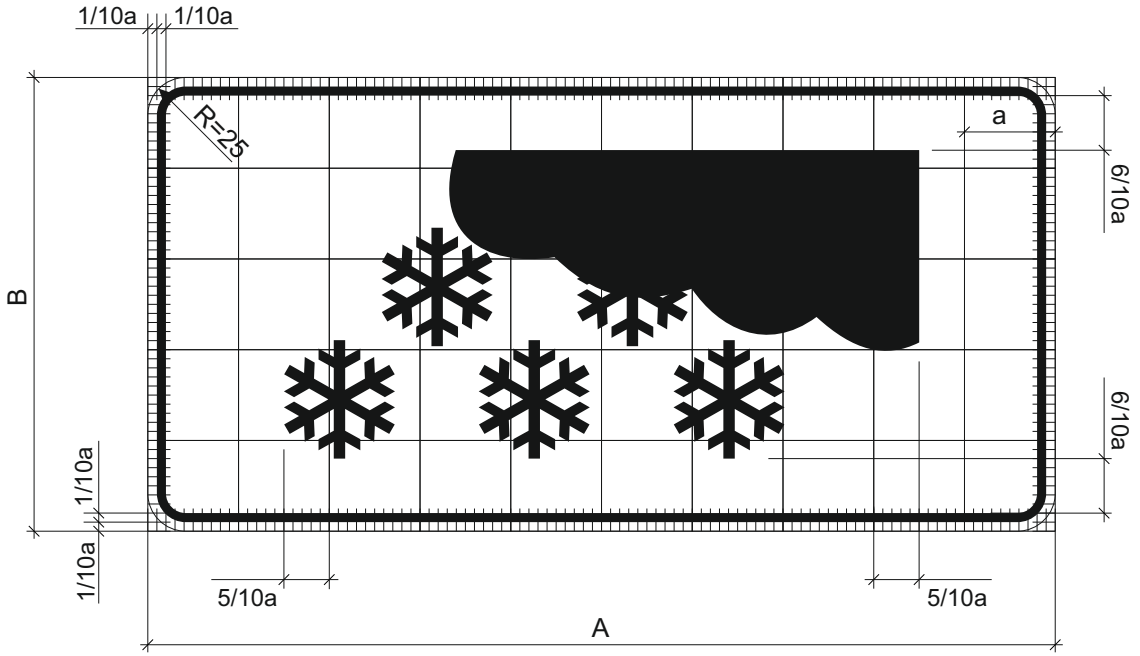

a = 4, 6, 9, 12 cm

A = 10 a; B = 5 a

Oznaka prometnog znaka: E13-2

Značenje prometnog znaka: Dopunska ploča

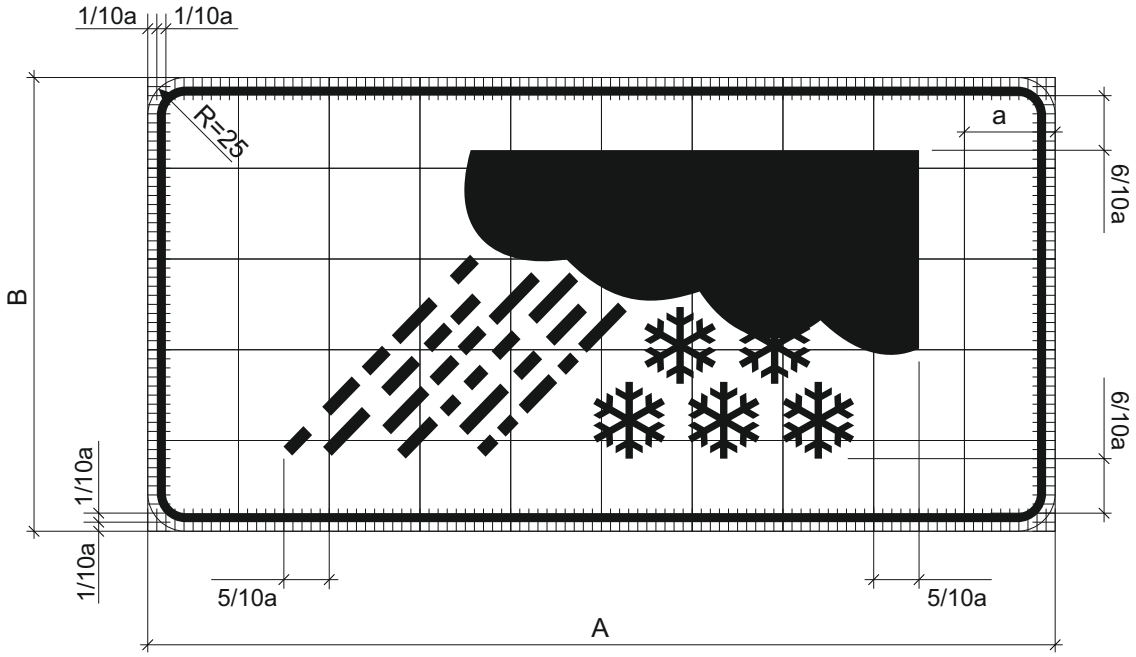

a = 4, 6, 9, 12 cm

A = 10 a; B = 5 a

Oznaka prometnog znaka: E13-3

Značenje prometnog znaka: Dopunska ploča

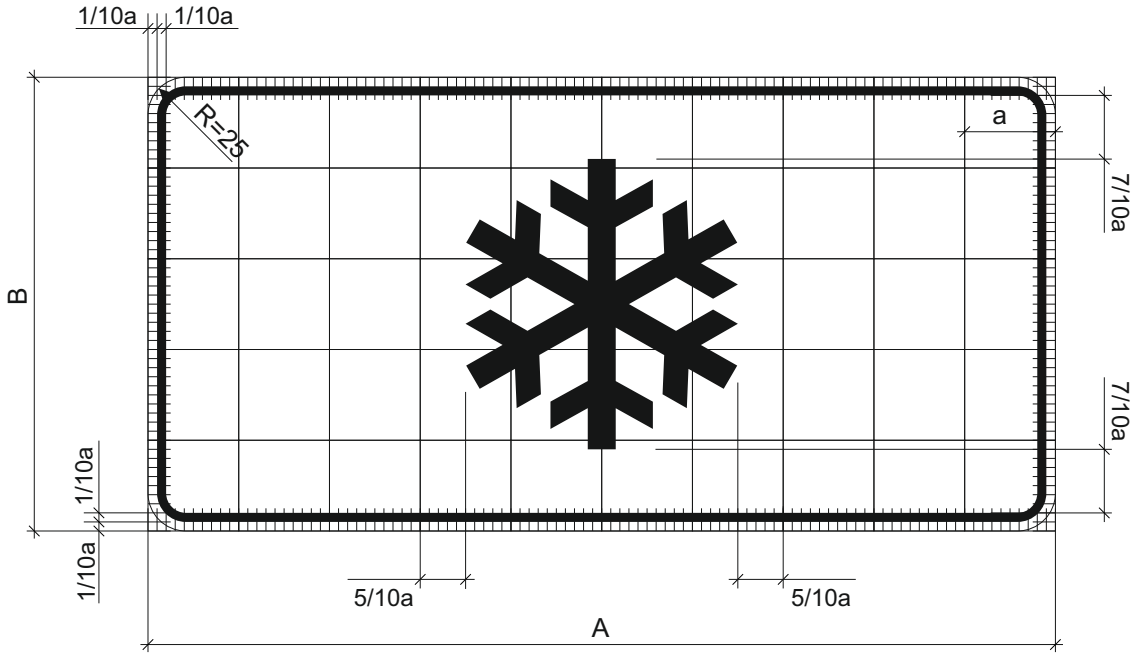

a = 4, 6, 9, 12 cm

A = 10 a; B = 5 a

Oznaka prometnog znaka: E14

Značenje prometnog znaka: Dopunska ploča

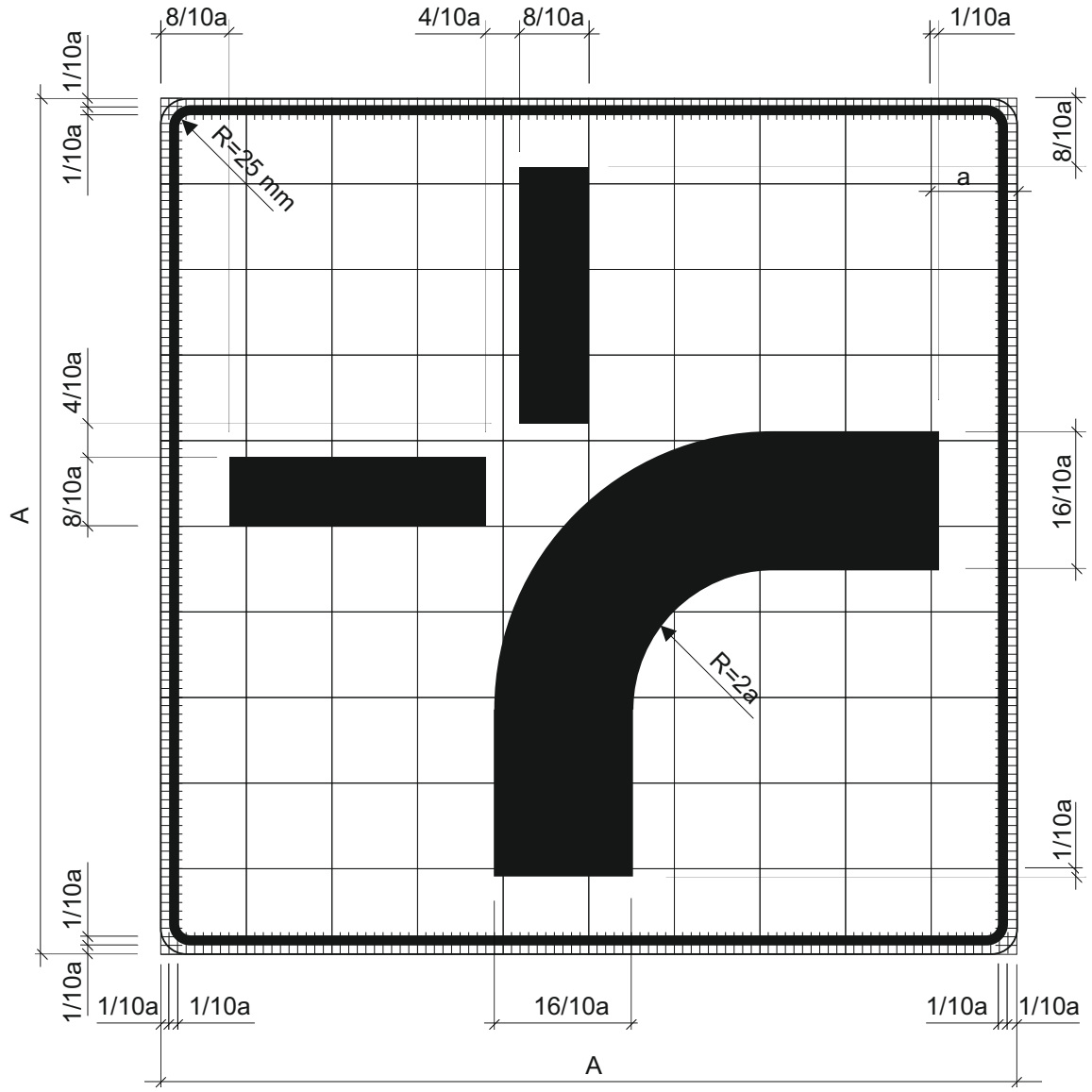

a = 4, 6, 9, 12 cm

A = 6 a

Oznaka prometnog znaka: E14-1

Značenje prometnog znaka: Dopunska ploča

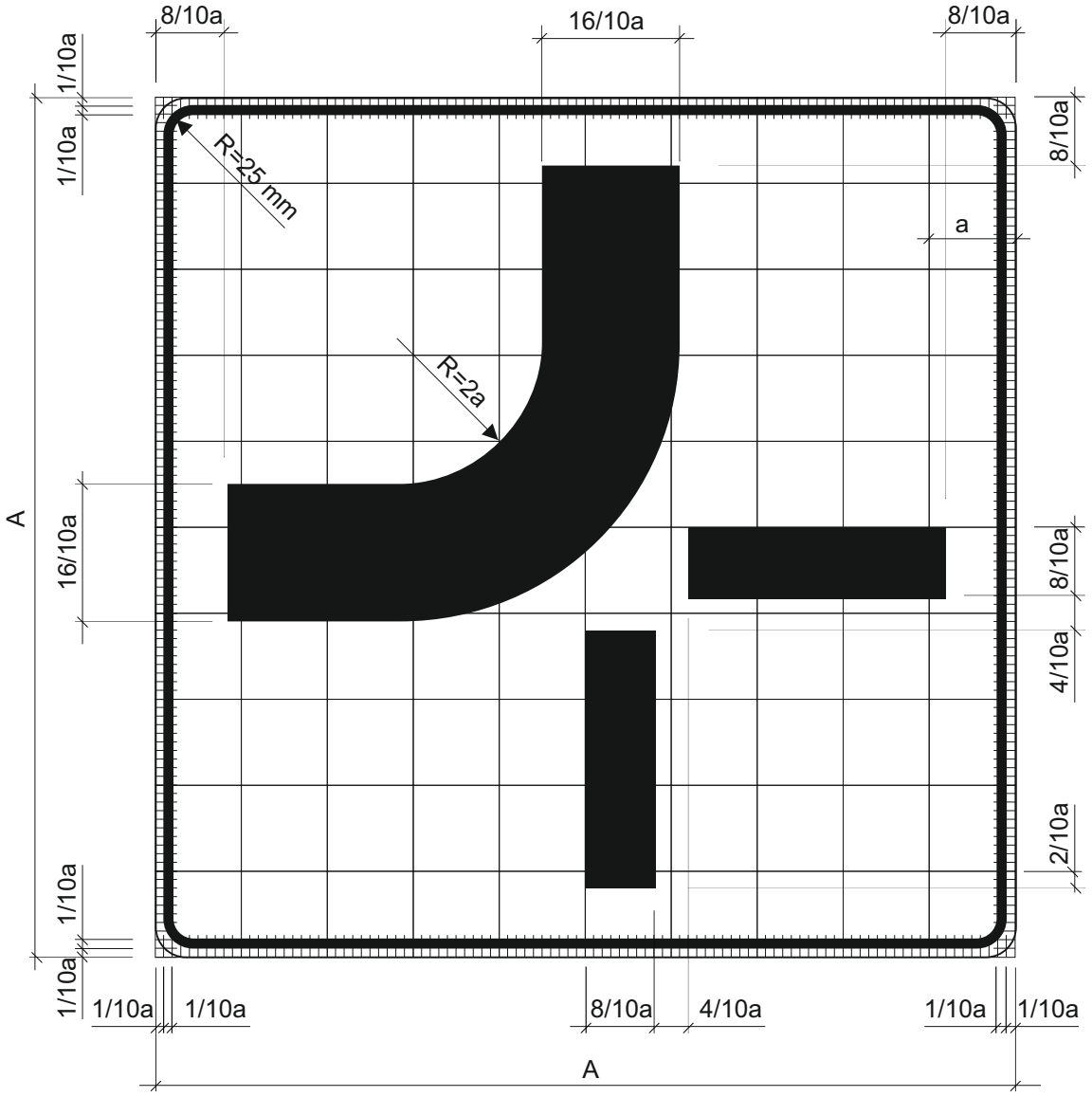

a = 4, 6, 9, 12 cm

A = 6 a

Oznaka prometnog znaka: E15

Značenje prometnog znaka: Dopunska ploča

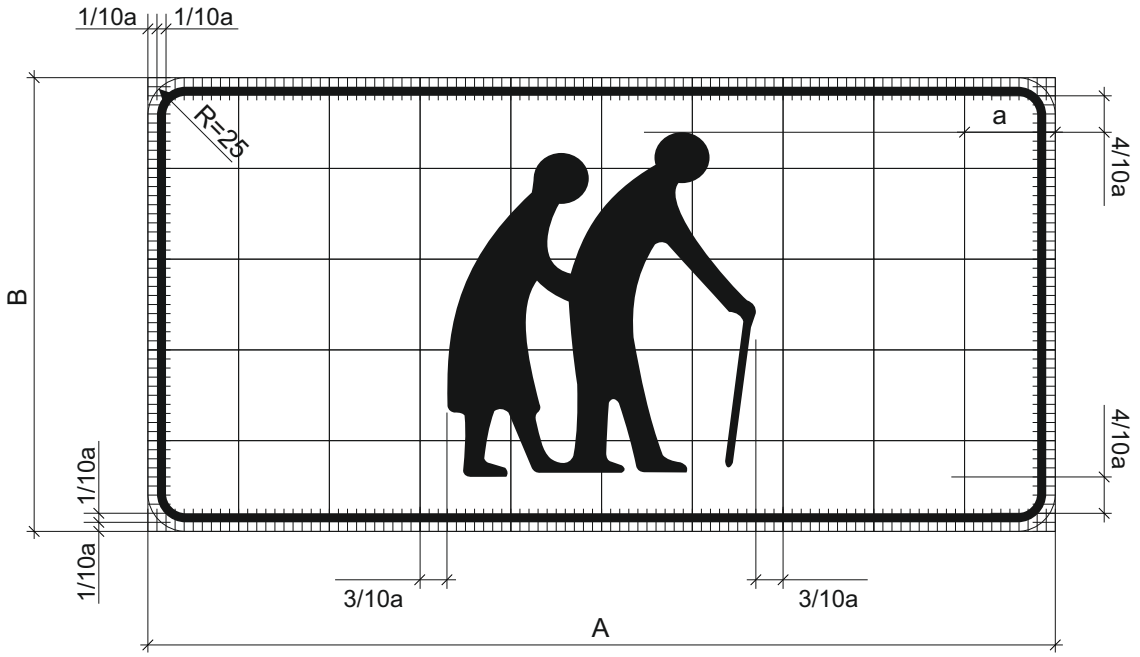

a = 4, 6, 9, 12 cm

A = 10 a; B = 5 a

Oznaka prometnog znaka: E15-1

Značenje prometnog znaka: Dopunska ploča

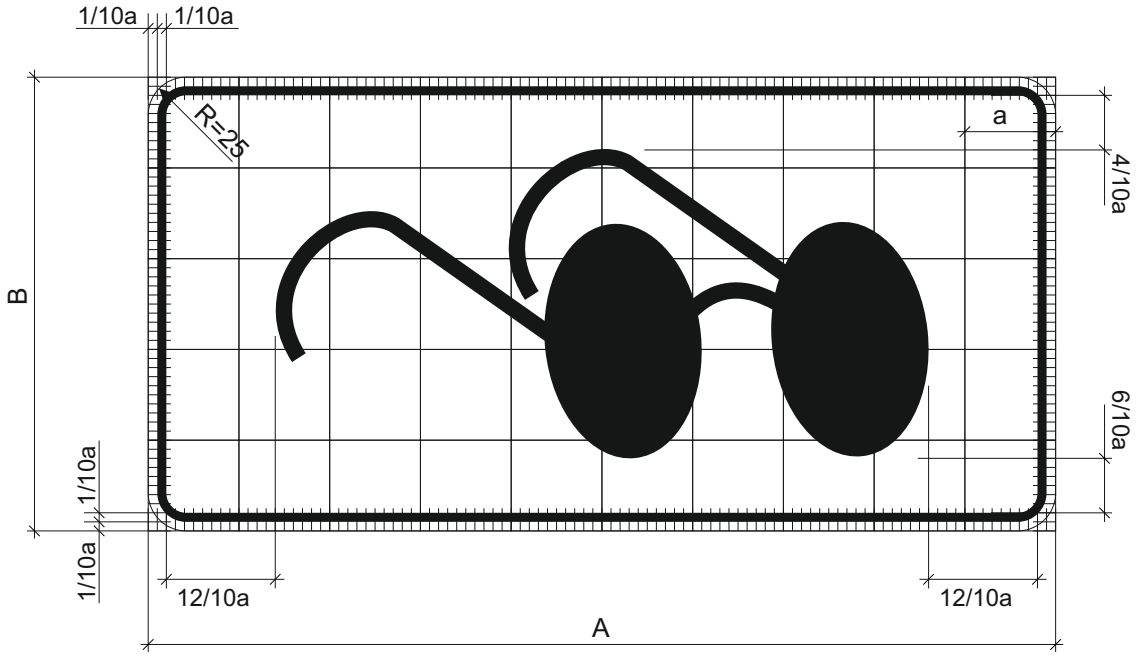

a = 4, 6, 9, 12 cm

A = 10 a; B = 5 a

Oznaka prometnog znaka: E16

Značenje prometnog znaka: Dopunska ploča

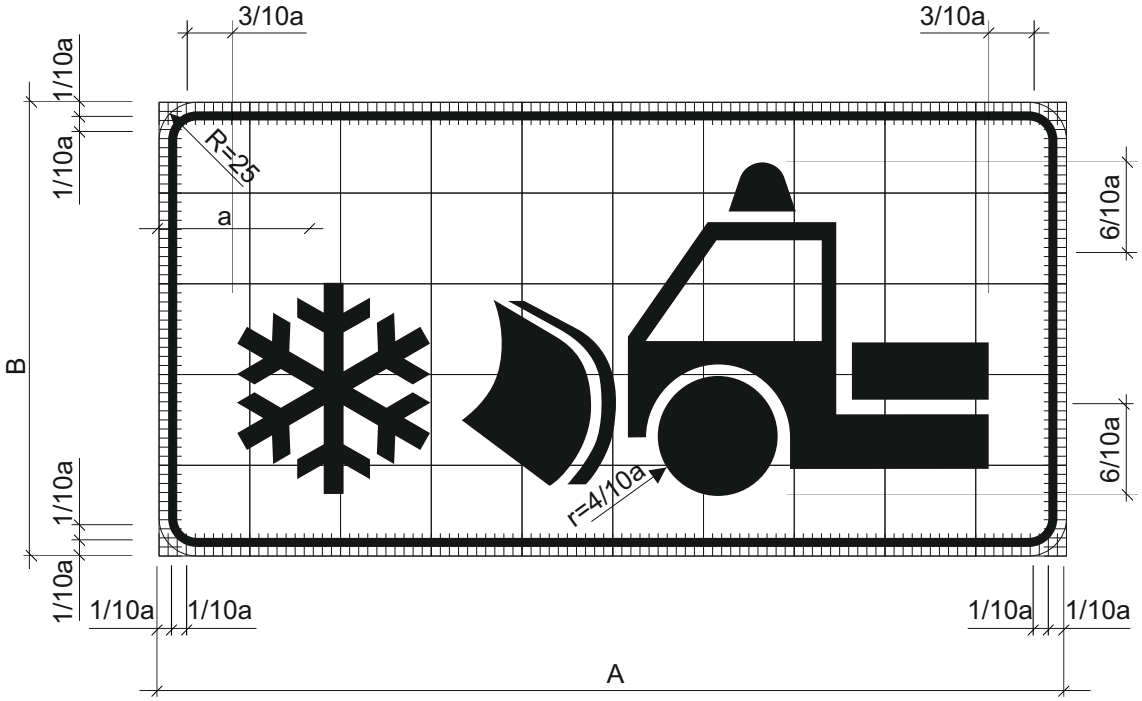

a = 4, 6, 9, 12 cm

A = 10 a; B = 6 a

Oznaka prometnog znaka: E17

Značenje prometnog znaka: Dopunska ploča

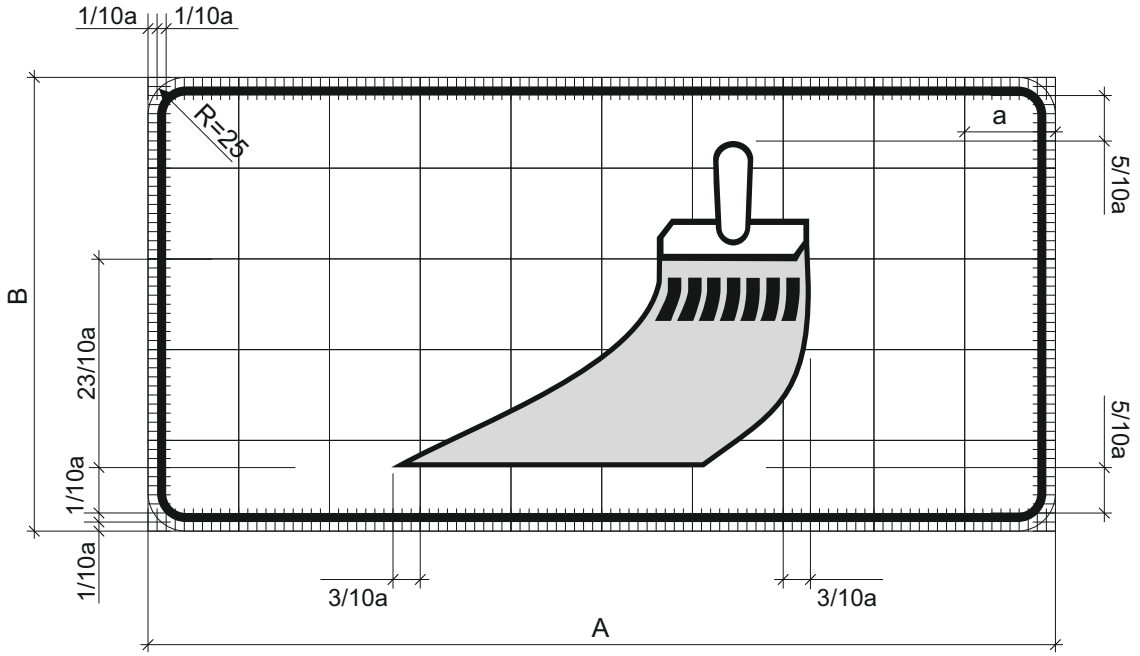

a = 4, 6, 9, 12 cm

A = 10 a; B = 5 a

Oznaka prometnog znaka: E17-1

Značenje prometnog znaka: Dopunska ploča

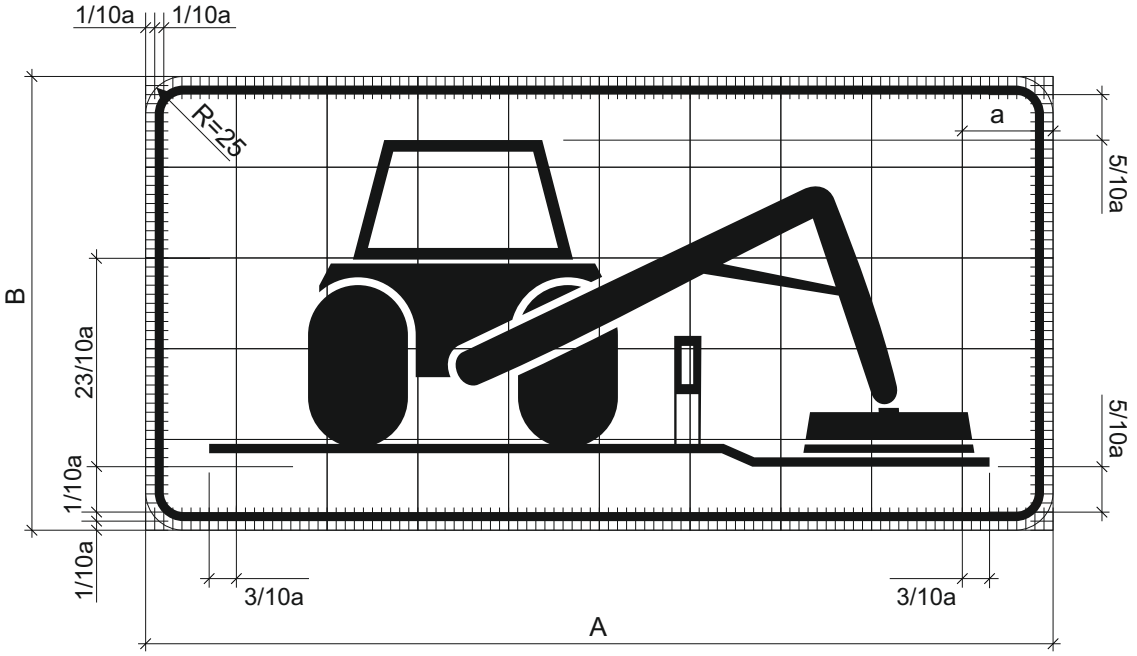

a = 4, 6, 9, 12 cm

A = 10 a; B = 5 a

Oznaka prometnog znaka: E18

Značenje prometnog znaka: Dopunska ploča

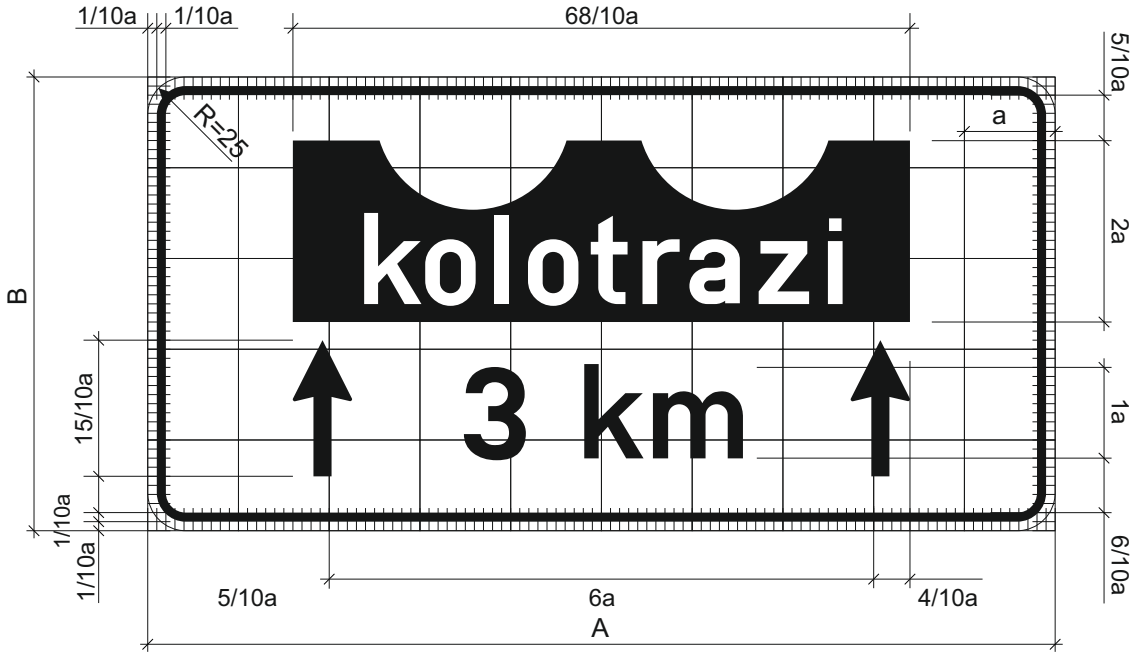

a = 4, 6, 9, 12 cm

A = 10 a; B = 5 a

Posebne odredbe:

- za ispisivanje natpisa koristi se usko pismo prema odredbama hrvatskog tehničkog pisma.

Oznaka prometnog znaka: E19

Značenje prometnog znaka: Dopunska ploča

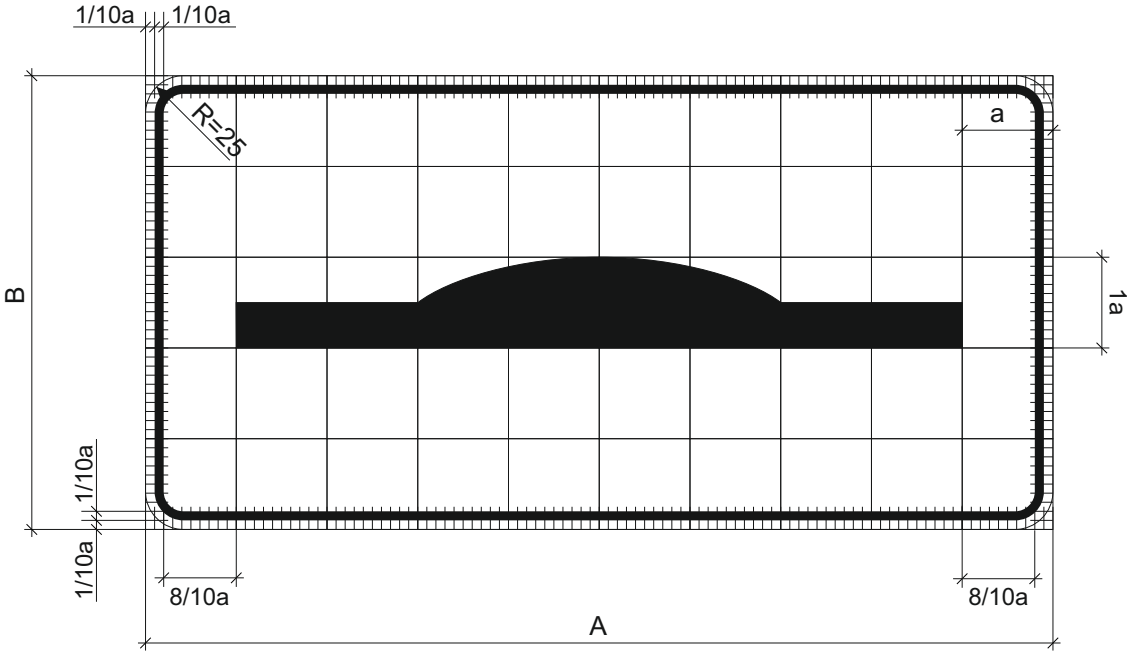

a = 4, 6, 9, 12 cm

A = 10 a; B = 5 a

Oznaka prometnog znaka: E20

Značenje prometnog znaka: Dopunska ploča

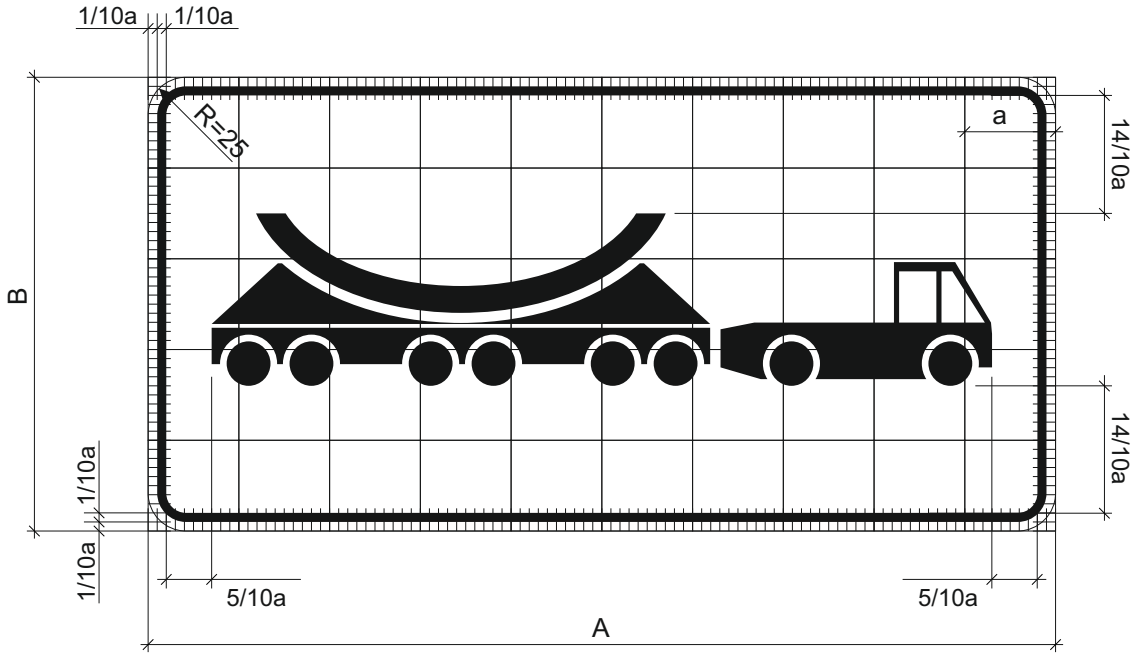

a = 4, 6, 9, 12 cm

A = 10 a; B = 5 a

Oznaka prometnog znaka: E21

Značenje prometnog znaka: Dopunska ploča

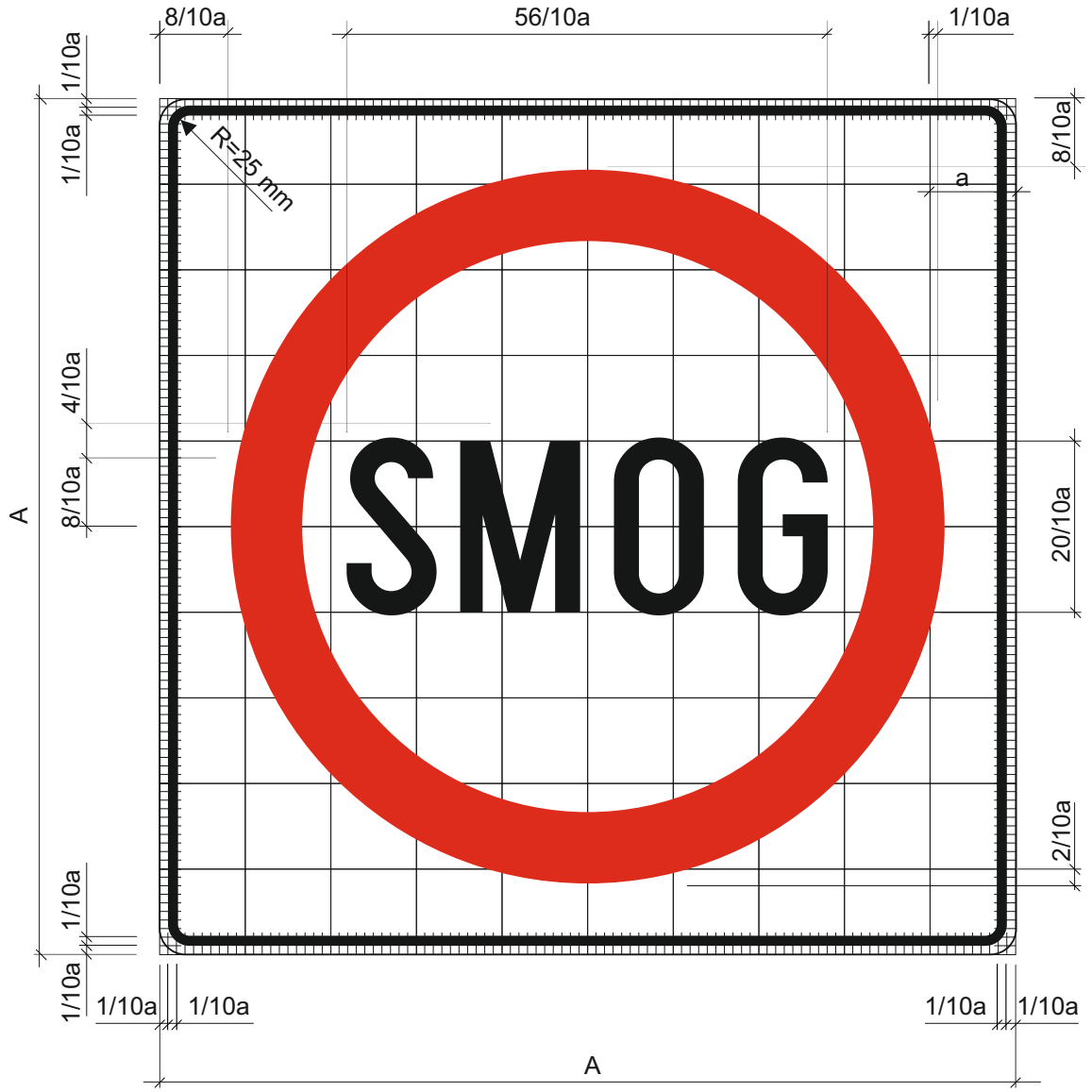

a = 4, 6, 9, 12 cm

A = 6 a

Posebne odredbe:

- za ispisivanje natpisa koristi se usko pismo prema odredbama hrvatskog tehničkog pisma.
- visina slova H = 20/10 a

Oznaka prometnog znaka: E22

Značenje prometnog znaka: Dopunska ploča

a = 4, 6, 9, 12 cm

A = 6 a

Posebne odredbe:

- za ispisivanje natpisa koristi se usko pismo prema odredbama hrvatskog tehničkog pisma.
- visina slova H = 14/10 a

Oznaka prometnog znaka: E23

Značenje prometnog znaka: Dopunska ploča

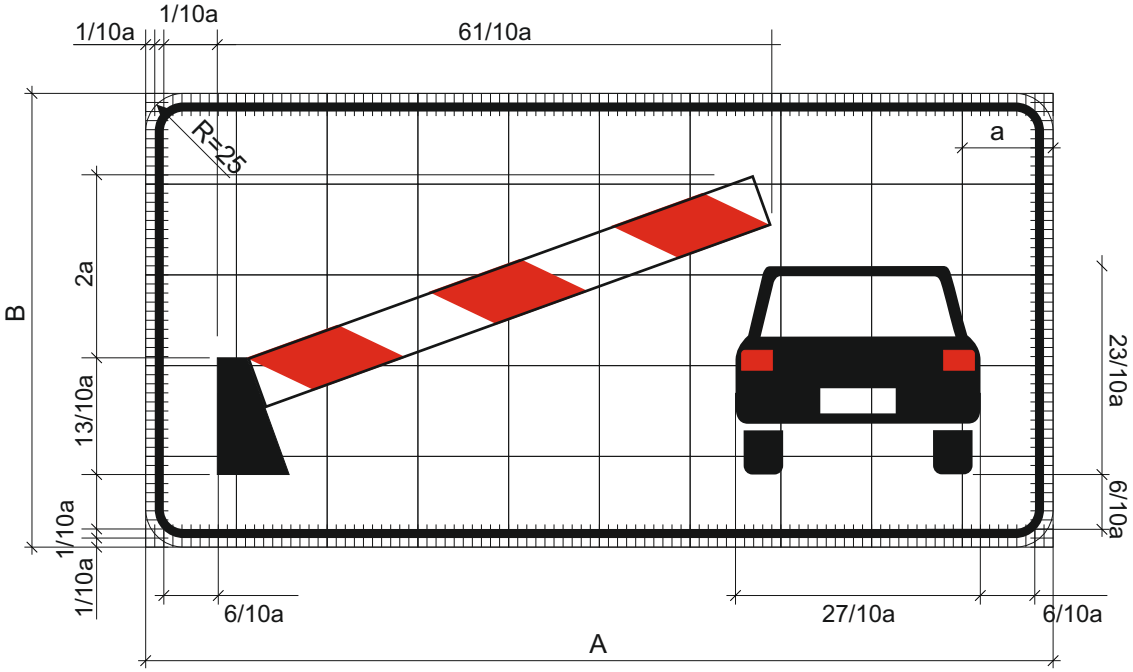

a = 4, 6, 9, 12 cm

A = 10 a; B = 5 a

F – promjenjivi prometni znakovi

Oznaka prometnog znaka: F01

Značenje prometnog znaka: Opasnost na cesti

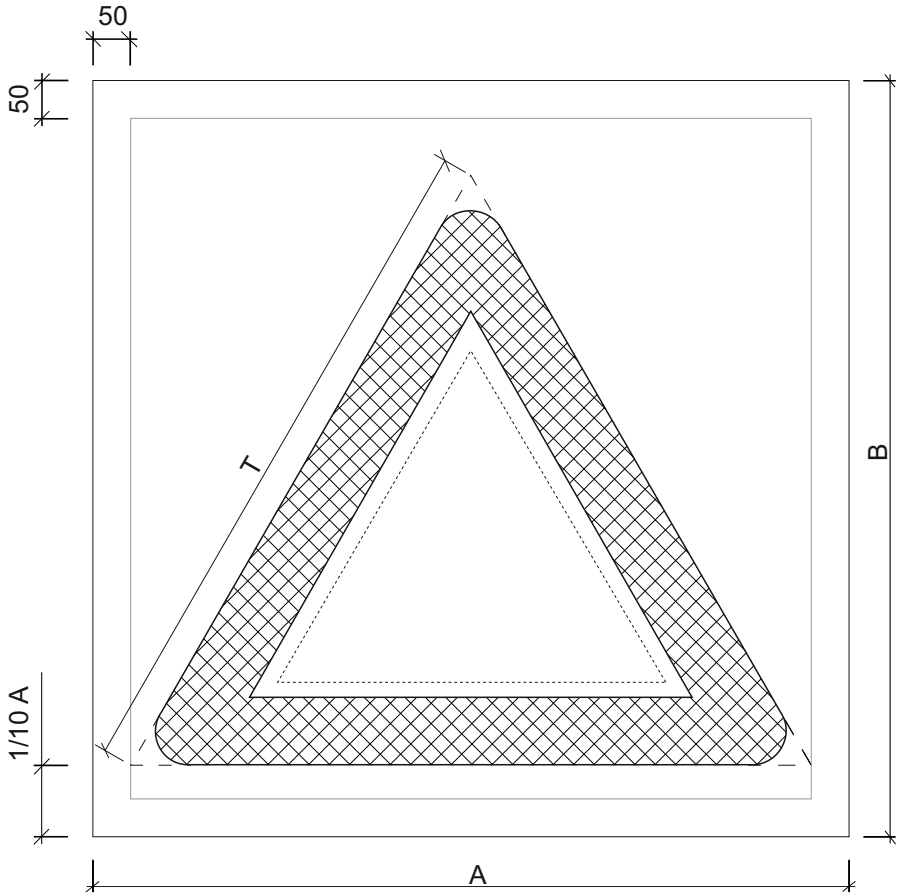

Dimenzije kućišta - A = 1000, 700 mm
B = 1000, 700 mm

Dimenzije znaka opasnosti - T = 900, 600 mm

Oznaka prometnog znaka: F02

Značenje prometnog znaka: Opasnost na cesti

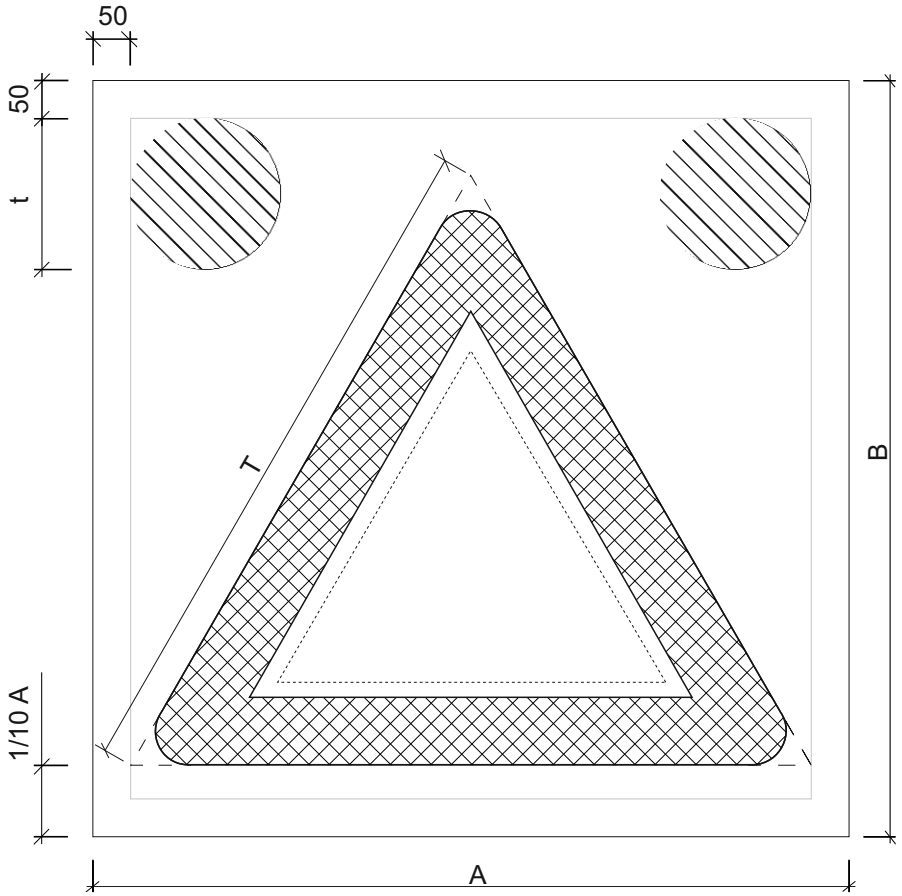

Dimenzije kućišta - A = 1000, 700 mm
B = 1000, 700 mm

Dimenzije znaka opasnosti - T = 900, 600 mm

Promjer treptača - t = 200, 150 mm

Oznaka prometnog znaka: F03

Značenje prometnog znaka: Opasnost na cesti

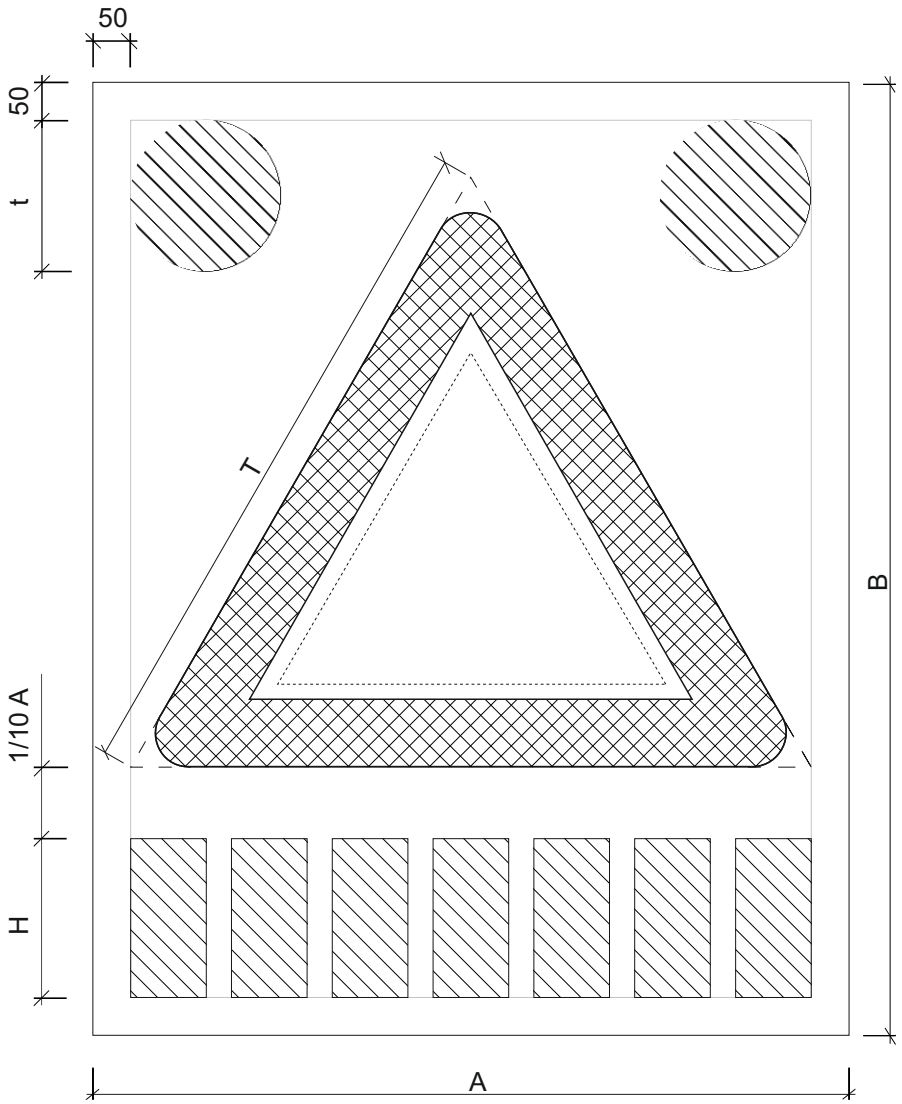

Dimenzije kućišta - A = 1300, 1000 mm
B = 1600, 1300 mm

Dimenzije znaka opasnosti - T = 1200, 900 mm

Promjer treptača - t = 200 mm

Visina slova poruke - H = 210 mm

Broj slova poruke - 7 (5)

Oznaka prometnog znaka: F04

Značenje prometnog znaka: Znak izričitih naredbi

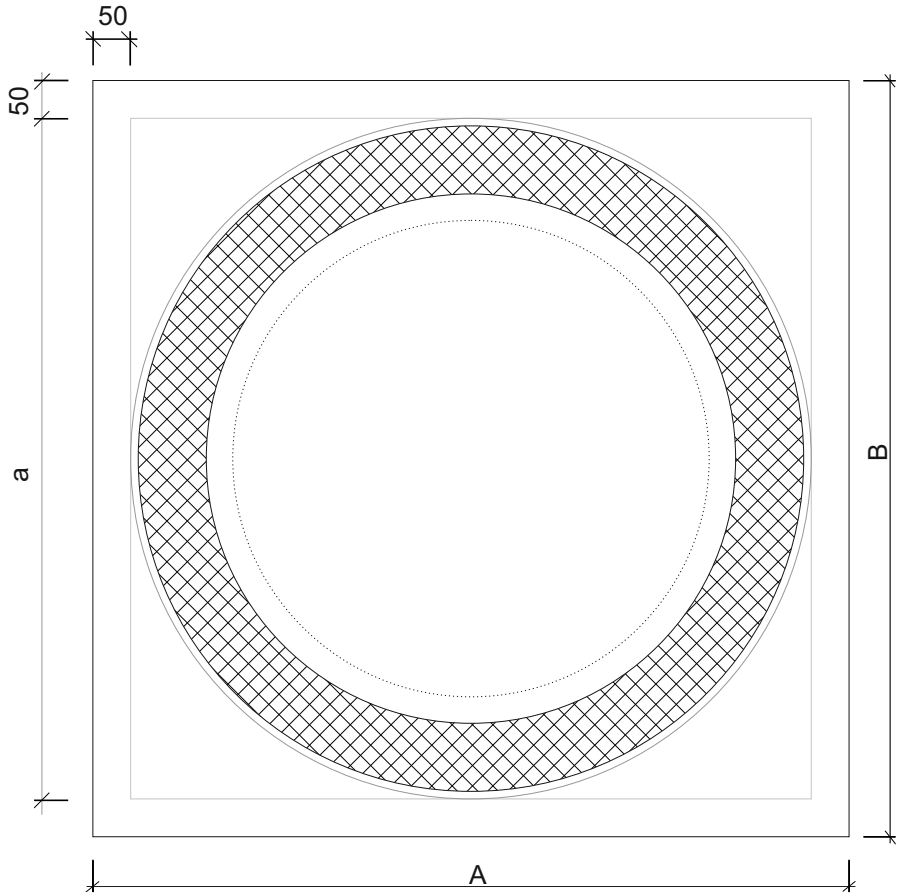

Dimenzije kućišta - A = B = 1000, 700, 500 mm

Dimenzije znaka izričitih naredbi - a = 900, 600, 400 mm

Oznaka prometnog znaka: F05

Značenje prometnog znaka: Znak izričitih naredbi

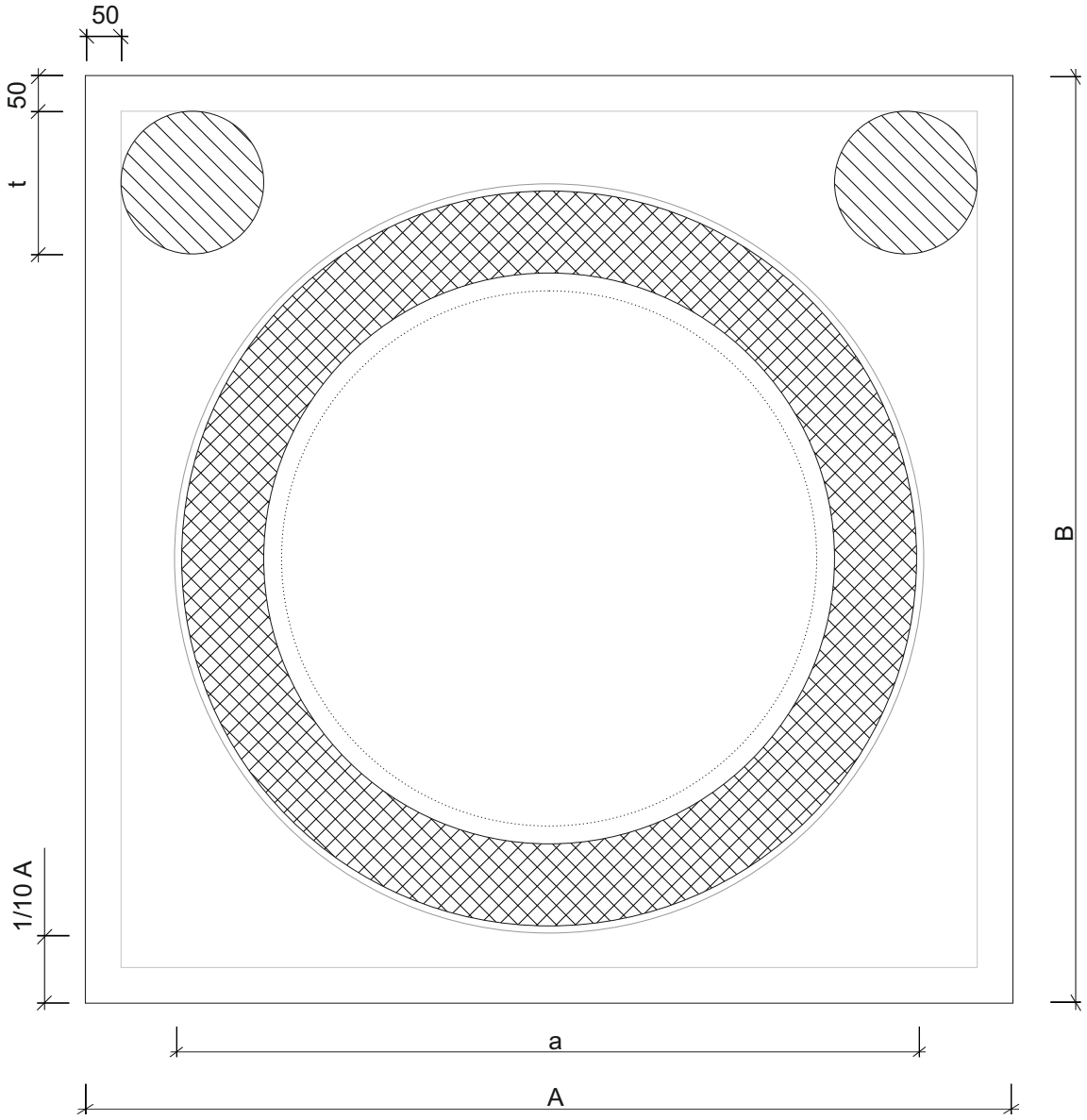

Dimenzije kućišta - A = B = 1300 mm

Dimenzije znaka izričitih naredbi - a = 1050, 900 mm

Promjer treptača - t = 200 mm

Oznaka prometnog znaka: F06

Značenje prometnog znaka: Znak izričitih naredbi

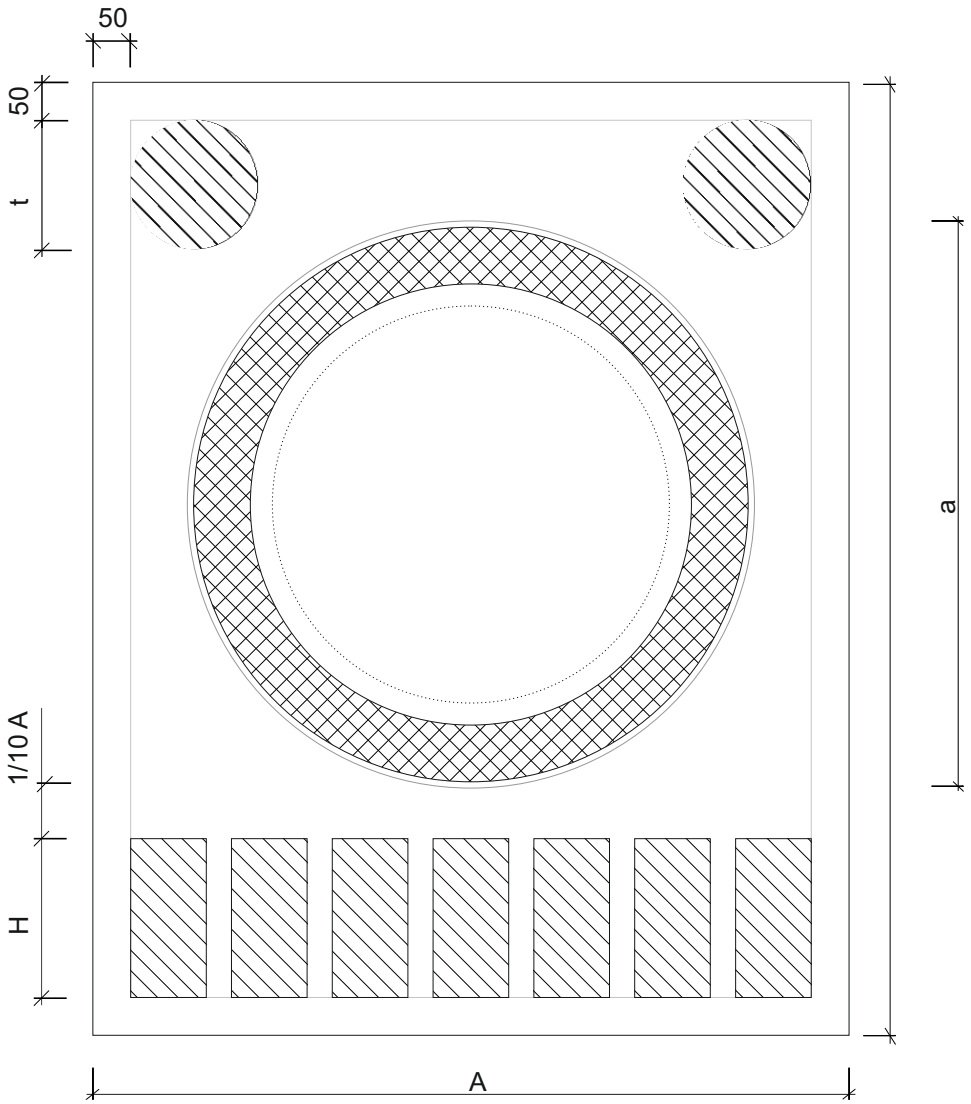

Dimenzije kućišta - A = 1300 mm
B = 1600 mm

Dimenzije znaka izričitih naredbi - a = (1200) 1050, 900 mm

Promjer treptača - t = 200 mm

Visina slova poruke - H = 210 mm

Broj slova poruke - 7 (5)

Oznaka prometnog znaka: G04

Značenje prometnog znaka: Prekrižene crte

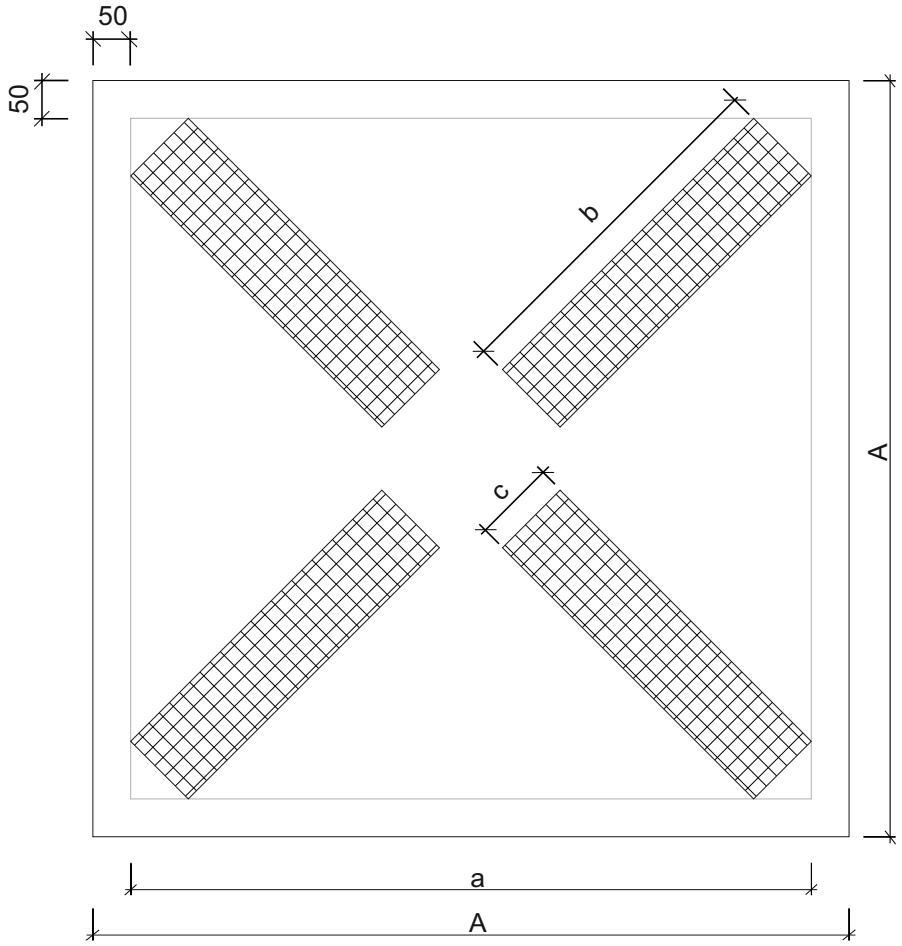

Dimenzije kućišta - A = 1000, 700 mm

Dimenzije znaka opasnosti - a = 900 x 900, 600 x 600 mm
b = 1/2 A
c = 1/10 A

Oznaka prometnog znaka: G05

Značenje prometnog znaka: Zelena strelica

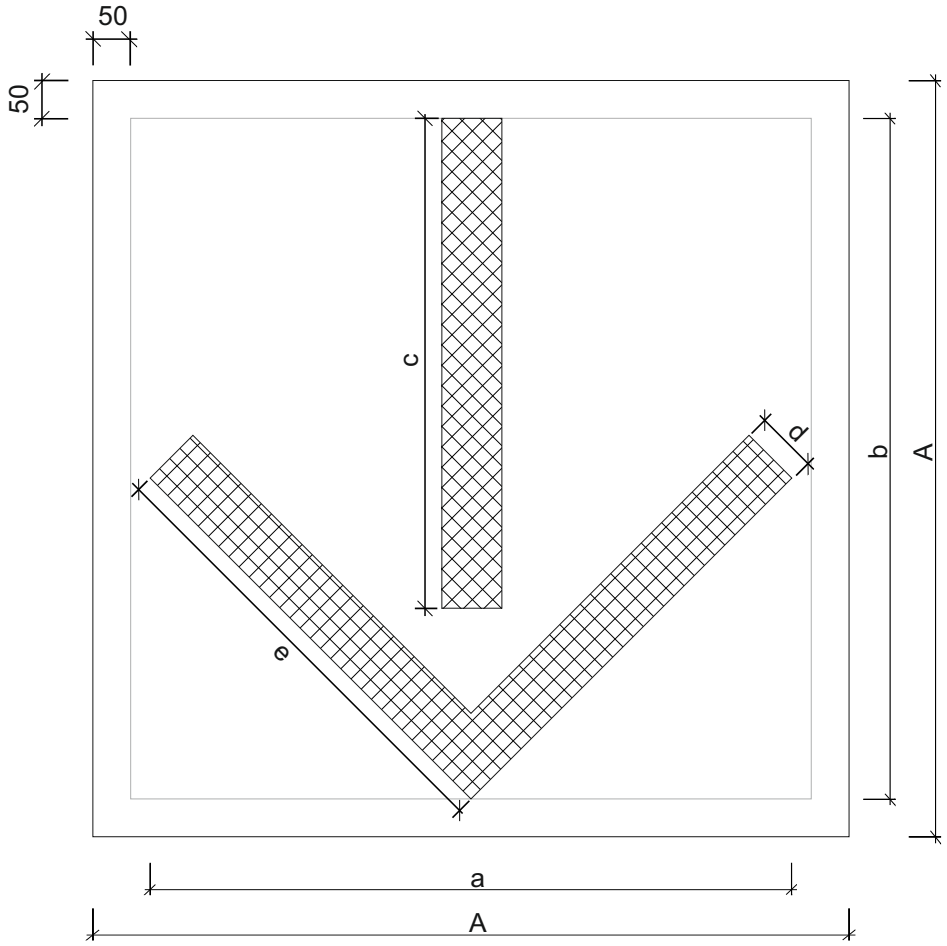

Dimenzije kućišta - A = 1000, 700 mm

Dimenzije znaka - a = 594, 495 mm
b = 900, 600 mm
c = 6/10 A
d = 1/10 A
e = 5/10 A

Oznaka prometnog znaka: G06

Značenje prometnog znaka: Žuta strelica

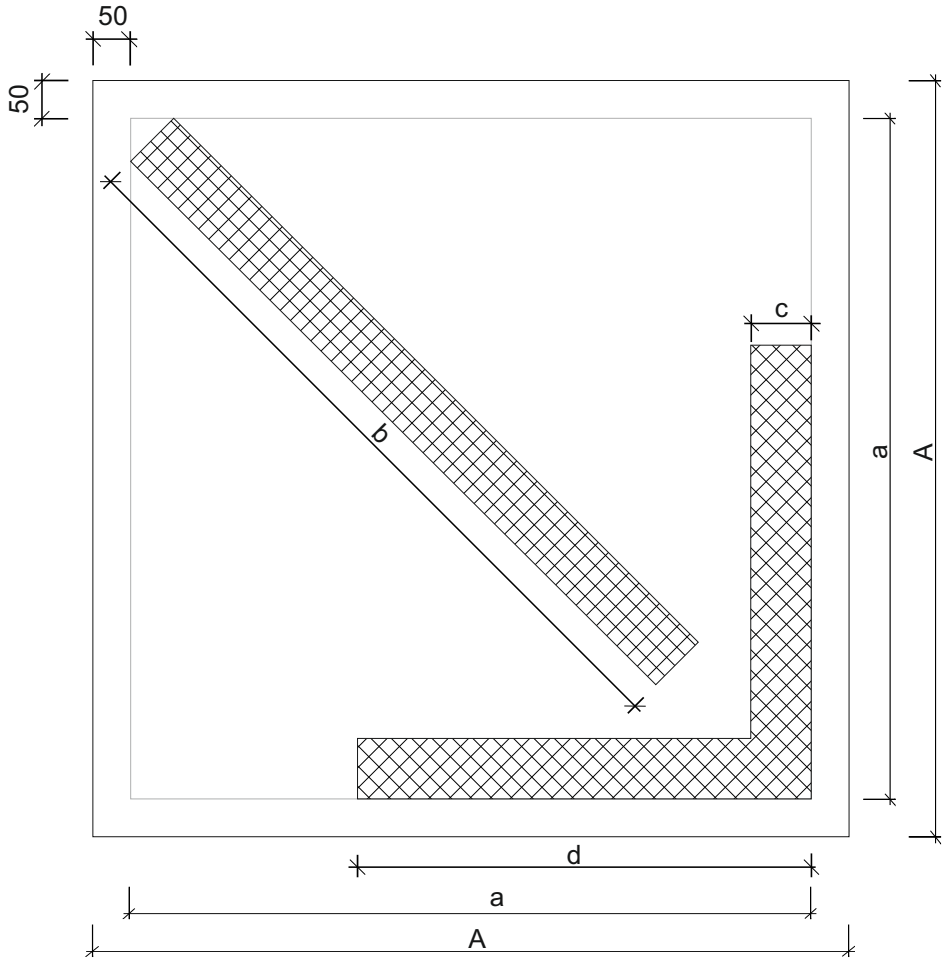

Dimenzije kućišta - A = 1000, 700 mm

Dimenzije znaka - a = 900, 600 mm
b = 9/10 A
c = 1/10 A
d = 6/10 A

Oznaka prometnog znaka: G06-1

Značenje prometnog znaka: Žuta strelica

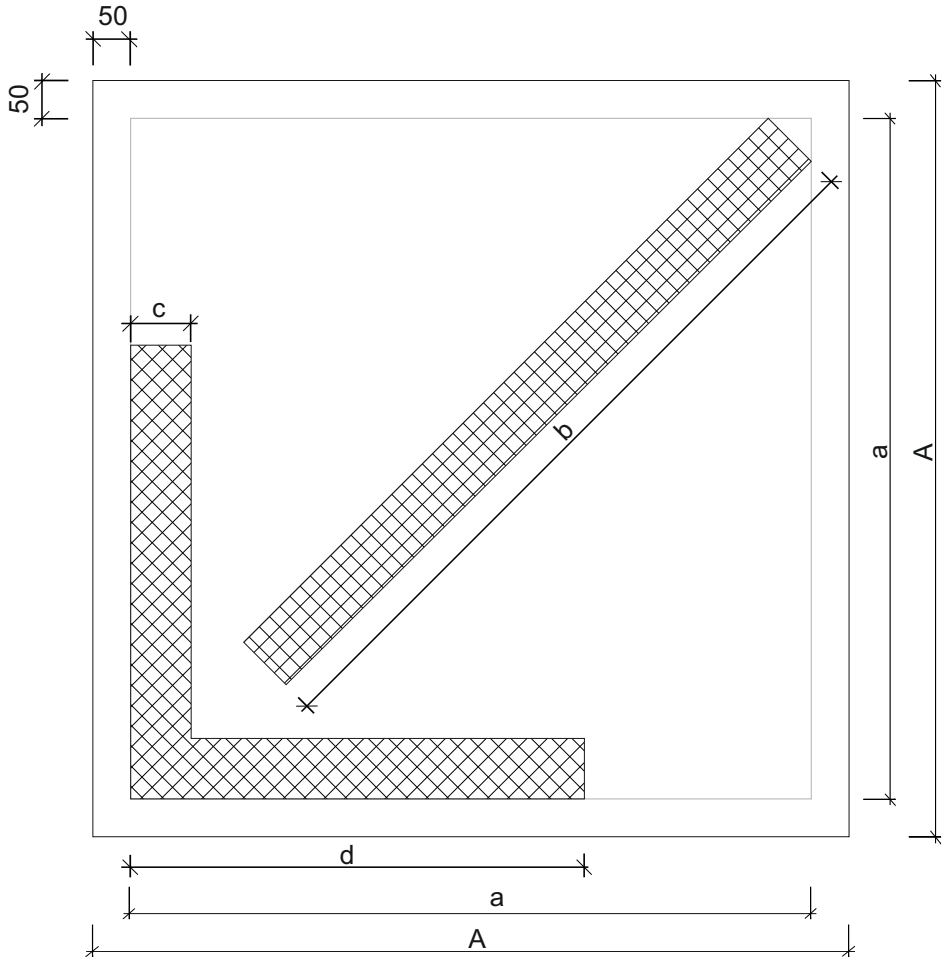

Dimenzije kućišta - A = 1000, 700 mm

Dimenzije znaka - a = 900, 600 mm
b = 9/10 A
c = 1/10 A
d = 6/10 A